Содержание

Коммерческая информация

Распределительные щитки BC-U-... / BC-O-... 3
Распределительные щитки встраиваемого исполнения Global Line KLV-U 5
Распределительные щитки навесного исполнения BC-A-./.. 9
Распределительные щитки навесного исполнения
с повышенной степенью защиты FKV-O7-FR, BC-MP65 13
Корпуса CI 15
Распределительные щитки большого объема BF 29
Распределительные щиты для электрических счетчиков
встраиваемого исполнения U7 EMR 37
Распределительные щиты BP-..-C. 39
Система распределительных щитов Profi Plus. 47
Щиты встраиваемого исполнения BP-U. 48
Щиты навесного исполнения BP-O 53
Щиты напольного исполнения BP-F. 59
Аксессуары. 65
Металлические щиты навесного исполнения CS. 81
Распределительные щиты XVTL 89
Корпуса, панели. 92
Аксессуары щитов XVTL 99
Шинная система SASY 60i 111
Монтажные адаптеры PKZ, NZM для шинной системы SASY 60i 125
Коммутационные шкафы. 129

Технические данные 135

Система Profi Plus - использование
Монтаж рамы BPZ-MSW в распределительный щит
встраиваемого исполнения. 164
Использование монтажной рамы BPZ-MSW 196
Монтаж держателей-разъединителей плавких вставок LTS в BPZ-MSW 199
Монтаж автоматических выключателей NZM1 и NZM3
в BPZ-MSW без использования монтажного комплекта 199
Фиксация кабелей, кабельные каналы 206
Монтаж автоматических выключателей NZM1, NZM2 и NZM3
при помощи монтажных комплектов. 213
Пломбировка распределительных щитов 225
Монтаж блоков клемм N/PE в распределительные щиты навесного
и напольного исполнения 226
Монтаж шинных систем 233
Проводимое соединение распределительных щитов 240
Стандартные комплекты 244

Распределительные щиты XVTL – использование
Монтажные панели XVTL-IC 268
Монтажные панели BPZ-MPL 274
Шинная система SASY 60i 276
Монтаж автоматических выключателей IZM 285
Шины макс. до 2500 A. 294
Адаптеры Profi Plus 304

Пояснительное примечание относительно использованного обозначения

Новый тип

Тип, снимаемый с производства

Изменение в обозначении типа или в номере артикула

Распределительные щитки навесного и встраиваемого исполнения BC-U-... / BC-O-...

- Исполнение двери прозрачное или белое
- От 1 до 3 приборных DIN-реек, от 5 до 54 модулей
- Класс защиты II
- Степень защиты IP40

BC-U-...(-TW)-ECO:

Комплект поставки:
- Корпус
- Дверь
- Приборная рейка
- Блок клемм N и PE
- Руководство по монтажу

BC-O-...(-TW)-ECO:

Комплект поставки:
- Корпус
- Дверь
- Приборная рейка
- Блок клемм N и PE
- Руководство по монтажу

Распределительные щитки встраиваемого исполнения BC-U-...-ECO

Прозрачная дверь

Количество рядов / модулей	Тип	Артикул	Упаковка (шт.)
1 / 5	BC-U-1/5-ECO	280352	1
1 / 8	BC-U-1/8-ECO	280353	1
1 / 12	BC-U-1/12-ECO	280354	1
1 / 18	BC-U-1/18-ECO	280355	1
2 / 24	BC-U-2/24-ECO	280356	1
2 / 36	BC-U-2/36-ECO	280357	1
3 / 36	BC-U-3/36-ECO	284641	1

Белая дверь

Количество рядов / модулей	Тип	Артикул	Упаковка (шт.)
1 / 5	BC-U-1/5-TW-ECO	281696	1
1 / 8	BC-U-1/8-TW-ECO	281697	1
1 / 12	BC-U-1/12-TW-ECO	281698	1
1 / 18	BC-U-1/18-TW-ECO	281699	1
2 / 24	BC-U-2/24-TW-ECO	281710	1
2 / 36	BC-U-2/36-TW-ECO	281711	1
3 / 36	BC-U-3/36-TW-ECO	284643	1

Распределительные щитки навесного исполнения BC-O-...-ECO

Прозрачная дверь

Количество рядов / модулей	Тип	Артикул	Упаковка (шт.)
1 / 5	BC-O-1/5-ECO	280345	1
1 / 8	BC-O-1/8-ECO	280346	1
1 / 12	BC-O-1/12-ECO	280347	1
1 / 18	BC-O-1/18-ECO	280348	1
2 / 24	BC-O-2/24-ECO	280349	1
2 / 36	BC-O-2/36-ECO	280350	1
3 / 36	BC-O-3/36-ECO	284640	1
3 / 54	BC-O-3/54-ECO	280351	1

Белая дверь

Количество рядов / модулей	Тип	Артикул	Упаковка (шт.)
1 / 5	BC-O-1/5-TW-ECO	281649	1
1 / 8	BC-O-1/8-TW-ECO	281690	1
1 / 12	BC-O-1/12-TW-ECO	281691	1
1 / 18	BC-O-1/18-TW-ECO	281692	1
2 / 24	BC-O-2/24-TW-ECO	281693	1
2 / 36	BC-O-2/36-TW-ECO	281694	1
3 / 36	BC-O-3/36-TW-ECO	284642	1
3 / 54	BC-O-3/54-TW-ECO	281695	1

Технические данные на стр. 138

Распределительные щитки встраиваемого исполнения Global Line KLV-U

- 3 различные исполнения дверей
- От 1 до 4 рядов приборных реек
- 12 + 2 модуля на приборную рейку
- Класс защиты II
- Степень защиты IP30
- Возможность монтажа в полые стены

Распределительные щитки встраиваемого исполнения с дверью из листовой стали KLV-U...-F

WA_VT10902, WA_VT10702

Комплект поставки:
- Корпус
- Рама с приборными рейками согласно EN 50022
- Лицевая панель
- Рама с дверью
- Блок клемм N и PE с держателем блоков клемм
- Монтажный зажим TRBS-S
- Руководство по монтажу
- Лист маркировочных наклеек

Распределительные щитки встраиваемого исполне-ния с пластиковой дверью, белой и прозрачной

VT1399, VT1499

Комплект поставки:
- Корпус
- Рама с приборными рейками согласно EN 50022
- Лицевая панель
- Рама с дверью
- Блоки клемм N и PE с держателем блоков клемм
- Монтажный зажим TRBS-K
- Руководство по монтажу
- Лист маркировочных наклеек

Распределительные щитки встраиваемого исполнения Global Line

WA-VT10902

VT1499

VT1499

VT1399

WA_VT10402

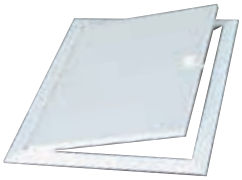

С дверью из листовой стали

Количество рядов	Тип	Артикул	Упаковка (шт.)
1	KLV-U-1/14-F	275512	1
2	KLV-U-2/28-F	275513	1
3	KLV-U-3/42-F	275514	1
4	KLV-U-4/56-F	275515	1

С дверью из листовой стали, суперплоские

Количество рядов	Тип	Артикул	Упаковка (шт.)
1	KLV-U-1/14-SF	275524	1
2	KLV-U-2/28-SF	275525	1
3	KLV-U-3/42-SF	275526	1
4	KLV-U-4/56-SF	275527	1

С белой пластиковой дверью

Количество рядов	Тип	Артикул	Упаковка (шт.)
1	KLV-U-1/14-D	275536	1
2	KLV-U-2/28-D	275537	1
3	KLV-U-3/42-D	275538	1
4	KLV-U-4/56-D	275539	1

С прозрачной пластиковой дверью

Количество рядов	Тип	Артикул	Упаковка (шт.)
1	KLV-U-1/14-DT	275548	1
2	KLV-U-2/28-DT	275549	1
3	KLV-U-3/42-DT	275550	1
4	KLV-U-4/56-DT	275551	1

Запасная дверь с рамой

Название	Тип	Артикул	Упаковка (шт.)
Дверь металлическая для 1-рядных щитков	KLV-U-TD-1/14-F	275588	1
Дверь металлическая для 2-рядных щитков	KLV-U-TD-2/28-F	275589	1
Дверь металлическая для 3-рядных щитков	KLV-U-TD-3/42-F	275590	1
Дверь металлическая для 4-рядных щитков	KLV-U-TD-4/56-F	275591	1
Дверь пластиковая для 1-рядных щитков	KLV-U-TD-1/14-D	275624	1
Дверь пластиковая для 2-рядных щитков	KLV-U-TD-2/28-D	275625	1
Дверь пластиковая для 3-рядных щитков	KLV-U-TD-3/42-D	275626	1
Дверь пластиковая для 4-рядных щитков	KLV-U-TD-4/56-D	275627	1
Дверь прозрачная для 1-рядных щитков	KLV-U-TD-1/14-DT	275624	1
Дверь прозрачная для 2-рядных щитков	KLV-U-TD-2/28-DT	275625	1
Дверь прозрачная для 3-рядных щитков	KLV-U-TD-3/42-DT	275626	1
Дверь прозрачная для 4-рядных щитков	KLV-U-TD-4/56-DT	275627	1

Технические данные на стр. 140

Запасные части и аксессуары Global Line

Замки и маркировочные этикетки

WA_VT10202

Название	Тип	Артикул	Упаковка (шт.)
Замок и ключ для дверей из листовой стали *)	KLV-U-SS-F/SF	275647	1
Замок и ключ для пластиковых дверей	KLV-U-SS-D/DT	275648	1
Лист маркировочных наклеек	KLV-BSB	279268	1
Заглушки белые	AP-45-W	275411	1

*) Возможности использования так же и для прежнего исполнения с нажимным механизмом.

VT_SKIZZE

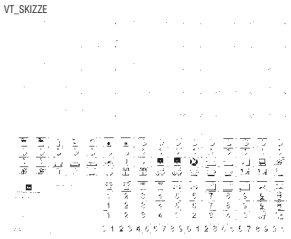

KLV-BSB

Держатель блоков клемм

Название	Тип	Артикул	Упаковка (шт.)
Держатель блоков клемм, пустой	KLV-U-KLT	275649	1
Держатель блоков клемм с блоком клемм 11x	KLV-U-KLT-111	275653	1
Держатель блоков клемм с блоком клемм 15x	KLV-U-KLT-115	275654	1
Держатель блоков клемм с блоком клемм 25x	KLV-U-KLT-125	275655	1

10194

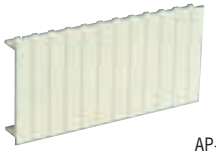

AP-45-W

Блоки клемм

Название	Тип	Артикул	Упаковка (шт.)
Блок клемм 1x25 мм^2 + 4x16 мм^2	KLV-KL-4	236841	1
Блок клемм 1x25 мм^2 + 7x16 мм^2	KLV-KL-7	236842	1
Блок клемм 2x25 мм^2 + 11x16 мм^2	KLV-KL-11	236843	1
Блок клемм 2x25 мм^2 + 15x16 мм^2	KLV-KL-15	236844	1
Блок клемм 2x25 мм^2 + 25x16 мм^2	KLV-KL-25	236845	1

Примечание: токовая нагрузочная способность клемм равна 63 А.

VT5200

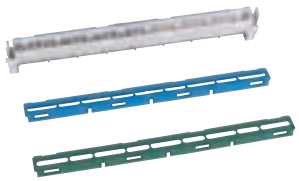

KLTU

Зажимы рамы

Название	Тип	Артикул	Упаковка (шт.)
Зажимы рамы для стальных дверей (F)	KLV-U-TRBS-F/SF	275651	1 комплект
Зажимы рамы для пластиковых дверей (D, DT)	KLV-U-TRBS-D/DT	275652	1 комплект
Зажимы для монтажа в полые стены	KLV-U-HWBFS	275650	1 комплект
Зажимы для монтажа в стены	KLV-U-WBW	109162	1 комплект
Крепеж. элементы для пластик. дверей, комплектные	KLV-U-DE-KPL	236884	1 комплект
Крепеж. элементы для пластик. дверей, синие	KLV-U-DE-BL	236885	1 комплект
Крепеж. элементы для пластик. дверей, желтые	KLV-U-DE-GB	236886	1 комплект
Крепеж. элементы для пластик. дверей, зеленые	KLV-U-DE-GN	236887	1 комплект
Крепеж. элементы для пластик. дверей, красные	KLV-U-DE-RT	236888	1 комплект
Крепеж. элементы для пластик. дверей, белые	KLV-U-DE-WS	236889	1 комплект
Крепеж. элементы для пластик. дверей, дымчатые	KLV-U-DE-TR	236890	1 комплект
Поворотная ручка	KLV-U-DV	264838	1

Примечание: зажимы KLV-U-HWBFS для монтажа в полые стены и зажимы KLV-U-WBW пригодны для всех щитков Global Line

VT1800

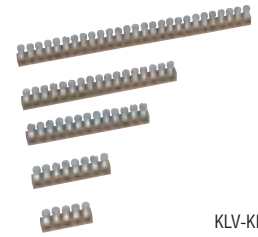

KLV-KL

VT5100

TRBS-S

VT5000

HWBFS

Технические данные на стр. 140

Распределительные щитки навесного исполнения BC-A-./..

- От 1 до 4 рядов приборных реек
- 13 модулей на приборную рейку
- Класс защиты I для исполнения BC-A-./..-A
- Класс защиты II для исполнения BC-A-./..
- Степень защиты IP30

VT12605, VT16305, VT10605, VT16105

Комплект поставки BC-A-./..-A:
- Корпус
- Рама с приборными рейками
- Блок клемм N и PE с держателем блоков клемм
- Руководство по монтажу
- Лист маркировочных наклеек

Комплект поставки BC-A-./..:
- Корпус
- Рама с приборными рейками
- Блок клемм N и PE с держателем блоков клемм
- Задняя стенка
- Руководство по монтажу
- Лист маркировочных наклеек

Распределительные щитки навесного исполнения BC-A-./..

VT16405

Распред. щитки навесного исполнения с белой пластиковой дверью, без задней стенки

Количество рядов	Тип	Артикул	Упаковка (шт.)
1	BC-A-1/13-TW-A	101562	1
2	BC-A-2/26-TW-A	101563	1
3	BC-A-3/39-TW-A	101564	1
4	BC-A-4/52-TW-A	101565	1

Распред. щитки навесного исполнения с белой пластик. дверью, с задней стенкой

Количество рядов	Тип	Артикул	Упаковка (шт.)
1	BC-A-1/13-TW	101558	1
2	BC-A-2/26-TW	101559	1
3	BC-A-3/39-TW	101560	1
4	BC-A-4/52-TW	101561	1

VT16005

Распред. щитки навесного исполнения с прозрач. дверью из дымчатого оргстекла, без задней стенки

Количество рядов	Тип	Артикул	Упаковка (шт.)
1	BC-A-1/13-TT-A	101570	1
2	BC-A-2/26-TT-A	101571	1
3	BC-A-3/39-TT-A	101572	1
4	BC-A-4/52-TT-A	101573	1

Распред. щитки навесного исполнения с прозрачной дверью из дымчатого оргстекла, с задней стенкой

Количество рядов	Тип	Артикул	Упаковка (шт.)
1	BC-A-1/13-TT	101566	1
2	BC-A-2/26-TT	101567	1
3	BC-A-3/39-TT	101568	1
4	BC-A-4/52-TT	101569	1

VT10605

Распределительные щитки навесного исполнения без двери, без задней стенки

Количество рядов	Тип	Артикул	Упаковка (шт.)
1	BC-A-1/13-A	101554	1
2	BC-A-2/26-A	101555	1
3	BC-A-3/39-A	101556	1
4	BC-A-4/52-A	101557	1

Распред. щитки навесного исполнения без двери, с задней стенкой *)

Количество рядов	Тип	Артикул	Упаковка (шт.)
1	BC-A-1/13	101550	1
2	BC-A-2/26	101551	1
3	BC-A-3/39	101552	1
4	BC-A-4/52	101553	1

*) В случае использования двери или другого подходящего кожуха с IP20C.

Технические данные на стр. 141

Распределительные щитки навесного исполнения BC-A-./..

VT11605

Белая дверь

Количество рядов	Тип	Артикул	Упаковка (шт.)
1	BCZ-A-TW-1/13	101574	1
2	BCZ-A-TW-2/26	101575	1
3	BCZ-A-TW-3/39	101576	1
4	BCZ-A-TW-4/52	101577	1

VT11705

Белая дверь с замком

Количество рядов	Тип	Артикул	Упаковка (шт.)
1	BCZ-A-TWS-1/13	101578	1
2	BCZ-A-TWS-2/26	101579	1
3	BCZ-A-TWS-3/39	101580	1
4	BCZ-A-TWS-4/52	101581	1

VT11405

Прозрачная дверь из дымчатого оргстекла

Количество рядов	Тип	Артикул	Упаковка (шт.)
1	BCZ-A-TT-1/13	101582	1
2	BCZ-A-TT-2/26	101583	1
3	BCZ-A-TT-3/39	101584	1
4	BCZ-A-TT-4/52	101585	1

VT11505

Прозрачная дверь из дымчатого оргстекла с замком

Количество рядов	Тип	Артикул	Упаковка (шт.)
1	BCZ-A-TTS-1/13	101586	1
2	BCZ-A-TTS-2/26	101587	1
3	BCZ-A-TTS-3/39	101588	1
4	BCZ-A-TTS-4/52	101589	1

VT2900

Задняя стенка

Количество рядов	Тип	Артикул	Упаковка (шт.)
1	BCZ-CS-PF-1/13	294890	1 / 10
2	BCZ-CS-PF-2/26	294891	1 / 10
3	BCZ-CS-PF-3/39	294892	1 / 10
4	BCZ-CS-PF-4/52	294893	1 / 10

Технические данные на стр. 141

VT12005

BCZ-CS-BO-KL4

VT11905

BCZ-CS-BO

VT20105

BCZ-A-KLT

VT20005

BCZ-CS-BO-.

VT19905

BCZ-CS-BO-KL4-.

VT1800

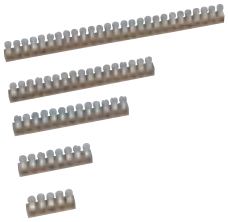

VT12205

BCZ-CS-CHP

Beschriftungsbg_1

KLV-BSB

VT19405

BCZ-A-BFS-H

10194

KLV-AP-45-W

Распределительные щитки навесного исполнения BC-A-./..

Держатели блоков клемм с блоком клемм

Название	Тип	Артикул	Упаковка (шт.)
Держатель блоков клемм KL4 с 1xKLV-KL-4	BCZ-CS-BO-KL4	294909	1

Держатель блоков клемм, пустой

Название	Тип	Артикул	Упаковка (шт.)
Держатель блоков клемм одинарный	BCZ-CS-BO	294905	1
Держатель блоков клемм двойной	BCZ-A-KLT	101590	1

Крышка держателя блоков клемм

Название	Тип	Артикул	Упаковка (шт.)
для держателя блоков клемм BCZ-CS-BO			
прозрачный	BCZ-CS-BO-T	103139	1
зеленый	BCZ-CS-BO-V	294907	1
синий	BCZ-CS-BO-B	294908	1
для держателя блоков клемм BCZ-CS-BO-KL4			
прозрачный	BCZ-CS-BO-KL4-T	103160	1
зеленый	BCZ-CS-BO-KL4-V	103161	1
синий	BCZ-CS-BO-KL4-B	294911	1

Блоки клемм макс. 63 A

Количество клемм	Тип	Артикул	Упаковка (шт.)
1x25 мм^2+4x16 мм^2	KLV-KL-4	236841	1
1x25 мм^2+7x16 мм^2	KLV-KL-7	236842	1
2x25 мм^2+11x16 мм^2	KLV-KL-11	236843	1
2x25 мм^2+15x16 мм^2	KLV-KL-15	236844	1
2x25 мм^2+25x16 мм^2	KLV-KL-25	236845	1

Общие аксессуары

Название	Тип	Артикул	Упаковка (шт.)
Набор петель для двери	BCZ-CS-CHP	294914	1
Лист маркировочных наклеек	KLV-BSB	279268	1
Комплект крепежных винтов для кожуха	BCZ-A-BFS-H	101591	1
Заглушка белая (6 модулей)	AP-45-W	275411	1

Технические данные на стр. 141

Распределит. щитки навесного исполнения с повыш. степенью защиты FKV-O7-FR, BC-MP65

- Класс защиты II
- Степень защиты IP55 для FKV-O7-FR
- Степень защиты IP55 для BC-MP65 (с дополнительными уплотнителями кабельных вводов)
- Высокая устойчивость к механическим нагрузкам
- Высокая устойчивость к воздействию агрессивных веществ

VT4600

VT26504, VT26204

Комплект поставки:
- Корпус
- Дверь
- Блок клемм с держателем блоков клемм
- Приборные DIN-рейки
- Руководство по монтажу

Комплект поставки BC-MP65:
- Корпус IP65
- Прозрачная дверь
- Приборные DIN-рейки
- Блок клемм N и PE (отсутствуют в BC-MP65-2/14P и BC-MP65-3/28P)
- Заглушки для лицевой панели
- Многоступенчатые уплотнители кабельных вводов IP54
- Лист маркировочных наклеек
- Руководство по монтажу

Распределит. щитки навесного исполнения с повышенной степенью защиты FKV-O7-FR

• Степень защиты IP55

VT4400

FKV-O7-FR

Количество рядов / блоков клемм N+PE	Тип	Артикул	Упаковка (шт.)
1/2x4	FKV-O7-FR55-1/4	276002	1
1/2x7	FKV-O7-FR55-1/8	276003	1
1/2x8	FKV-O7-FR55-1/12	276004	1

VT4500

FKV-O7-FR-H

Количество рядов / блоков клемм N+PE	Тип	Артикул	Упаковка (шт.)
1/2x10	FKV-O7-FR55-H-1/12	276005	1
1/2x14	FKV-O7-FR55-H-1/18	276006	1
2/2x17	FKV-O7-FR55-H-2/24	276007	1
2/2x22	FKV-O7-FR55-H-2/36	276008	1
3/2x28	FKV-O7-FR55-H-3/54	276009	1

VT1600

Резервные блоки клемм N и PE

Блоки клемм N+PE	Тип	Артикул	Упаковка (шт.)
2x4	FKV-O7-FR-N/PE-2x4	276021	1
2x7	FKV-O7-FR-N/PE-2x7	276022	1
2x10	FKV-O7-FR-N/PE-2x10	276023	1
2x14	FKV-O7-FR-N/PE-2x14	276024	1
2x22	FKV-O7-FR-N/PE-2x22	276025	1
2x28	FKV-O7-FR-N/PE-2x28	276026	1

Технические данные на стр. 144

Распределит. щитки навесного исполнения с повышенной степенью защиты BC-MP65

• Степень защиты IP65 с дополнительными уплотнителями вводов кабелей BCZ-MP65-CPR. У уплотнителей кабельных вводов, которые являются составной частью поставки распределительных щитков, только IP54!

• Типы, оканчивающиеся на **P**, не содержат блок клемм PE-N

VT26204

Количество модулей	Тип	Артикул	Упаковка (шт.)
3	BC-MP65-1/3	286010	1
5	BC-MP65-1/5	286011	1
9	BC-MP65-1/9	286012	1
12	BC-MP65-1/12	286013	1
24+4	BC-MP65-2/28	286014	1
36+6	BC-MP65-3/42	286015	1
48+8	BC-MP65-4/56	286016	1
12+2 дополнительное пространство для соединения и 1 внутренняя дополнит. приборная DIN-рейка	BC-MP65-2/14P	286017	1
24+4 дополнительное пространство для соединения и 1 внутренняя дополнит. приборная DIN-рейка	BC-MP65-3/28P	286018	1

VT26304

Аксессуары

VT27204

Название	Тип	Артикул	Упаковка (шт.)
Комплект для соединения шкафов	BCZ-MP65-COMS	286021	1
Боковая стенка, монтируемая на 300-мм бок	BCZ-MP65-MF	286022	1
Комплект для запирания	BCZ-MP65-LS	286023	1
Крышка приводов	BCZ-MP65-CABC	286024	1
Заглушка для лицевой панели (6 модулей)	BCZ-MP65-COVS	286025	1
Вентиляционный сальник M20 IPX4	BCZ-MP65-VP	286026	100
Сальниковый кабельный ввод IP68 M20	BCZ-MP65-CPR-M20	286027	30
Сальниковый кабельный ввод IP68 M25	BCZ-MP65-CPR-M25	286028	25
Сальниковый кабельный ввод IP68 M32	BCZ-MP65-CPR-M32	286029	10

Технические данные на стр. 143

Корпусы CI

- Корпусы для общего использования
- Корпус CI из поликарбоната, армированного стекловолокном
- Высокая устойчивость к механическому и химическому воздействию
- Номинальный ток до 630 А
- Степень защиты IP65
- Пригодны для трудных условий (влажность, пыль, возможность механической нагрузки, воздействия химич. веществ)
- Крепежные компоненты крышки с пружинным механизмом, который препятствует их освобождению в результате механического удара
- Пружинный механизм крепежных винтов позволяет выпускание избыточного давления, возникшего при отключении автоматического выключателя

Корпусы CI...E, CI...X

- CI...E корпусы распределит. щитков с подготовкой для метрич. вводов для кабелей во всех стенках
- CI корпус распределительного щитка без фланцевой панели
- Степень защиты IP65
- Крышка прозрачная или непрозрачная (RAL 7032, серая)
- Кронштейны BL-CI для монтажа на стену или на панель
- Пломбируемые крепежные зажимы крышки

00255244_0

CI...E с прозрачный крышкой, CI...E...T с прозрачный крышкой и основанием

Высота [мм]	Ширина [мм]	Глубина [мм]	Подготовка для вводов кабелей сверху и снизу / сбоку	Тип	Артикул	Упаковка (шт.)
250	187,5	150	B / A	CI23E-125	19570	1
250	187,5	175	B / A	CI23E-150	21943	1
250	375	150	D / C	CI43E-125	93133	1
250	375	175	D / C	CI43E-150	95506	1
250	375	225	D / C	CI43E-200	97879	1
375	375	150	F / E	CI44E-125	31436	1
375	375	175	F / E	CI44E-150	33809	1
375	375	225	F / E	CI44E-200	36182	1
375	375	225	F / E	CI44E-200-T	90147	1
375	375	275	F / E	CI44E-250	38555	1
500	375	225	2xD / E	CI45E-200	1891	1

CI...E с серой крышкой

Высота [мм]	Ширина [мм]	Глубина [мм]	Подготовка для вводов кабелей сверху и снизу / сбоку	Тип	Артикул	Упаковка (шт.)
250	187,5	150	B / A	CI23E-125-RAL7032	90152	1
250	187,5	175	B / A	CI23E-150-RAL7032	90153	1
250	375	150	D / C	CI43E-125-RAL7032	90154	1
250	375	175	D / C	CI43E-150-RAL7032	90155	1
250	375	225	D / C	CI43E-200-RAL7032	90156	1
375	375	150	F / E	CI44E-125-RAL7032	90157	1
375	375	175	F / E	CI44E-150-RAL7032	90158	1
375	375	225	F / E	CI44E-200-RAL7032	90159	1
500	375	225	2xD / E	CI45E-200-RAL7032	90160	1

00255213_0

CI...X с прозрачной крышкой

- Без отверстий для выламывания для ввода кабелей

Высота [мм]	Ширина [мм]	Глубина [мм]	к	Тип	Артикул	Упаковка (шт.)
250	187,5	150		CI23X-125	10408	1
250	187,5	175		CI23X-150	15154	1
250	375	150		CI43X-125	19900	1
250	375	175		CI43X-150	24646	1
250	375	225		CI43X-200	29392	1
375	375	150		CI44X-125	31765	1
375	375	175		CI44X-150	34138	1
375	375	225		CI44X-200	36511	1
375	500	225		CI45X-200	98469	1

Подготовка для вводов кабелей

A

1 x M32/20
6 x M20
2 x M16

B

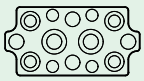

2 x M32/20
4 x M25/16
4 x M20
4 x M16

C

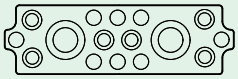

2 x M50/20
6 xM25/16
8 x M20

D

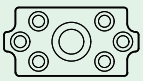

1 x M50/32
6 x M25/16

E

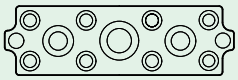

1 x M50/32
2 x M40/25
8 x M25/16
2 x M20

F

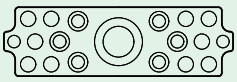

1 x M63/40
6 x M25/16
10 x M20
2 x M16

Технические данные на стр. 144

Корпусы CI с фланцевыми панелями

00073482_0

- Боковые панели глухие, возможно установить фланцы
- Верхняя панель открытая для фланца, без заглушки
- Степень защиты IP65 (снизу)
- Прозрачная крышка
- На крепежные зажимы крышки можно поставить пломбу

Высота [мм]	Ширина [мм]	Глубина [мм]	Тип	Артикул	Упаковка (шт.)
250	187,5	150	CI23-125	98208	1
250	187,5	175 250	CI23-150	12781	1
375	150	250 375	CI43-125	17527	1
175	250	375 225	CI43-150	22273	1
375	375	150 375	CI43-200	27019	1
375	175	375 375	CI44-125	12452	1
225	375	375 275	CI44-150	17198	1
500	375	225 750	CI44-200	21944	1
375	225	750 375	CI44-250	26690	1
275			CI45-200	1896	1
			CI48-200	78896	1
			CI48-250	83642	1

Корпус распределительного щитка KST с монтированной фланцевой панелью

00114353_0

- Боковые панели глухие, возможно установить фланцы
- Кабельный фланец с вводами KT снизу
- Степень защиты IP65
- Прозрачная крышка
- На крепежные зажимы крышки можно поставить пломбу

Высота [мм]	Ширина [мм]	Глубина [мм]	Наружный диаметр кабеля для фланца [мм]	Тип	Артикул	Упаковка (шт.)
187,5	250	150	2 x 14-54	KST32-125	69774	1
187,5	250	175	2 x 14-54	KST32-150	72147	1
375	250	150	2 x 14-54	KST34-125	76893	1
375	250	175	2 x 14-54	KST34-150	74520	1
375	250	225	2 x 14-54	KST34-200	79266	1
250	375	150	3 x 14-68	KST43-125	81639	1
250	375	175	3 x 14-68	KST43-150	84012	1
250	375	225	3 x 14-68	KST43-200	86385	1
375	375	150	3 x 14-68	KST44-125	88758	1
375	375	175	3 x 14-68	KST44-150	91131	1
375	375	225	3 x 14-68	KST44-200	93504	1
375	375	275	3 x 14-68	KST44-250	95877	1
750	375	225	3 x 14-68	KST48-200	98250	1
750	375	275	3 x 14-68	KST48-250	10450	1

Технические данные на стр. 144

Запасные основания для корпусов CI

Основания для корпусов CI…E

- С подготовкой для метрических вводов для кабелей во всех стенках
- Отверстие в боковой стенке можно выломить как целое

Высота [мм]	Ширина [мм]	Открыто сверху и снизу	Сбоку закрыто, можно выломить как целое	Тип	Артикул	Упаковка (шт.)
250	187,5	1 x M32/20 6 x M20 2 x M16	2 x M32/20 4 x M25/16 4 x M20 4 x M16	U-CI23E	38793	1
250	375	2 x M50/32 6 x M25/16 8 x M20	1 x M50/32 6 x M25/16	U-CI43E	64896	1
375	375	1 x M50/32 2 x M40/25 8 x M25/16 2 x M20	1 x M63/40 6 x M25/16 10 x M20 2 x M16	U-CI44E	69642	1
500	375	1 x M50/32 2 x M40/25 8 x M25/16 2 x M20	2 ks 1 x M50/32 2 ks 6 x M25/16	U-CI45E	1893	1

Основания для корпусов CI…X

- Без подготовки для метрических вводов для кабелей

Высота [мм]	Ширина [мм]	Тип	Артикул	Упаковка (шт.)
250	187,5	U-CI23X	57909	1
250	375	U-CI43X	62655	1
375	375	U-CI44X	67401	1
500	375	U-CI45X	98470	1

Основания для корпусов CI с подготовкой для метрических вводов для кабелей

- Боковые панели глухие, можно установить фланцы
- Открыто сверху и снизу

Высота [мм]	Ширина [мм]	Открыто сверху и снизу	Сбоку закрыто, можно выломить как целое	Тип	Артикул	Упаковка (шт.)
250	187,5	для FL2...	для FL3...	U-CI23	60282	1
250	375	для FL4...	для FL3...	U-CI43	65028	1
375	375	для FL4...	для FL4...	U-CI44	67269	1
500	375	для FL4...	для FL3...	U-CI45	1894	1
750	375	для FL4...	для FL4...	U-CI48	83880	1

Технические данные на стр. 144

Резервная крышка для корпусов CI

Прозрачная

- На крепежные зажимы крышки можно поставить пломбу
- Включая уплотнение

Высота [мм]	Ширина [мм]	Монтажная глубина [мм]	Для корпуса	Тип	Артикул	Упаковка (шт.)
250	187,5	125	U-CI23...	D125-CI23	14830	10
250	187,5	150	U-CI23...	D150-CI23	24322	4
250	375	125	U-CI43...	D125-CI43	17203	5
250	375	150	U-CI43...	D150-CI43	38560	2
250	375	200	U-CI43...	D200-CI43	74155	2
375	375	125	U-CI44...	D125-CI44	19576	5
375	375	150	U-CI44...	D150-CI44	40933	2
375	375	200	U-CI44...	D200-CI44	76528	2
375	375	250	U-CI44...	D250-CI44	81274	1
500	375	200	U-CI45...	D200-CI45	1895	2
750	375	200	U-CI48...	D200-CI48	78901	2
750	375	250	U-CI48...	D250-CI48	83647	1

Непрозрачная

- Серая ~ RAL 7032
- На крепежные зажимы крышки можно поставить пломбу
- Включая уплотнение

Высота [мм]	Ширина [мм]	Монтажная глубина [мм]	Для корпуса	Тип	Артикул	Упаковка (шт.)
250	187,5	125	U-CI23...	D125-CI23-RAL7032	98471	10
250	187,5	150	U-CI23...	D150-CI23-RAL7032	98472	4
250	375	125	U-CI43...	D125-CI43-RAL7032	2843	5
250	375	150	U-CI43...	D150-CI43-RAL7032	98473	2
250	375	200	U-CI43...	D200-CI43-RAL7032	5216	2
375	375	125	U-CI44...	D125-CI44-RAL7032	7589	5
375	375	150	U-CI44...	D150-CI44-RAL7032	98474	2
375	375	200	U-CI44...	D200-CI44-RAL7032	9962	2
375	375	250	U-CI44...	D250-CI44-RAL7032	98475	1
500	375	200	U-CI45...	D200-CI45-RAL7032	98476	2
750	375	200	U-CI48...	D200-CI48-RAL7032	98477	2
750	375	250	U-CI48...	D250-CI48-RAL7032	98478	1

00114440_0

Крепежные детали для корпусов CI

Для корпуса (количество крепеж. деталей)	Тип	Артикул	Упаковка (шт.)
CI23 (4 шт.), CI43 (4 шт.), CI44 (4 шт.)	DV125-CI	1923	10
CI23 (4 шт.), CI43 (4 шт.), CI44 (4 шт.), CI45 (4 шт.), CI48 (6 шт.)	DV150-250-CI	1924	10

461A0780

Набор крышек петель

- Для корпусов CI...E, CI...X
- Для корпусов CI... корпусы; с боков, если не использован фланец
- 1 набор состоит из 2 крышек

Для корпуса (количество крепеж. деталей)	Тип	Артикул	Упаковка (шт.)
CI48: 1 набор	DSCH-CI	34224	5 наборов

Технические данные на стр. 144

00114434_0

Ручка

- Для простого демонтажа крепежных деталей корпуса без использования отвертки

Для корпуса / Количество ручек	Тип	Артикул	Упаковка (шт.)
CI23(...)-125, 150 / 4 шт. CI43(...)-125, 150 / 4 шт. CI44(...)-125, 150 / 4 шт.	HG-CI	046382	20

Корпуса с большей глубиной требуют использование монтажной надставки ручки.

00114437_0

Монтажная надставка для ручки

- Для крышки D200-...

Для корпуса / Количество	Тип	Артикул	Упаковка (шт.)
CI43-200/(D200-CI43) / 4 шт. CI44-200/(D200-CI44) / 4 шт. CI48-200/(D200-CI48) / 6 шт.	VHG50-CI	44880	8

00061680_0

Пломбировочный комплект

- Использование сверху крышки с D200-...
- Один комплект состоит из 2 пломб
- Используется один комплект по диагонали на корпус

	Тип	Артикул	Упаковка (шт.)
	PLV200-CI	44881	5 комплектов

Технические данные на стр. 144

Инсталляционные корпусы AE/I

- Подготовка для метрических вводов для кабелей во всех стенках
- Степень защиты IP65
- Приборные рейки
- Прозрачная крышка
- Заглушки для неиспользованных позиций
- Блоки клемм PE/N (помещены сбоку)
- Кронштейны BL-CI для монтажа на стену
- На крепежные зажимы крышки можно поставить пломбу
- Глубина корпуса 150 мм
- Расстояние между приборными рейками 125 мм

Корпус AE/I с прозрачной дверью

00114437_0

Количество рядов / Модулей в ряду / Модулей всего	Высота / Ширина [мм]	Подготовка для вводов кабелей сверху и снизу / с боков	Блоки клемм PE / N	Тип	Артикул	Упаковка (шт.)
1 / 9 / 9	187,5/250	B / A	2 x (2 x (6 – 16) мм^2 + 7 x (1 – 4) мм^2)	AE/I23E	29766	1
3 / 9 / 27	375/250	D / C	2 x (4 x (6 – 35) мм^2 + 20 x (1 – 4) мм^2)	AE/I43E	239	1
3 / 15 / 45	375/375	E / F	2 x (4 x (6 – 35) мм^2 + 20 x (1 – 4) мм^2)	AE/I44E	4985	1

Корпус AE/I.../T с прозрачной дверью

461A1260

Количество рядов / Модулей в ряду / Модулей всего	Высота / Ширина [мм]	Подготовка для вводов кабелей сверху и снизу / с боков	Блоки клемм PE / N	Тип	Артикул	Упаковка (шт.)
1 / 9 / 9	187,5/250	B / A	2 x (2 x (6 – 16) мм^2 + 7 x (1 – 4) мм^2)	AE/I23E/T	32139	1
3 / 9 / 27	375/250	D / C	2 x (4 x (6 – 35) мм^2 + 20 x (1 – 4) мм^2)	AE/I43E/T	2612	1
3 / 15 / 45	375/375	E / F	2 x (4 x (6 – 35) мм^2 + 20 x (1 – 4) мм^2)	AE/I44E/T	61937	1

Подготовка для вводов кабелей:

A

1 x M32/20
6 x M20
2 x M16

B

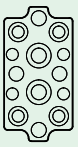

2 x M32/20
4 x M25/16
4 x M20
4 x M16

C

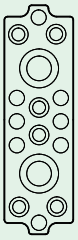

2 x M50/20
6 xM25/16
8 x M20

D

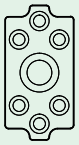

1 x M50/32
6 x M25/16

E

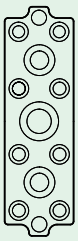

1 x M50/32
2 x M40/25
8 x M25/16
2 x M20

F

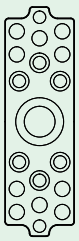

1 x M63/40
6 x M25/16
10 x M20
2 x M16

Технические данные на стр. 144

Корпусы CI AV/I

- Отверстия в верхней и нижней панели можно полностью выломить
- Боковые панели открыты для фланца, без заглушки
- Степень защиты IP65
- Приборные рейки
- Прозрачная крышка
- Заглушки для неиспользованных позиций
- Кронштейны BL-CI для монтажа на стену
- На крепежные детали крышки можно поставить пломбу
- Расстояние между приборными рейками 125 мм

00114443_0

Высота [мм]	Ширина [мм]	Глубина [мм]	Количество рядов / Модулей в ряду / Модулей всего	Тип	Артикул	Упаковка (шт.)
187,5	250	150	1 / 9 / 9	AV/I23-125	36089	1
187,5	250	175	1 / 9 / 9	AV/I23-150	43208	1
375	250	150	3 / 9 / 27	AV/I43-125	47954	1
375	250	225	3 / 9 / 27	AV/I43-200	45581	1
375	375	150	3 / 15 / 45	AV/I44-125	59819	1
375	375	225	3 / 15 / 45	AV/I44-200	62192	1

Монтажные рамы с приборными рейками

00061605

00061608

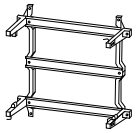

Количество рядов	Приборная рейка Длина [мм] / модулей	Для корпуса	Тип	Артикул	Упаковка (шт.)
1	162 / 9	CI23	TG23	44004	1
3	162 / 9	CI43	TG43	46377	1
3	270 / 15	CI44	TG44	48750	1

Лицевые панели

00061611

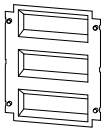

Количество рядов	Для рамы	Тип	Артикул	Упаковка (шт.)
1	TG23	GA-O/I23	51123	5
3	TG43	GA-O/I43	53496	5
3	TG44	GA-O/I44	55869	5

Заглушки

00070932

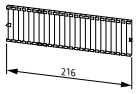

Длина	Тип	Артикул	Упаковка (шт.)
24 x 0,5 TE	VST12	2322	10

Блоки клемм N и PE

00063702

00061692

Исполнение	Для рамы	Колич. клемм N / PE	Тип	Артикул	Упаковка (шт.)
N	TG23	2 x (6 – 35) мм^2 + 7 x (1 – 4) мм^2	N23AE	58242	1
N	TG43, TG44	4 x (6 – 35) мм^2 + 20 x (1 – 4) мм^2	N434AE	60615	1
PE	TG23	2 x (6 – 35) мм^2 + 7 x (1 – 4) мм^2	PEN23AE	65361	1
PE	TG43, TG44	4 x (6 – 35) мм^2 + 20 x (1 – 4) мм^2	PEN434AE	62988	1

Технические данные на стр. 144

Корпусы для электрических счетчиков ZG/I

- Корпусы с крестом для электрич. счетчиков
- Степень защиты IP65
- Подготовка для метрических вводов для кабелей со всех сторон (исключение: ZG/I48-200)
- ZG/I48-200 - сверху и снизу можно полностью выломить отверстия для фланцев FL4...
- Прозрачная крышка (дверь для ZG/I45E-200-T)
- Кронштейны BL-CI для монтажа на стену
- Пломбировочные крепежные зажимы на верхней грани крышки

00114473_0

Высота [мм]	Ширина [мм]	Глубина [мм]	Подготовка для вводов кабелей сверху и снизу / с боков	Позиций для эл. счетчиков / приборных реек	Тип	Артикул	Упаковка (шт.)
375	250	175	D / C	1 / 0	ZG/I43E-G-150	13151	1
375	250	225	D / C	1 / 0	ZG/I43E-G-200	15524	1
375	375	175	E / F	1 / 0	ZG/I44E-150	17897	1
375	375	225	E / F	1 / 0	ZG/I44E-200	20270	1
500	375	225	E / 2xD	1 / 1	ZG/I45E-200	98479	1
500	375	225	E / 2xD	1 / 1	ZG/I45E-200-T	90145	1
750	375	225	- / -	1 / 1	ZG/I48-200	22643	1

Подготовка для вводов кабелей:

C

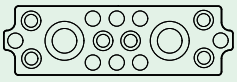

2 x M50/20
6 xM25/16
8 x M20

D

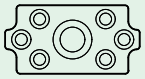

1 x M50/32
6 x M25/16

E

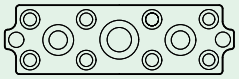

1 x M50/32
2 x M40/25
8 x M25/16
2 x M20

F

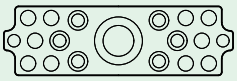

1 x M63/40
6 x M25/16
10 x M20
2 x M16

Крест для электрических счетчиков

- Включая 3 крепежных винта

461A0290

	Тип	Артикул	Упаковка (шт.)
	ZK1	1892	5

Монтажные платы из листовой стали

- Оцинкованная сталь, толщина 3 мм
- Включая крепежные винты

461A0130

Для корпуса	Тип	Артикул	Упаковка (шт.)
CI23	M3-CI23	19709	5
CI43 1 шт., CI45 2 шт.	M3-CI43	29201	5
CI44	M3-CI44	31574	5
CI45	M3-CI45	3036	5
CI48	M3-CI48	36320	5

Монтажные платы из стекловолокна

- Изоляционный материал армированный стекловолокном, толщина 4 мм
- Включая крепежные винты
- Приборы крепятся с помощью утопленных гаек

Для корпуса	Тип	Артикул	Упаковка (шт.)
CI23	IM4-CI23	86081	5
CI43 1 шт., CI45 2 шт.	IM4-CI43	88454	5
CI44	IM4-CI44	90827	5
CI48	IM4-CI48	93200	5

Утопленные гайки для изолированных монтажных плат

Резьба	Тип	Артикул	Упаковка (шт.)
M4	EM4-CI	2293	100
M5	EM5-CI	2294	100
M6	EM6-CI	2295	100

Технические данные на стр. 144

461A1040

Монтажная панель

- Полезная длина 330 мм для корпуса размером в 375 мм
- Оцинкованная сталь, толщина 3 мм
- Включая крепежные винты

Для корпуса	Тип	Артикул	Упаковка (шт.)
Горизонтально CI43, CI44, CI45, CI48 Вертикально CI44	ML4	41069	10

461A1050

Приборные рейки

- Высота 7,5 или 15 мм
- Оцинкованная листовая сталь
- Включая крепежные винты

Высота [мм]	Для корпуса размером в [мм]	Полезная длина [мм] / модулей	Тип	Артикул	Упаковка (шт.)
7,5	187,5	145 / 8	CL2	29064	20
7,5	250	207 / 11,5	CL3	33810	20
7,5	375	332 / 18,5	CL4	38556	20
15	187,5	145 / 8	CL2-15	31437	10
15	250	207 / 11,5	CL3-15	36183	10
15	375	332 / 18,5	CL4-15	40929	10

320A0860

320A0830

Дистанционные втулки

- Для увеличения пространства для монтажа
- 4 шт. требуются для монтажной панели
- 2 шт. требуются для приборной рейки

Высота [мм]	Тип	Артикул	Упаковка (шт.)
10	ADT200-190	2289	10
15	ADT125-110	2290	10
25	HS25-CI	2291	25
50	HS50-CI	2292	25

461A1070

Запасные невыпадающие винты для крепления монтажных систем

- Для монтажных плат, монтажных панелей, приборных реек

Тип	Артикул	Упаковка (шт.)
UBS4,8	2288	25

461A1080

Подпорка монтажных реек

- Позволяет увеличить нагрузку рейки CL4-15
- Макс. нагрузка 4 кг без подпорки, 10 кг с подпоркой

Тип	Артикул	Упаковка (шт.)
TSCL4-15	98480	10

Технические данные на стр. 144

Кабельные фланцы

00062145

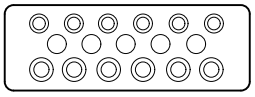

00062160

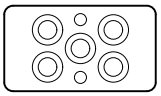

00062163

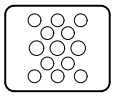

- Уплотнительный фланец из пенорезины
- Простой и быстрый монтаж

Для корпуса размером в [мм]	Подготовка для кабелей	Тип	Артикул	Упаковка (шт.)
375	-	FL4-X	24355	10
375	26 x M16, 14 x M20	FL4-2	14863	10
375	5 x M25, 6 x M25/16, 6 x M32/20	FL4-3	17236	10
375	4 x M16, 2 x M25/16, 8 x M40/25	FL4-4	19609	10
375	2 x M16, 4 x M20, 2 x M25/16, 2 x M40/25, 3 x M50/32	FL4-5	21982	10
250	-	FL3-X	93171	10
250	18 x M16, 4 x M20	FL3-1	88425	10
250	6 x M20, 4 x M25, 4 x M25/16	FL3-2	90798	10
250	1 x M16, 5 x M40/25	FL3-3	22644	10
187,5	-	FL2-X	86052	10
187,5	10 x M16, 3 x M20	FL2-2	17898	10
187,5	6 x M20, 2 x M25/16	FL2-3	20271	10
125	-	FL1-X	78933	10

Кабельный фланец из пенорезины IP54

00005673

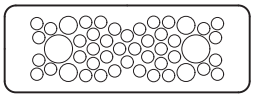

- Степень защиты IP54
- Для корпуса размером в 375 мм

Для кабелей наружного диаметра [мм]	Тип	Артикул	Упаковка (шт.)
42 x 10 – 13, 4 x 15 – 19, 2 x 20 – 30	FL4-D	44879	10

Монтажные надставки для кабельных вводов

00061629

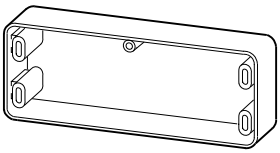

- Увеличение пространства для соединения кабелей на 25 мм
- Для монтажа к боковым панелям корпуса

Ширина [мм]	Для кабельных фланцев	Тип	Артикул	Упаковка (шт.)
250	FL3-...	ZRF3	67734	2
375	FL4-...	ZRF4	70107	2

Дверцы

00114509_0

- Степень защиты IP65
- Дверцы, открывающиеся на 180°
- Позицию петлей клиент может поменять на правую, левую, верхнюю или нижнюю
- Самоклеящийся шаблон для обозначения выреза
- Крепежные винты
- Прозрачные

Для корпуса	Тип	Артикул	Упаковка (шт.)
CI23..., D...-CI23	T-CI23	93833	2
CI43..., D...-CI43 1 шт., CI45..., D...-CI45 2 шт.	T-CI43	96206	2
CI44..., D...-CI44 1 шт., CI48..., D...-CI48 2 шт.	T-CI44	98579	2

Откидные крышки с петлями

00061632

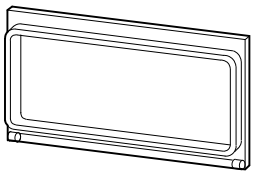

- Для монтажа на корпус в произвольной позиции
- Степень защиты IP55
- Угол открывания 180°
- Позицию петлей с одной стороны невозможно менять

Размеры [мм]	Тип	Артикул	Упаковка (шт.)
145 x 80	K-A	43372	1
185 x 90	KG-A	55244	1

Технические данные на стр. 144

00061635

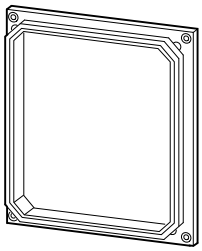

Крышки с дверью

- Степень защиты IP65

Монтажная глубина [мм]	Для корпуса	Тип	Артикул	Упаковка (шт.)
125	U-CI23...	D125-CI23/T	72476	10
150	U-CI23...	D150-CI23/T	74849	4
125	U-CI43...	D125-CI43/T	77222	2
150	U-CI43...	D150-CI43/T	79595	2
200	U-CI43...	D200-CI43/T	81968	2
125	U-CI44...	D125-CI44/T	84341	2
150	U-CI44...	D150-CI44/T	86714	2
200	U-CI44...	D200-CI44/T	89087	2
250	U-CI44...	D250-CI44/T	91460	1

461A0800

Комплекты для взаимного соединения корпусов

Для корпуса размером в [мм]	Тип	Артикул	Упаковка (шт.)	
187,5		BS2-CI	90750	10
250, 500 (нужны 2 комплекта)		BS3-CI	97869	10
375, 750 (нужны 2 комплекта)		BS4-CI	14815	10

461A1120

Соединительный адаптер

- Для соединения корпусов с боковыми панелями разного размера

	Тип	Артикул	Упаковка (шт.)
	FT-CI	2319	10

00114521_0

Комплекты подвязки кабеля

- Позволяют крепление кабелей

Для корпуса размером в [мм]	Тип	Артикул	Упаковка (шт.)	
250		STB3-CI	219217	1
375		STB4-CI	34223	1

461A1140

Фланцевые панели

- Позволяют подвести кабели спереди
- С кабельными вводами KT
- Крепление при помощи уголков VS-KC-CI

Для корпуса размер [мм]	Для диаметра кабеля [mm]	Тип	Артикул	Упаковка (шт.)
250	2 x 14-54	KS3-CI	57621	1
375	3 x 14-68	KS4-CI	62367	1

461A1160

Комплект держателей для монтажа на стену

- Для монтажа корпусов CI прямо на стену
- Макс. до 4 корпусов CI43...
- Каждый комплект содержит 4 держателя

Название	Тип	Артикул	Упаковка (шт.)
	BL-CI	36168	5
Стальные	BL-CI-VA	38541	5

Технические данные на стр. 144

00007137

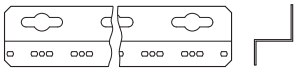

Настенные угловые кронштейны

- Для монтажа корпусов CI на расстоянии 50 мм от стены

Длина	Тип	Артикул	Упаковка (шт.)
Несокращенные, 2125 мм	W16/32	90146	1
Макс. 2 x CI43 один над другим	W4/8	48755	1
Макс. 2 x CI44 один над другим	W6/12	51128	1
Макс. 4 x CI43 один над другим	W8/16	53501	1
Макс. 5 x CI43 один над другим	W10/20	55874	1

Крепежные винты

- Для монтажа корпусов CI на настенные угловые кронштейны W...

	Тип	Артикул	Упаковка (шт.)
	LT284-M6X20-C	50325	100

461A1170

461A1180

Соединяющие держатели

- Для соединения корпуса и фланца или фланцевой панели
- Необходимо использовать клин K-CI

Пригодно для	Тип	Артикул	Упаковка (шт.)
Соединение корпуса и фланца	VS-CI	2315	100
Крепление фланцевой панели	VS-KS-CI	38460	25

461A1190

Клинья K-CI

- Вместе с VS-CI или VS-KS-CI для сборки корпусов и для крепления кабельных фланцев и фланцевых панелей

	Тип	Артикул	Упаковка (шт.)
	K-CI	2314	100

461A1200

Держатель KD4-CI

- Для сборок корпусов, корпус размером в 375 мм

	Тип	Артикул	Упаковка (шт.)
	KD4-CI	2313	100

Уплотнение D.-CI

- Для сборок корпусов

Для корпуса размером в [мм]	Тип	Артикул	Упаковка (шт.)
187,5	D2-CI	2310	20
250	D3-CI	2311	20
275	D4-CI	2312	20

Технические данные на стр. 144

Метрические мембранные втулки кабельных вводов KT-M

VT06508

- Степень защиты IP66, с интегрированной протыкаемой мембраной
- Полиэтиленовый и термопластичный эластомер, без галогенов

Наружная резьба	Диаметр отверстия [мм]	Наруж. диаметр кабеля [мм]	Тип	Артикул	Упаковка (шт.)
M16	16,5	1-9	KT-M16	216983	100
M20	20,5	1-13	KT-M20	207602	100
M25	25,5	1-18	KT-M25	207603	100
M32	32,5	1-25	KT-M32	207604	100

Метрические сальниковые вводы кабелей V-M

VT05708

- С фиксирующей гайкой
- Интегрированное расслабление натяжения
- Степень защиты IP68 макс. до 5 бар
- Полиамидовые и без галогенов
- Класс воспламеняемости V2 согласно UL94

Наружная резьба	Диаметр отверстия [мм]	Наруж. диаметр кабеля [мм]	Тип	Артикул	Упаковка (шт.)
M12	12,5	3-7	V-M12	215078	20
M16	16,5	4,5-10	V-M16	215077	20
M20	20,5	6-13	V-M20	206910	20
M25	25,5	9-17	V-M25	206911	20
M32	32,5	13-21	V-M32	206912	10
M32	32,5	18-25	V-M32G [1]	226156	10
M40	40,5	16-28	V-M40	209668	10
M50	50,5	21-35	V-M50	206913	5
M63	63,5	34-48	V-M63	214835	3

[1] Сальники согласно EN 50262

Мультиуплотнения с метрической резьбой MFD

VT06708

Наружная резьба	Наружный диаметр кабеля [мм]	Тип	Артикул	Упаковка (шт.)
M25	4 x 5-6	MFD25	215451	25
M32	4 x 3,5-7	MFD32	215452	25

Уплотняющие шайбы для неиспользованных отверстий в мультиуплотнениях MFD...

VT07208

- Для неиспользованных отверстий в MFD

Для кабельных вводов	Тип	Артикул	Упаковка (шт.)
MFD25	MFV25-6	215453	50
MFD32	MFV32-7	215454	50

Втулки KT

VT05608

- Для корпусов с толщиной стенок в 2 – 3 мм
- Поливинилхлорид

Диаметр отверстия [мм]	Наруж. диаметр кабеля [мм]	Тип	Артикул	Упаковка (шт.)
58	14-54	KT3	31523	2
75	14-68	KT4	36269	3

Втулки для компенсации давления / вентиляционные втулки KT-M25F

VT06608

- Метрические вентиляционные втулки
- Для использования снизу или с боков корпуса
- Полиэтилен и поливинилхлорид

Наружная резьба	Диаметр отверстия [мм]	Тип	Артикул	Упаковка (шт.)
M25	25,5	KT-M26F	224556	50

Вентиляционные сальники IP56, STB-M

VT05808

- Пропускают воздух, не пропускают пыль
- Для предотвращения конденсации пара
- Для использования снизу или с боков корпуса
- Полиамид, без галогенов

Наружная резьба	Диаметр отверстия [мм]	Тип	Артикул	Упаковка (шт.)
M20	20,5	STB-M20F	224557	20
M25	25,5	STB-M25F	224558	20

Технические данные на стр. 145, 149

Распределительные щитки большого объема BF-...-C

- Распределительные щитки большого объема, встраиваемое исполнения и навесное исполнение
- Степень защиты IP30
- Ударопрочность IK06
- Класс защиты I
- Дверь и шкаф из листовой стали
- Полная комплектация блоками клемм до 125 А

Распределительные щитки BF

- В комплект входят: дверь, лицевые панели, монтажная рама с DIN-рейками и блоки клемм N/PE
- Ширина для 24 или 33 модулей

Распределительные щитки большого объема встраиваемого исполнения BF-U

- Глубина 127 мм

Модулей на ряд	Количество рядов	Тип	Артикул	Упаковка (шт.)
Белый цвет (RAL 9016):				
24	3	BF-U-3/72-C	283048	1
24	4	BF-U-4/96-C	283049	1
24	5	BF-U-5/120-C	283050	1
24	6	BF-U-6/144-C	283051	1
33	4	BF-U-4/132-C	103097	1
33	5	BF-U-5/165-C	103098	1
33	6	BF-U-6/198-C	103099	1
Серый цвет (RAL 7035):				
24	3	BF-U-3/72-G-C	283056	1
24	4	BF-U-4/96-G-C	283057	1
24	5	BF-U-5/120-G-C	283058	1
24	6	BF-U-6/144-G-C	283059	1
33	4	BF-U-4/132-G-C	103100	1
33	5	BF-U-5/165-G-C	103101	1
33	6	BF-U-6/198-G-C	103102	1

Распределительные щитки большого объема встраиваемого исполнения BF-U-./..-C, дверь со стеклом

- Глубина 127 мм

VT15505

Модулей на ряд	Количество рядов	Тип	Артикул	Упаковка (шт.)
Белый цвет (RAL 9016):				
24	3	BF-UT-3/72-C	103117	1
24	4	BF-UT-4/96-C	103118	1
24	5	BF-UT-5/120-C	103119	1
24	6	BF-UT-6/144-C	103120	1
33	4	BF-UT-4/132-C	103121	1
33	5	BF-UT-5/165-C	103122	1
33	6	BF-UT-6/198-C	103123	1
Серый цвет (RAL 7035):				
24	3	BF-UT-3/72-G-C	103124	1
24	4	BF-UT-4/96-G-C	103125	1
24	5	BF-UT-5/120-G-C	103126	1
24	6	BF-UT-6/144-G-C	103127	1
33	4	BF-UT-4/132-G-C	103128	1
33	5	BF-UT-5/165-G-C	103129	1
33	6	BF-UT-6/198-G-C	103130	1

Технические данные на стр. 150

Распределительные щитки большого объема навесного исполнения BF-O

- Глубина 140 мм
- Комплект поставки включает кабельные фланцы

Модулей на ряд	Количество рядов	Тип	Артикул	Упаковка (шт.)
Белый цвет (RAL 9016):				
24	3	BF-O-3/72-C	283031	1
24	4	BF-O-4/96-C	283032	1
24	5	BF-O-5/120-C	283033	1
24	6	BF-O-6/144-C	283034	1
33	4	BF-O-4/132-C	103091	1
33	5	BF-O-5/165-C	103092	1
33	6	BF-O-6/198-C	103093	1
Серый цвет (RAL 7035):				
24	3	BF-O-3/72-G-C	283044	1
24	4	BF-O-4/96-G-C	283045	1
24	5	BF-O-5/120-G-C	283046	1
24	6	BF-O-6/144-G-C	283047	1
33	4	BF-O-4/132-G-C	103094	1
33	5	BF-O-5/165-G-C	103095	1
33	6	BF-O-6/198-G-C	103096	1

VT15405

Распределительные щитки большого объема навесного исполнения BF-O-./..-C, дверь со стеклом

- Глубина 140 мм
- Комплект поставки включает кабельные фланцы

Модулей на ряд	Количество рядов	Тип	Артикул	Упаковка (шт.)
Белый цвет (RAL 9016):				
24	3	BF-OT-3/72-C	103103	1
24	4	BF-OT-4/96-C	103104	1
24	5	BF-OT-5/120-C	103105	1
24	6	BF-OT-6/144-C	103106	1
33	4	BF-OT-4/132-C	103107	1
33	5	BF-OT-5/165-C	103108	1
33	6	BF-OT-6/198-C	103109	1
Серый цвет (RAL 7035):				
24	3	BF-OT-3/72-G-C	103110	1
24	4	BF-OT-4/96-G-C	103111	1
24	5	BF-OT-5/120-G-C	103112	1
24	6	BF-OT-6/144-G-C	103113	1
33	4	BF-OT-4/132-G-C	103114	1
33	5	BF-OT-5/165-G-C	103115	1
33	6	BF-OT-6/198-G-C	103116	1

Технические данные на стр. 150

Аксессуары (запасные части)

wa_vt01204

Название	Модулей на ряд	Тип	Артикул	Упаковка (шт.)
Лицевые панели глухие, белые				
Однорядная	24	BFZ-FP-1/24	285650	1
Однорядная крайняя	24	BFZ-FP-1+/24	283061	1
Двухрядная	24	BFZ-FP-2/48	283060	1
Двухрядная крайняя	24	BFZ-FP-2+/48	283062	1
Трехрядная крайняя	24	BFZ-FP-3+/72	283063	1
Однорядная	33	BFZ-FP-1/33	240748	1
Однорядная крайняя	33	BFZ-FP-1+/33	240749	1
Двухрядная	33	BFZ-FP-2/66	240750	1
Двухрядная крайняя	33	BFZ-FP-2+/66	240751	1
Лицевые панели глухие, серые				
Однорядная крайняя	24	BFZ-FP-1+/24-G	283066	1
Двухрядная	24	BFZ-FP-2/48-G	283065	1
Двухрядная крайняя	24	BFZ-FP-2+/48-G	283067	1
Трехрядная крайняя	24	BFZ-FP-3+/72-G	283068	1
Лицевые панели глухие, белые				
Крайняя	24	BFZ-FP-0+/BL	286106	1
Однорядная	24	BFZ-FP-1/BL	293626	1
Однорядная крайняя	24	BFZ-FP-1+/BL	286105	1
Однорядная	33	BFZ-FP-1/BL3	293627	1
Однорядная крайняя	33	BFZ-FP-1+/BL3	240752	1

VT15504

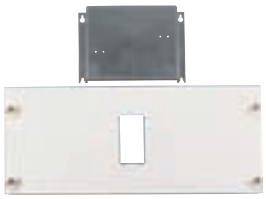

Комплект для монтажа NZM1				
Белый	24	BFZ-NZM1-SET	285233	1
Серый	24	BFZ-NZM1-SET-G	285234	1
Белый	33	BFZ-NZM1-SET/33	293628	1

VT25904

Замок дверей				
		KLV-U-SS-F/SF	275647	1

wa_vt01104

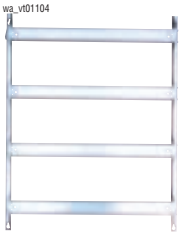

Монтажная рама с приборными рейками (для замены)				
3 ряда	24	BFZ-DINS-3/72	283102	1
4 ряда	24	BFZ-DINS-4/96	283103	1
5 рядов	24	BFZ-DINS-5/120	283104	1
6 рядов	24	BFZ-DINS-6/144	283105	1
4 ряда	33	BFZ-DINS-4/132	240753	1
5 рядов	33	BFZ-DINS-5/165	240754	1
6 рядов	33	BFZ-DINS-6/198	240755	1

VT15904

Универсальные монтажные платы				
Для навес. исполнения	24	BFZ-O-ITMPL-1+/24	285649	1
Для встраив. исполнения	24	BFZ-U-ITMPL-1+/24	285648	1
Для навес. исполнения	33	BFZ-O-ITMPL-1+/33	240769	1
Для встраив. исполнения	33	BFZ-U-ITMPL-1+/33	240768	1

Крепежный зажим монтажной платы				
		BFZ-MPFC	101664	1

Отделяющие перегородки				
	24	BFZ-SP-24	293621	1
	33	BFZ-SP-33	293622	1

Глухой фланец (замена за фланец 2K)				
		BFZ-FLP-BL	293625	1

Технические данные на стр. 150

Двери из листовой стали, BFZ-.TS

Название	Модулей на ряд	Тип	Артикул	Упаковка (шт.)
Для корпуса навесного исполнения, белые	24	BFZ-OTS-3/72	283071	1
	24	BFZ-OTS-4/96	283072	1
	24	BFZ-OTS-5/120	283073	1
	24	BFZ-OTS-6/144	283074	1
	33	BFZ-OTS-4/132	240756	1
	33	BFZ-OTS-5/165	240757	1
	33	BFZ-OTS-6/198	240758	1
Для корпуса навесного исполнения, серые	24	BFZ-OTS-3/72-G	283075	1
	24	BFZ-OTS-4/96-G	283076	1
	24	BFZ-OTS-5/120-G	283077	1
	24	BFZ-OTS-6/144-G	283078	1
Для корпуса встраиваемого исполнения, белые	24	BFZ-UTS-3/72	283085	1
	24	BFZ-UTS-4/96	283086	1
	24	BFZ-UTS-5/120	283087	1
	24	BFZ-UTS-6/144	283088	1
	33	BFZ-UTS-4/132	240759	1
	33	BFZ-UTS-5/165	240760	1
	33	BFZ-UTS-6/198	240761	1
Для корпуса встраиваемого исполнения, серые	24	BFZ-UTS-3/72-G	283089	1
	24	BFZ-UTS-4/96-G	283090	1
	24	BFZ-UTS-5/120-G	283091	1
	24	BFZ-UTS-6/144-G	283092	1

Двери «RMQ», BFZ-OTR

- Двери из листовой стали с большей глубиной для монтажа, напр., приборов RMQ на дверь)
- Белые
- С замком

Название	Модулей на ряд	Тип	Артикул	Упаковка (шт.)
Для корпуса навесного исполнения	24	BFZ-OTR-3/72	285644	1
	24	BFZ-OTR-4/96	285645	1
	24	BFZ-OTR-5/120	285646	1
	24	BFZ-OTR-6/144	285647	1

Двери со стеклом (листовая сталь), BFZ-.TT

- Белые

Название	Модулей на ряд	Тип	Артикул	Упаковка (шт.)
Для корпуса навесного исполнения	24	BFZ-OTT-3/72	283080	1
	24	BFZ-OTT-4/96	283081	1
	24	BFZ-OTT-5/120	283082	1
	24	BFZ-OTT-6/144	283083	1
	33	BFZ-OTT-4/132	240762	1
	33	BFZ-OTT-5/165	240763	1
	33	BFZ-OTT-6/198	240764	1
Для корпуса встраиваемого исполнения	24	BFZ-UTT-3/72	283094	1
	24	BFZ-UTT-4/96	283095	1
	24	BFZ-UTT-5/120	283096	1
	24	BFZ-UTT-6/144	285353	1
	33	BFZ-UTT-4/132	240765	1
	33	BFZ-UTT-5/165	240766	1
	33	BFZ-UTT-6/198	240767	1

Технические данные на стр. 150

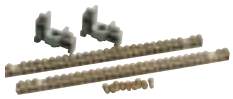

Держатели блоков клемм

Название	Тип	Артикул	Упаковка (шт.)
Горизонтальные	KT-3	275445	1
Вертикальные	KT-5	275447	1

Блоки клемм

- Макс. ток 63 A

Название	Тип	Артикул	Упаковка (шт.)
1x25 мм^2 + 4x16 мм^2	KLV-KL-4	236841	1
1x25 мм^2 + 7x16 мм^2	KLV-KL-7	236842	1
2x25 мм^2 + 11x16 мм^2	KLV-KL-11	236843	1
2x25 мм^2 + 15x16 мм^2	KLV-KL-15	236844	1
2x25 мм^2 + 25x16 мм^2	KLV-KL-25	236845	1
2x25 мм^2 + 29x16 мм^2	KL-29	275449	1
2x25 мм^2 + 45x16 мм^2	KL-45	275450	1
2x25 мм^2 + 60x16 мм^2	KL-60	275451	1
2x25 мм^2 + 76x16 мм^2	KL-76	102066	1

Технические данные на стр. 226

Рейки подвязки кабелей

24	BFZ-WFR-24	293623	1
33	BFZ-WFR-33	293624	1

Соединительный адаптер KLA

- Соединительный адаптер макс. до 125 A

Название	Тип	Артикул	Упаковка (шт.)
Клемма для 35 мм^2	KLA	275453	1

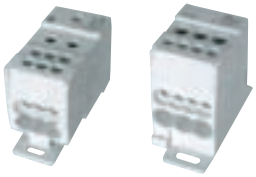

BPZ-KB-4/80 BPZ-KB-6/160

Блоки клемм BPZ-KB, 1-полюсные

- 1-полюсные блоки клемм для подключения вводов
- Монтаж на приборную рейку или на монтажную плату
- Для медных проводов

Выходные клеммы	Номинальный ток [A]	Тип	Артикул	Упаковка (шт.)
6	80	BPZ-KB-4/80	289969	1
6	125	BPZ-KB-6/125	102714	1
6	160	BPZ-KB-6/160	289970	1

- 1-полюсные блоки клемм для подключения вводов
- Монтаж на приборную рейку или на монтажную плату
- Для медных или алюминиевых проводов

Номинальный ток	Выходные клеммы	Тип	Артикул	Упаковка (шт.)
80 A	6	BPZ-KB-6/80-ALU	102702	1
125 A	6	BPZ-KB-6/125-ALU	102703	1
160 A	6	BPZ-KB-6/160-ALU	102704	1

Блоки клемм 4-х полюсные, BPZ-KB

- 4-х полюсные блоки клемм для подключения вводов
- Входные клеммы 1 x (L1/L2/L3/N)
- Монтаж на приборную рейку или монтажную плату
- Для медных проводов

Выходные клеммы	Номинальный ток [A]	Тип	Артикул	Упаковка (шт.)
7xL1/7xL2/7xL3/10xN	125	BPZ-KB-8/125	289968	1
11xL1/11xL2/11xL3/11xN	160	BPZ-KB-11/160	102716	1

Технические данные на стр. 230

Держатель маркировочной полосы LAB-BAR

Длина	Тип	Артикул	Упаковка (шт.)
24 MU	LAB-BAR_24TE	107901	10
33 MU	LAB-BAR_33TE	107902	10
1 m	LAB-BAR_1000	107911	10
3 m	LAB-BAR_3000	107912	10

Листы этикеток для маркировочных полос для LAB-BAR, LAB-TAPE

- Предварительно вырезанные бумажные полосы для вставки в держатели LAB-BAR
- Заполненные или пустые

	Тип	Артикул	Упаковка (шт.)
Пустые	LAB-TAPE_A4_BLANK	107952	10
Заполненные	LAB-TAPE_A4_PRINT	107953	10

Технические данные на стр. 242

VT22706

Папка для схем LAB-BAG

- Прозрачное исполнение
- Самоклеящаяся, простой монтаж
- Для документации формата A4 с небольшим количеством страниц

	Тип	Артикул	Упаковка (шт.)
	LAB-BAG_A4	107913	1

VT09405

Лаки для ремонта

Цвет	Тип	Артикул	Упаковка (шт.)
Серый RAL 7035	BPZ-CPS-7035	286771	1
Белый RAL 9016	PAINT-RAL9016	288948	1

Технические данные на стр. 243

Распределительные щиты для электрических счетчиков встраиваемого исполнения U7 EMR

- Распределительные щиты для электрических счетчиков встраиваемого исполнения
- Степень защиты IP30
- Класс защиты I
- Дверь и шкаф из листовой стали
- Распределительный щит для электрических счетчиков U7 EMR для 1 или 2 электрических счетчиков
- Номинальный ток 63 A

Распределит. щиты для электрических счетчиков встраиваемого исполнения U7 EMR

- Без блоков клемм
- В комплект входят пластиковые платы для измерительных счетчиков ZBR

Размеры [мм]	Количество приб. реек	Тип	Артикул	Упаковка (шт.)
320 x 645 x 230	1	U7 EMR 1	770037002	1
320 x 645 x 230	1	U7 EMR 1-F	770037003	1
530 x 645 x 230	1+1	U7 EMR 2	770037001	1

Аксессуары

крышка S EMR1	770038001	1
крышка S EMR2	770038000	1

Примечание:
При использовании крышки S EMR степень защиты увеличивается с IP30 до IP43.
Исполнение U7 EMR1-F с прозрачным окошком для считывания состояния электрического счетчика.

VT09405

Лаки для ремонта

Цвет	Тип	Артикул	Упаковка (шт.)
Серый RAL 7035	BPZ-CPS-7035	286771	1

Технические данные на стр. 154

Распределительные щитки BP-C

- Инсталляционные распределительные щитки (навесного исполнения, встраиваемого исполнения)
- Степень защиты IP30
- Ударопрочность IK07
- Класс защиты I
- Дверь и шкаф из листовой стали
- Самозаземляющиеся крепежные зажимы лицевых панелей

91095

91095

Распределительные щиты BP-..-C

- Простое оформление заказа: единый номер артикула для комплектного шкафа
- 4, 6, 7 и 9 рядов в шкафу для встраиваемого или навесного монтажа
- Расстояние между приборными рейками 150 мм
- Ширина одного ряда 600 мм (24 модуля) или 800 мм (35 модулей)
- Вырез в лицевой панели 45 мм
- Самозаземляющиеся крепежные зажимы лицевых панелей
- Возможность монтажа силовых автоматических выключателей NZM1, NZM2, NZM3 при помощи монтажных комплектов системы Profi Plus
- Возможность установки замка с ключом SS-KS-61005 (артикул 275422)
- Простое изменение открывания двери (налево / направо)
- Цвет серый RAL 7035 или белый RAL 9016

Распределительные щиты встраиваемого исполнения BP-U

Высота / Ширина [мм]	Количество рядов / модулей	Тип	Артикул	Упаковка (шт.)
Белый цвет (RAL 9016):				
700 / 600	4 / 96	BP-U-600/7-C-W	105937	1
1000 / 600	6 / 144	BP-U-600/10-C-W	105938	1
1200 / 600	7 / 168	BP-U-600/12-C-W	105939	1
1500 / 600	9 / 216	BP-U-600/15-C-W	105940	1
700 / 800	4 / 140	BP-U-800/7-C-W	105941	1
1000 / 800	6 / 210	BP-U-800/10-C-W	105942	1
1200 / 800	7 / 245	BP-U-800/12-C-W	105943	1
1500 / 800	9 / 315	BP-U-800/15-C-W	105944	1
Серый цвет (RAL 7035):				
700 / 600	4 / 96	BP-U-600/7-C	293315	1
1000 / 600	6 / 144	BP-U-600/10-C	293316	1
1200 / 600	7 / 168	BP-U-600/12-C	293317	1
1500 / 600	9 / 216	BP-U-600/15-C	293318	1
700 / 800	4 / 140	BP-U-800/7-C	293319	1
1000 / 800	6 / 210	BP-U-800/10-C	293320	1
1200 / 800	7 / 245	BP-U-800/12-C	293321	1
1500 / 800	9 / 315	BP-U-800/15-C	293322	1

Распределительные щиты навесного исполнения BP-O

- В комплект поставки входят кабельные вводные фланцы (2 шт. вверху для серого исполнения; 2 шт. вверху и 2 шт. внизу для белого исполнения)
- Простой доступ для монтажа сбоку - съемные боковые панели

Высота / Ширина [мм]	Количество рядов / модулей	Тип	Артикул	Упаковка (шт.)
Белый цвет (RAL 9016):				
700 / 600	4 / 96	BP-O-600/7-C-W	105534	1
1000 / 600	6 / 144	BP-O-600/10-C-W	105535	1
1200 / 600	7 / 168	BP-O-600/12-C-W	105536	1
1500 / 600	9 / 216	BP-O-600/15-C-W	105537	1
700 / 800	4 / 140	BP-O-800/7-C-W	105538	1
1000 / 800	6 / 210	BP-O-800/10-C-W	105539	1
1200 / 800	7 / 245	BP-O-800/12-C-W	105540	1
1500 / 800	9 / 315	BP-O-800/15-C-W	105541	1
Серый цвет (RAL 7035):				
700 / 600	4 / 96	BP-O-600/7-C	293307	1
1000 / 600	6 / 144	BP-O-600/10-C	293308	1
1200 / 600	7 / 168	BP-O-600/12-C	293309	1
1500 / 600	9 / 216	BP-O-600/15-C	293310	1
700 / 800	4 / 140	BP-O-800/7-C	293311	1
1000 / 800	6 / 210	BP-O-800/10-C	293312	1
1200 / 800	7 / 245	BP-O-800/12-C	293313	1
1500 / 800	9 / 315	BP-O-800/15-C	293314	1

Технические данные на стр. 156

Аксессуары

Лицевые панели, глухие, белые

Ширина / высота [мм]	Тип	Артикул	Упаковка (шт.)
600 / 50	BPZ-FP-600/050-BL-W	292403	1
600 /100	BPZ-FP-600/100-BL-W	292404	1
600 /150	BPZ-FP-600/150-BL-W	292405	1
600 /200	BPZ-FP-600/200-BL-W	292407	1
800 / 50	BPZ-FP-800/050-BL-W	292409	1
800 / 100	BPZ-FP-800/100-BL-W	292410	1
800 / 150	BPZ-FP-800/150-BL-W	292411	1
800 / 200	BPZ-FP-800/200-BL-W	292413	1

Лицевые панели, глухие, серые

Ширина / высота [мм]	Тип	Артикул	Упаковка (шт.)
600 / 50	BPZ-FP-600/050-BL	286681	1
600 /100	BPZ-FP-600/100-BL	286682	1
600 /150	BPZ-FP-600/150-BL	286683	1
600 /200	BPZ-FP-600/200-BL	286685	1
800 / 50	BPZ-FP-800/050-BL	286687	1
800 / 100	BPZ-FP-800/100-BL	286688	1
800 / 150	BPZ-FP-800/150-BL	286689	1
800 / 200	BPZ-FP-800/200-BL	286691	1

Лицевые панели с вырезом 45 мм для приборов, белые

Ширина / высота / MU	Тип	Артикул	Упаковка (шт.)
600 / 150 / 24	BPZ-FP-600/150-45-W	292406	1
600 / 200 / 24	BPZ-FP-600/200-45-W	292408	1
800 / 150 / 35	BPZ-FP-800/150-45-W	292412	1
800 / 200 / 35	BPZ-FP-800/200-45-W	292414	1

Лицевые панели с вырезом 45 мм для приборов, серые

Ширина / высота / MU	Тип	Артикул	Упаковка (шт.)
600 / 150 / 24	BPZ-FP-600/150-45	286684	1
600 / 200 / 24	BPZ-FP-600/200-45	286686	1
800 / 150 / 35	BPZ-FP-800/150-45	286690	1
800 / 200 / 35	BPZ-FP-800/200-45	286692	1

Технические данные на стр. 202

Универсальные монтажные панели BPZ-MPL

- Винты входят в комплект

Для ширины [мм]	Высота [мм]	Тип	Артикул	Упаковка (шт.)
600	80	BPZ-MPL80-600	286766	1
800	80	BPZ-MPL80-800	286767	1
600	180	BPZ-MPL180-600	102473	1
800	180	BPZ-MPL180-800	102474	1

Технические данные на стр. 210

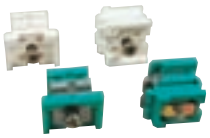

Стойки для крепления приборных реек BPZ-TA с регулируемой глубиной монтажа

- Для переменной монтажной глубины
- Приборная рейка монтируется при помощи крепежных зажимов BEL
- Предназначены, напр., для монтажа держателей-разъединителей плавких вставок на приборную рейку

Исполнение	Тип	Артикул	Упаковка (шт.)
	BPZ-TA/2	116650	1 пара
Белое	BEL12	275199	1 пара
Зеленое	BEL01	275200	1 пара
Белое с демонтируемым винтом	BEL12A	275201	1 пара

Технические данные на стр. 204

1-полюсные блоки клемм BPZ-KB

- Монтаж на приборную рейку или монтажную плату
- Для медных проводов

VT29004

BPZ-KB-4/80

VT28904

BPZ-KB-6/160

Номинальный ток	Выходные клеммы	Тип	Артикул	Упаковка (шт.)
80 A	6	BPZ-KB-4/80	289969	1
125 A	6	BPZ-KB-6/125	102714	1
160 A	6	BPZ-KB-6/160	289970	1
175 A	10	BPZ-KB-10/175	102715	1
250 A	11	BPZ-KB-11/250	289967	1
400 A	11	BPZ-KB-11/400	102713	1

VT28104

BPZ-KB-11/250

- Монтаж на приборную рейку или монтажную плату
- Для медных или алюминиевых проводов

Номинальный ток	Выходные клеммы	Тип	Артикул	Упаковка (шт.)
80 A	6	BPZ-KB-6/80-ALU	102702	1
125 A	6	BPZ-KB-6/125-ALU	102703	1
160 A	6	BPZ-KB-6/160-ALU	102704	1
175 A	1	BPZ-KB-1/175-ALU	102709	1
175 A	10	BPZ-KB-10/175-ALU	102707	1
250 A	11	BPZ-KB-11/250-ALU	102705	1
400 A	1	BPZ-KB-1/400-ALU	102710	1
400 A	11	BPZ-KB-11/400-ALU	102706	1
800 A	2	BPZ-KB-1/2/800-ALU	102712	1
800 A	2	BPZ-KB-2/2/800-ALU	102711	1

VT01506

BPZ-KB-6/80-ALU

VT01106

BPZ-KB-10/175-ALU

VT00606

BPZ-KB-2/2/800-ALU

Присоединительные клеммы BPZ-CL для 1-полюсного блока клемм

VT18505

Размеры ДхШхГ [мм]	Пригодны для	Тип	Артикул	Упаковка (шт.)
7x65x25	289967	BPZ-CL-65/25	102720	10
9x70x30	102713	BPZ-CL-70/30	102721	10

Соединительная шина 27 мм BPZ-CB для 1-полюсных блоков клемм

Vt01806

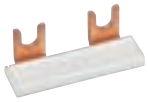

Размеры ДхШхГ [мм]	Пригодны для	Тип	Артикул	Упаковка (шт.)
16x44x14	102714	BPZ-CB-44/14	102722	10

3-х полюсные блоки клемм BPZ-KB

- Монтаж на приборную рейку или монтажную плату
- Для медных проводов

VT18405

Номинальный ток	Количество вводов / выводов	Тип	Артикул	Упаковка (шт.)
175 A	1 / 6 на полюс	BPZ-KB-6/175	102717	1

- Монтаж на приборную рейку и монтажную плату
- Для медных или алюминиевых проводов

Номинальный ток	Количество вводов / выводов	Тип	Артикул	Упаковка (шт.)
175 A	1 / 6 на полюс	BPZ-KB-6/175-ALU	102708	1

Технические данные на стр. 230

VT28004

BPZ-KB-8/125

VT27904

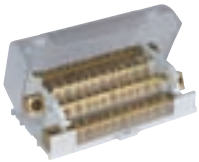

BPZ-KB-11/160

Технические данные на стр. 231

4-х полюсные блоки клемм BPZ-KB

• Для медных проводов

Номинальный ток	Тип	Артикул	Упаковка (шт.)
125A, ввод: 1x(L1/L2/L3/N), вывод: 7x(L1/L2/L3), 10xN	BPZ-KB-8/125	289968	1
125 A ввод: 1x(L1/L2/L3/N) вывод: 8x(L1/L2/L3/N)	BPZ-KB-9/125	102718	1
125 A ввод: 1x(L1/L2/L3/N) вывод: 12x(L1/L2/L3/N)	BPZ-KB-13/125	102719	1
160A, ввод: 1x(L1/L2/L3/N), вывод: 11x(L1/L2/L3/N)	BPZ-KB-11/160	102716	1

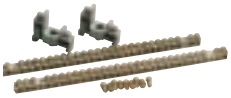

Держатели блоков клемм

Название	Тип	Артикул	Упаковка (шт.)
Горизонтальные	KT-3	275445	1
Вертикальные	KT-5	275447	1

Блоки клемм

• Макс. ток 63 A

Название	Тип	Артикул	Упаковка (шт.)
1x25 мм^2 + 4x16 мм^2	KLV-KL-4	236841	1
1x25 мм^2 + 7x16 мм^2	KLV-KL-7	236842	1
2x25 мм^2 + 11x16 мм^2	KLV-KL-11	236843	1
2x25 мм^2 + 15x16 мм^2	KLV-KL-15	236844	1
2x25 мм^2 + 25x16 мм^2	KLV-KL-25	236845	1
2x25 мм^2 + 29x16 мм^2	KL-29	275449	1
2x25 мм^2 + 45x16 мм^2	KL-45	275450	1
2x25 мм^2 + 60x16 мм^2	KL-60	275451	1
2x25 мм^2 + 76x16 мм^2	KL-76	102066	1
1 метр	KLM	275452	1

Блок клемм KLA

• Соединительный адаптер макс. до 125 A

Название	Тип	Артикул	Упаковка (шт.)
Соединительный адаптер для провода сечением 35 мм^2	KLA	275453	1

Технические данные на стр. 226

VT18305

Замок BPZ-LOCK

Цвет	Тип	Артикул	Упаковка (шт.)
Белый	BPZ-LOCK-W	102468	1
Серый	BPZ-LOCK	102467	1

VTCZ1296

Замок 61005

Название	Тип	Артикул	Упаковка (шт.)
Комплект замка с ключом	SS-KS-61005	275422	1
Металлический ключ	MS-61005	275423	1

VT09405

Лак для ремонта

Цвет	Тип	Артикул	Упаковка (шт.)
Серый RAL 7035	BPZ-CPS-7035	286771	1
Белый RAL 9016	PAINT-RAL9016	288948	1

Маркировочные полосы LAB-BAR

VT22606

Держатель маркировочной полосы LAB-BAR, укороченный

Количество модулей (MU)	Для ширины [мм]	Тип	Артикул	Упаковка (шт.)
24	600	LAB-BAR_24TE	107901	10
35	800	LAB-BAR_35TE	107903	10

Держатель маркировочной полосы LAB-BAR, универсальный

Длина	Тип	Артикул	Упаковка (шт.)
1 м	LAB-BAR_1000	107911	10
3 м	LAB-BAR_3000	107912	10

Листы маркировочных этикеток для маркировочных полос, LAB-TAPE_A4

- Предварительно вырезанные бумажные полосы для вставки в держатели LAB-BAR
- Заполненные или пустые

	Тип	Артикул	Упаковка (шт.)
Пустые	LAB-TAPE_A4_BLANK	107952	10
Заполненные	LAB-TAPE_A4_PRINT	107953	10

Технические данные на стр. 242

Карманы для документации

VT22706

Папка для схем, LAB-BAG_A4

- Прозрачное исполнение
- Самоклеящаяся, простой монтаж
- Для документации формата A4 с небольшим количеством страниц

	Тип	Артикул	Упаковка (шт.)
	LAB-BAG_A4	107913	1

Карман для документации XAB4

- Самоклеящийся, простой монтаж
- Для документации формата A4 с большим количеством страниц

	Тип	Артикул	Упаковка (шт.)
	XAB4	283482	1

Технические данные на стр. 243

Система распределительных щитов Profi Plus

- Универсальная система Profi Plus для простого монтажа
- Распределит. щиты встраиваемого, навесного или напольного исполнения
- Степень защиты IP30 и IP54
- Ударопрочность IK07
- Класс защиты I
- Все части системы оцинкованы или покрыты полиэфирной порошковой краской
- Лицевые панели из листовой стали с самозаземляющейся крепежной системой
- Модульная конструкция
- Возможность простого соединения шкафов
- Глубина 190 мм / 250 мм / 300 мм (включая дверь)
- Универсальные компоненты с возможностью комбинирования и с самостоятельно стоящими шкафами XVTL
- Цвет серый RAL 7035, белый RAL 9016 по требованию
- Программное обеспечение для проектирования M-Profil

VT12504, VT14004

VT04705, VT05205

Щиты встраиваемого исполнения – 3-х ступенчатая система

Обзор системы

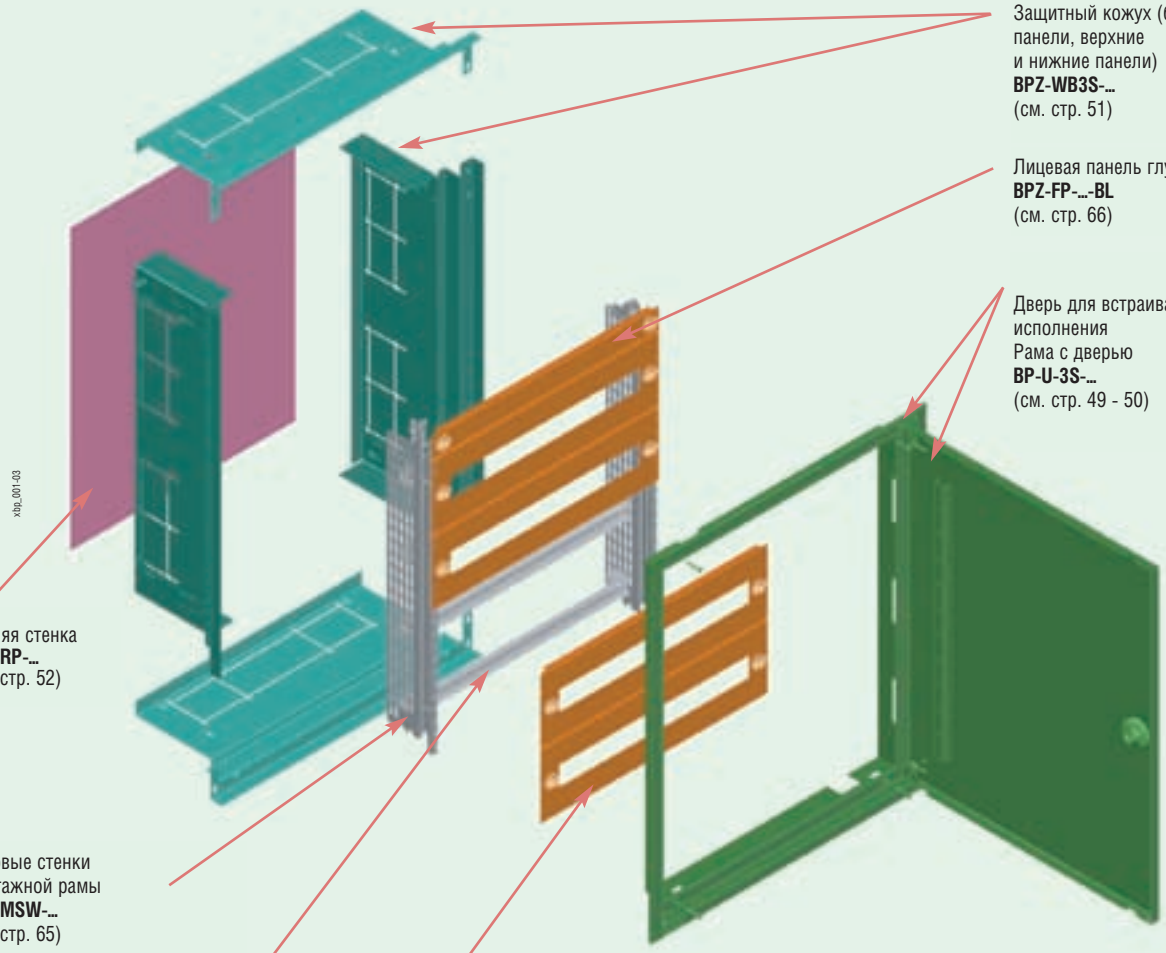

Защитный кожух (боковые панели, верхние и нижние панели)
BPZ-WB3S-...
(см. стр. 51)

Лицевая панель глухая
BPZ-FP-...-BL
(см. стр. 66)

Дверь для встраиваемого исполнения
Рама с дверью
BP-U-3S-...
(см. стр. 49 - 50)

Задняя стенка
BPZ-RP-...
(см. стр. 52)

Боковые стенки монтажной рамы
BPZ-MSW-...
(см. стр. 65)

Приборная рейка + крепежные зажимы
BPZ-DINR24-... + BEL
(см. стр. 68)

Лицевая панель с вырезом для приборов
BPZ-FP-...-45
(см. стр. 66)

Степень защиты определена типом рамы с дверью

BP-U-3S...	IP30
BPM-U-3S...	IP54

Рамы с дверью для встраиваемого исполнения

Рамы с дверью IP30, поворотная ручка, BP-U-3S...

VT11307

- С 1-точечным пластиковым поворотным замком
- Комплект для заземления двери является составной частью поставки

Ширина / наружная высота / высота лицевых панелей [мм]	Тип	Артикул	Упаковка (шт.)
400 / 460 / 350	BP-U-3S-400/4	111149	1
400 / 760 / 650	BP-U-3S-400/7	111150	1
400 / 1060 / 950	BP-U-3S-400/10	111151	1
400 / 1260 /1150	BP-U-3S-400/12	111152	1
600 / 460 / 350	BP-U-3S-600/4	111153	1
600 / 760 / 650	BP-U-3S-600/7	111154	1
600 / 1060 / 950	BP-U-3S-600/10	111155	1
600 / 1260 / 1150	BP-U-3S-600/12	111156	1
600 / 1560 / 1450	BP-U-3S-600/15	111157	1
600 / 1760 / 1650	BP-U-3S-600/17	111158	1
600 / 2060 / 1950	BP-U-3S-600/20	111159	1
800 / 760 / 650	BP-U-3S-800/7	111162	1
800 / 1060 / 950	BP-U-3S-800/10	111163	1
800 / 1260 / 1450	BP-U-3S-800/12	111164	1
800 / 1560 / 1650	BP-U-3S-800/15	111165	1
800 / 1760 / 1950	BP-U-3S-800/17	111166	1
800 / 2070 / 1950	BP-U-3S-800/20	111167	1
1000 / 1060 / 950	BP-U-3S-1000/10	111170	1
1000 / 1260 / 1150	BP-U-3S-1000/12	111171	1
1000 / 1560 / 1450	BP-U-3S-1000/15	111172	1
1000 / 1760 / 1650	BP-U-3S-1000/17	111173	1
1000 / 2060 / 1950	BP-U-3S-1000/20	111174	1
1200 / 1260 / 1150	BP-U-3S-1200/12	111177	1
1200 / 1560 / 1450	BP-U-3S-1200/15	111178	1
1200 / 1760 / 1650	BP-U-3S-1200/17	111179	1
1200 / 2060 / 1950	BP-U-3S-1200/20	111180	1

Рамы с дверью IP30, с замком с трехточечной фиксацией, BP-U-3S...P

- С замком с трехточечной фиксацией с поворотной ручкой для 40 мм цилиндрических вставок
- Вставки для замков нужно заказать отдельно, см. стр. 78
- Комплект для заземления двери является составной частью поставки

Ширина / наружная высота / высота лицевых панелей [мм]	Тип	Артикул	Упаковка (шт.)
600 / 1760 / 1650	BP-U-3S-600/17-P	111160	1
600 / 2060 / 1950	BP-U-3S-600/20-P	111161	1
800 / 1760 / 1650	BP-U-3S-800/17-P	111168	1
800 / 2060 / 1950	BP-U-3S-800/20-P	111169	1
1000 / 1760 / 1650	BP-U-3S-1000/17-P	111175	1
1000 / 2060 / 1950	BP-U-3S-1000/20-P	111176	1
1200 / 1760 / 1650	BP-U-3S-1200/17-P	111181	1
1200 / 2060 / 1950	BP-U-3S-1200/20-P	111182	1

Технические данные на стр. 158

VT11407

Рама с дверью IP54, с 1-точечным замком, BPM-U-3S...

- С 1-точечным замок с двойными прорезями
- Комплект для заземления двери является составной частью поставки

Ширина / наружная высота / высота лицевых панелей [мм]	Тип	Артикул	Упаковка (шт.)
400 / 460 / 350	BPM-U-3S-400/4	111251	1
400 / 760 / 650	BPM-U-3S-400/7	111252	1
400 / 1060 / 950	BPM-U-3S-400/10	111253	1
400 / 1260 /1150	BPM-U-3S-400/12	111254	1
600 / 460 / 350	BPM-U-3S-600/4	111255	1
600 / 760 / 650	BPM-U-3S-600/7	111256	1
600 / 1060 / 950	BPM-U-3S-600/10	111257	1
600 / 1260 / 1150	BPM-U-3S-600/12	111258	1
600 / 1560 / 1450	BPM-U-3S-600/15	111259	1
600 / 1760 / 1650	BPM-U-3S-600/17	111260	1
600 / 2060 / 1950	BPM-U-3S-600/20	111261	1
800 / 760 / 650	BPM-U-3S-800/7	111264	1
800 / 1060 / 950	BPM-U-3S-800/10	111265	1
800 / 1260 / 1450	BPM-U-3S-800/12	111266	1
800 / 1560 / 1650	BPM-U-3S-800/15	111267	1
800 / 1760 / 1950	BPM-U-3S-800/17	111268	1
800 / 2070 / 1950	BPM-U-3S-800/20	111269	1
1000 / 1060 / 950	BPM-U-3S-1000/10	111272	1
1000 / 1260 / 1150	BPM-U-3S-1000/12	111273	1
1000 / 1560 / 1450	BPM-U-3S-1000/15	111274	1
1000 / 1760 / 1650	BPM-U-3S-1000/17	111275	1
1000 / 2060 / 1950	BPM-U-3S-1000/20	111276	1
1200 / 1260 / 1150	BPM-U-3S-1200/12	111279	1
1200 / 1560 / 1450	BPM-U-3S-1200/15	111280	1
1200 / 1760 / 1650	BPM-U-3S-1200/17	111281	1
1200 / 2060 / 1950	BPM-U-3S-1200/20	111282	1

Рама с дверью IP54, с замком с трехточечной фиксацией

- С замком с трехточечной фиксацией с поворотной ручкой для 40 мм цилиндрических вставок
- Вставки для замков нужно заказать отдельно, см. стр. 78
- Комплект для заземления двери является составной частью поставки

Ширина / наружная высота / высота лицевых панелей [мм]	Тип	Артикул	Упаковка (шт.)
600 / 1760 / 1650	BPM-U-3S-600/17-P	111262	1
600 / 2060 / 1950	BPM-U-3S-600/20-P	111263	1
800 / 1760 / 1650	BPM-U-3S-800/17-P	111270	1
800 / 2060 / 1950	BPM-U-3S-800/20-P	111271	1
1000 / 1760 / 1650	BPM-U-3S-1000/17-P	111277	1
1000 / 2060 / 1950	BPM-U-3S-1000/20-P	111278	1
1200 / 1760 / 1650	BPM-U-3S-1200/17-P	111283	1
1200 / 2060 / 1950	BPM-U-3S-1200/20-P	111284	1

Технические данные на стр. 158

Защитные кожухи BPZ-WB3S

- Для всех вариантов распределительных щитов встраиваемого исполнения Profi Plus
- 2 значения глубины
- Поставляются демонтированными

VT111607

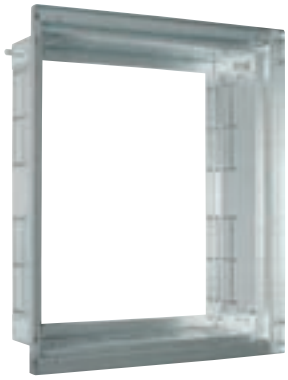

Защитные кожухи, глубина 240 мм

Ширина / наружная высота [мм]	Тип	Артикул	Упаковка (шт.)
400 / 460	BPZ-WB3S-400/4/2	111123	1
400 / 760	BPZ-WB3S-400/7/2	111124	1
400 / 1060	BPZ-WB3S-400/10/2	111125	1
400 / 1260	BPZ-WB3S-400/12/2	111126	1
600 / 460	BPZ-WB3S-600/4/2	111127	1
600 / 760	BPZ-WB3S-600/7/2	111128	1
600 / 1060	BPZ-WB3S-600/10/2	111129	1
600 / 1260	BPZ-WB3S-600/12/2	111130	1
600 / 1560	BPZ-WB3S-600/15/2	111131	1
600 / 1760	BPZ-WB3S-600/17/2	111132	1
600 / 2060	BPZ-WB3S-600/20/2	111133	1
800 / 760	BPZ-WB3S-800/7/2	111134	1
800 / 1060	BPZ-WB3S-800/10/2	111135	1
800 / 1260	BPZ-WB3S-800/12/2	111136	1
800 / 1560	BPZ-WB3S-800/15/2	111137	1
800 / 1760	BPZ-WB3S-800/17/2	111138	1
800 / 2060	BPZ-WB3S-800/20/2	111139	1
1000 / 1060	BPZ-WB3S-1000/10/2	111140	1
1000 / 1260	BPZ-WB3S-1000/12/2	111141	1
1000 / 1560	BPZ-WB3S-1000/15/2	111142	1
1000 / 1760	BPZ-WB3S-1000/17/2	111143	1
1000 / 2060	BPZ-WB3S-1000/20/2	111144	1
1200 / 1260	BPZ-WB3S-1200/12/2	111145	1
1200 / 1560	BPZ-WB3S-1200/15/2	111146	1
1200 / 1760	BPZ-WB3S-1200/17/2	111147	1
1200 / 2060	BPZ-WB3S-1200/20/2	111148	1

Защитные кожухи, глубина 180 мм

Ширина / наружная высота [мм]	Тип	Артикул	Упаковка (шт.)
400 / 460	BPZ-WB3S-400/4/1	111097	1
400 / 760	BPZ-WB3S-400/7/1	111098	1
400 / 1060	BPZ-WB3S-400/10/1	111099	1
400 / 1260	BPZ-WB3S-400/12/1	111100	1
600 / 460	BPZ-WB3S-600/4/1	111101	1
600 / 760	BPZ-WB3S-600/7/1	111102	1
600 / 1060	BPZ-WB3S-600/10/1	111103	1
600 / 1260	BPZ-WB3S-600/12/1	111104	1
600 / 1560	BPZ-WB3S-600/15/1	111105	1
600 / 1760	BPZ-WB3S-600/17/1	111106	1
600 / 2060	BPZ-WB3S-600/20/1	111107	1
800 / 760	BPZ-WB3S-800/7/1	111108	1
800 / 1060	BPZ-WB3S-800/10/1	111109	1
800 / 1260	BPZ-WB3S-800/12/1	111110	1
800 / 1560	BPZ-WB3S-800/15/1	111111	1
800 / 1760	BPZ-WB3S-800/17/1	111112	1
800 / 2060	BPZ-WB3S-800/20/1	111113	1
1000 / 1060	BPZ-WB3S-1000/10/1	111114	1
1000 / 1260	BPZ-WB3S-1000/12/1	111115	1
1000 / 1560	BPZ-WB3S-1000/15/1	111116	1
1000 / 1760	BPZ-WB3S-1000/17/1	111117	1
1000 / 2060	BPZ-WB3S-1000/20/1	111118	1
1200 / 1260	BPZ-WB3S-1200/12/1	111119	1
1200 / 1560	BPZ-WB3S-1200/15/1	111120	1
1200 / 1760	BPZ-WB3S-1200/17/1	111121	1
1200 / 2060	BPZ-WB3S-1200/20/1	111122	1

VT111807

Соединительные фланцы BPZ-BR/WB3S/

- Для взаимного соединения защитных кожухов BPZ-WB3S
- Определяет соответствующее расстояние между кожухами

Для глубины [мм]	Тип	Артикул	Упаковка (шт.)
240	BPZ-BR/WB3S/2	111338	1
180	BPZ-BR/WB3S/1	111337	1

Технические данные на стр. 160

VT1298

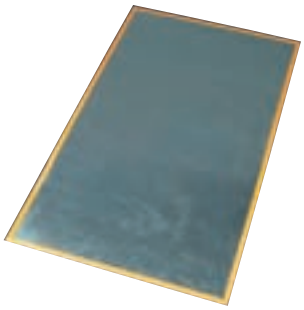

Задние стенки BPZ-RP...

- Задняя стенка из листовой стали
- Простой монтаж с помощью самоклеящейся ленты
- Факультативное использования для всех вариантов Profi Plus встраиваемого исполнения

Для ширины / высоты [мм]	Тип	Артикул	Упаковка (шт.)
400 / 460	BPZ-RP-400/4	111285	1
400 / 760	BPZ-RP-400/7	111286	1
400 / 1060	BPZ-RP-400/10	111287	1
400 / 1260	BPZ-RP-400/12	111288	1
600 / 460	BPZ-RP-600/4	111289	1
600 / 760	BPZ-RP-600/7	111290	1
600 / 1060	BPZ-RP-600/10	111291	1
600 / 1260	BPZ-RP-600/12	111292	1
600 / 1560	BPZ-RP-600/15	111293	1
600 / 1760	BPZ-RP-600/17	111294	1
600 / 2060	BPZ-RP-600/20	111295	1
800 / 760	BPZ-RP-800/7	111296	1
800 / 1060	BPZ-RP-800/10	111297	1
800 / 1260	BPZ-RP-800/12	111298	1
800 / 1560	BPZ-RP-800/15	111299	1
800 / 1760	BPZ-RP-800/17	111300	1
800 / 2060	BPZ-RP-800/20	111301	1
1000 / 1060	BPZ-RP-1000/10	111302	1
1000 / 1260	BPZ-RP-1000/12	111303	1
1000 / 1560	BPZ-RP-1000/15	111304	1
1000 / 1760	BPZ-RP-1000/17	111305	1
1000 / 2060	BPZ-RP-1000/20	111306	1
1200 / 1260	BPZ-RP-1200/12	111307	1
1200 / 1560	BPZ-RP-1200/15	111308	1
1200 / 1760	BPZ-RP-1200/17	111309	1
1200 / 2060	BPZ-RP-1200/20	111310	1

Технические данные на стр. 160

Распределительные щиты навесного исполнения

- Модульная конструкция для степени защиты IP30
- Сварная конструкция для степени защиты IP54
- Различные варианты внутри установленного оборудования, возможность комбинирования всех вариантов

Обзор системы

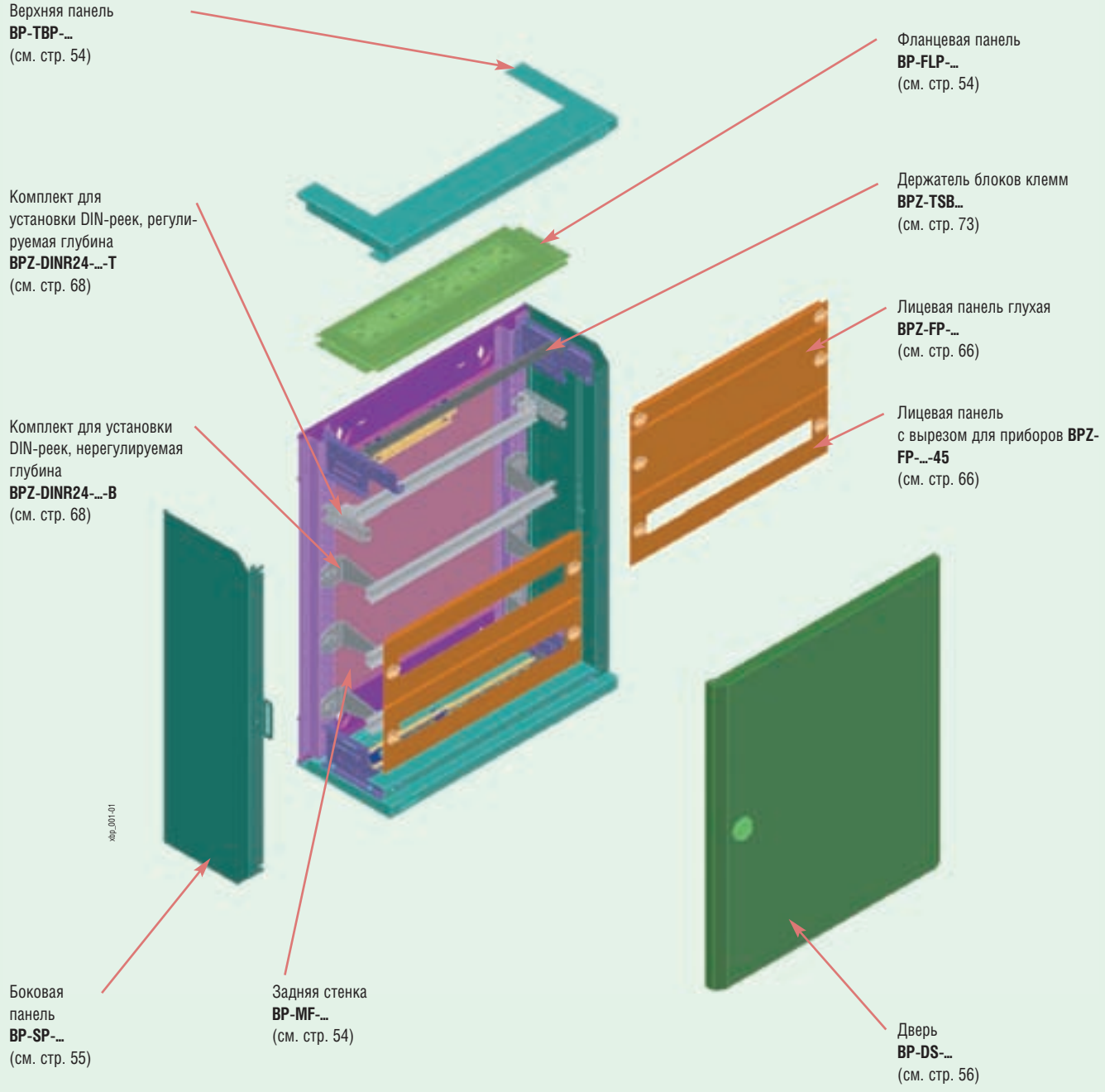

Распределительные щиты навесного исполнения с IP30 – компоненты

Задние стенки BP-MF

- Включая заднюю стенку, 4 стойки и болты

VT11404

Ширина / наружная высота / высота лицевых панелей [мм]	Тип	Артикул	Упаковка (шт.)
400 / 460 / 350	BP-MF-400/4	286653	1
400 / 760 / 650	BP-MF-400/7	286654	1
400 / 1060 / 950	BP-MF-400/10	286655	1
400 / 1260 / 1150	BP-MF-400/12	286656	1
400 / 1560 / 1450	BP-MF-400/15	286657	1
600 / 460 / 350	BP-MF-600/4	286658	1
600 / 760 / 650	BP-MF-600/7	286659	1
600 / 1060 / 950	BP-MF-600/10	286660	1
600 / 1260 / 1150	BP-MF-600/12	286661	1
600 / 1560 / 1450	BP-MF-600/15	286662	1
800 / 460 / 350	BP-MF-800/4	286663	1
800 / 760 / 650	BP-MF-800/7	286664	1
800 / 1060 / 950	BP-MF-800/10	286665	1
800 / 1260 / 1150	BP-MF-800/12	286666	1
800 / 1560 / 1450	BP-MF-800/15	286667	1
1000 / 1060 / 950	BP-MF-1000/10	293521	1
1000 / 1260 / 1150	BP-MF-1000/12	293522	1
1000 / 1560 / 1450	BP-MF-1000/15	293523	1
1200 / 1260 / 1150	BP-MF-1200/12	293524	1
1200 / 1560 / 1450	BP-MF-1200/15	293525	1

Технические данные на стр. 165

Верхние / нижние панели BP-TBP

- Пара (для верха и низа), включая болты
- С отверстием или без отверстия для кабельного фланца
- Самозаземляющиеся винты для проводимого соединения с задней стенкой BP-MF

VT16604

VT16504

Ширина [мм] / описание	Тип	Артикул	Упаковка (шт.)
400 / глухие (без выреза)	BP-TBP-400-BL	286698	1 пара
600 / глухие (без выреза)	BP-TBP-600-BL	286700	1 пара
800 / глухие (без выреза)	BP-TBP-800-BL	286702	1 пара
1000 / глухие (без выреза)	BP-TBP-1000-BL	293550	1 пара
1200 / глухие (без выреза)	BP-TBP-1200-BL	293554	1 пара
400 / с отверстием для кабельного фланца	BP-TBP-400-CE	286699	1 пара
600 / с отверстием для кабельного фланца	BP-TBP-600-CE	286701	1 пара
800 / с отверстием для кабельного фланца	BP-TBP-800-CE	286703	1 пара
1000 / с отверстием для кабельного фланца	BP-TBP-1000-CE	293552	1 пара
1200 / с отверстием для кабельного фланца	BP-TBP-1200-CE	293556	1 пара

Фланцевые панели BP-FLP

- Для панелей BP-TBP-...-CE
- Можно использовать также для щитов напольного исполнения IP30

VT00705

VT00505

VT00605

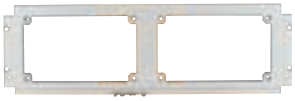

Ширина [мм] / описание	Тип	Артикул	Упаковка (шт.)
400 / глухие	BP-FLP-400-BL	286704	1
600 / глухие	BP-FLP-600-BL	286707	1
800 / глухие	BP-FLP-800-BL	286710	1
1000 / глухие	BP-FLP-1000-BL	293558	1
1200 / глухие	BP-FLP-1200-BL	293564	1
400 / с проходным фланцем	BP-FLP-400-2K	286705	1
600 / с проходным фланцем	BP-FLP-600-2K	286708	1
800 / с проходным фланцем	BP-FLP-800-2K	286711	1
1000 / с проходным фланцем	BP-FLP-1000-2K	293560	1
1200 / с проходным фланцем	BP-FLP-1200-2K	293566	1
400 / подготовлены для каб. фланцев F3A	BP-FLP-400-F3A	286706	1
600 / подготовлены для каб. фланцев F3A	BP-FLP-600-F3A	286709	1
800 / подготовлены для каб. фланцев F3A	BP-FLP-800-F3A	286712	1
1000 / подготовлены для каб. фланцев F3A	BP-FLP-1000-F3A	293562	1
1200 / подготовлены для каб. фланцев F3A	BP-FLP-1200-F3A	293568	1

Технические данные на стр. 168

VT12007, VT12007

Боковые панели BP-SP-MSW

- Пара (для левой и правой стороны), включая болты
- Для использования с монтажной рамой BPZ-MSW
- Без использования BPZ-MSW необходимо монтировать держатель лицевых панелей BPZ-FPS для монтажа лицевых панелей
- Самозаземляющиеся винты для проводимого соединения с задней стенкой BP-MF

Наружная высота [мм]	Тип	Артикул	Упаковка (шт.)
460	BPZ-SP-MSW-4	111339	1 пара
760	BPZ-SP-MSW-7	111341	1 пара
1060	BPZ-SP-MSW-10	111342	1 пара
1260	BPZ-SP-MSW-12	111343	1 пара
1560	BPZ-SP-MSW-15	111344	1 пара

VT16704, VT16804

Боковые панели BP-SP

- Пара (для левой и правой стороны), включая болты
- Нельзя установить BPZ-MSW
- Лицевые панели монтируются прямо на боковые панели (без BPZ-FPS)
- Самозаземляющиеся винты для проводимого соединения с задней стенкой BP-MF

Наружная высота [мм]	Тип	Артикул	Упаковка (шт.)
460	BP-SP-4	286693	1 пара
760	BP-SP-7	286694	1 пара
1060	BP-SP-10	286695	1 пара
1260	BP-SP-12	286696	1 пара
1560	BP-SP-15	286697	1 пара

Технические данные на стр. 169

Дверь из листовой стали BP-DS

- Универсальное исполнение для установки слева или справа
- С одноточечным пластиковым поворотным замком
- У двухстворчатых дверей оба крыла заказываются отдельно
- Комплект для заземления двери является составной частью поставки

VT16404

Для ширины / высоты [мм]	Тип	Артикул	Упаковка (шт.)
400 / 400	BP-DS-400/4	286713	1
400 / 700	BP-DS-400/7	286714	1
400 / 1000	BP-DS-400/10	286715	1
400 / 1200	BP-DS-400/12	286716	1
400 / 1500	BP-DS-400/15	286717	1
600 / 400	BP-DS-600/4	286718	1
600 / 700	BP-DS-600/7	286719	1
600 / 1000	BP-DS-600/10	286720	1
600 / 1200	BP-DS-600/12	286721	1
600 / 1500	BP-DS-600/15	286722	1
800 / 400	BP-DS-800/4	286723	1
800 / 700	BP-DS-800/7	286724	1
800 / 1000	BP-DS-800/10	286725	1
800 / 1200	BP-DS-800/12	286726	1
800 / 1500	BP-DS-800/15	286727	1
600+400L / 1000	BP-DS-600/10	286720	1
	BP-DS-400/10-L	293570	1
600+400L / 1200	BP-DS-600/12	286721	1
	BP-DS-400/12-L	293572	1
600+400L / 1500	BP-DS-600/15	286722	1
	BP-DS-400/15-L	293574	1
600+600L / 1200	BP-DS-600/12	286721	1
	BP-DS-600/12-L	293576	1
600+600L / 1500	BP-DS-600/15	286722	1
	BP-DS-600/15-L	293578	1

Дверь из листовой стали со стеклом BP-DT

- Универсальное исполнение для установки слева или справа
- С одноточечным пластиковым поворотным замком
- У двухстворчатых дверей оба крыла заказываются отдельно
- Комплект для заземления двери является составной частью поставки

Для ширины / высоты [мм]	Тип	Артикул	Упаковка (шт.)
400 / 400	BP-DT-400/4	286728	1
400 / 700	BP-DT-400/7	286729	1
400 / 1000	BP-DT-400/10	286730	1
400 / 1200	BP-DT-400/12	286731	1
400 / 1500	BP-DT-400/15	286732	1
600 / 400	BP-DT-600/4	286733	1
600 / 700	BP-DT-600/7	286734	1
600 / 1000	BP-DT-600/10	286735	1
600 / 1200	BP-DT-600/12	286736	1
600 / 1500	BP-DT-600/15	286737	1
800 / 400	BP-DT-800/4	286738	1
800 / 700	BP-DT-800/7	286739	1
800 / 1000	BP-DT-800/10	286740	1
800 / 1200	BP-DT-800/12	286741	1
800 / 1500	BP-DT-800/15	286742	1
600+400L / 1000	BP-DT-600/10	286735	1
	BP-DT-400/10-L	293580	1
600+400L / 1200	BP-DT-600/12	286736	1
	BP-DT-400/12-L	293582	1
600+400L / 1500	BP-DT-600/15	286737	1
	BP-DT-400/15-L	293584	1
600+600L / 1200	BP-DT-600/12	286736	1
	BP-DT-600/12-L	293586	1
600+600L / 1500	BP-DT-600/15	286737	1
	BP-DT-600/15-L	293588	1

Технические данные на стр. 177

VT16204, VT17004

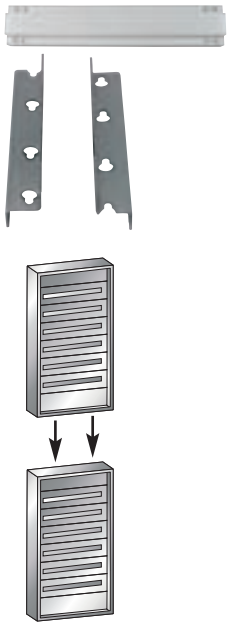

Технические данные на стр. 179

Горизонтальные / промежуточные соединительные комплекты BP-MFL

- Для щитов навесного исполнения IP30
- Позволяют взаимное соединение двух шкафов друг над другом
- Нижняя панель верхнего шкафа и верхняя панель нижнего шкафа не используются, для обоих соединяемых шкафов хватает одного комплекта
- Поставка включает винты

Для ширины [мм]	Тип	Артикул	Упаковка (шт.)
400	BP-MFL-400	286743	1
600	BP-MFL-600	286744	1
800	BP-MFL-800	286745	1
1000	BP-MFL-1000	111431	1
1200	BP-MFL-1200	111432	1

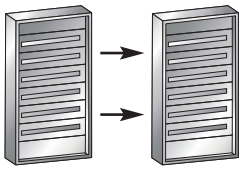

VT16304, VT16904

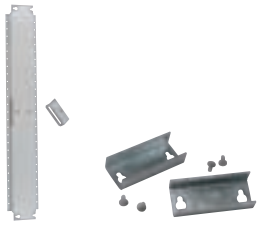

Вертикальные / промежуточные соединительные комплекты BP-MSL

- Для щитов навесного исполнения IP30
- Позволяют взаимное соединение двух шкафов, размещенных рядом друг с другом
- Для соединения шкафов с боковыми панелями BP-SP
- Внутренние боковые панели не используются, для обоих соединяемых шкафов хватает одного комплекта
- Поставка включает винты
- Для сохранения максимального угла открывания у левого шкафа дверь должна открываться налево и у правого - направо

Ширина [мм]	Тип	Артикул	Упаковка (шт.)
460	BP-MSL-4	286746	1
760	BP-MSL-7	286747	1
1060	BP-MSL-10	286748	1
1260	BP-MSL-12	286749	1
1560	BP-MSL-15	286750	1

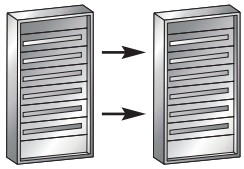

Вертикальные / промежуточные соединительные комплекты BP-MSL-MSW

- Для щитов навесного исполнения IP30
- Позволяют взаимное соединение двух шкафов, размещенных рядом друг с другом
- Для соединения шкафов с боковыми панелями BPZ-SP-...-MSW
- Внутренние боковые панели не используются, для обоих соединяемых шкафов хватает одного комплекта
- Поставка включает винты
- Для сохранения максимального угла открывания у левого шкафа дверь должна открываться налево и у правого - направо

Для ширины [мм]	Тип	Артикул	Упаковка (шт.)
460	BP-MSL-MSW-4	111419	1
760	BP-MSL-MSW-7	111421	1
1060	BP-MSL-MSW-10	111422	1
1260	BP-MSL-MSW-12	111423	1
1560	BP-MSL-MSW-15	111424	1

Технические данные на стр. 181

VT10907

VT11007

Влагозащищенные распределительные щиты навесного исполнения IP54, BPM-O-...

- Сварная конструкция
- Отверстия для подвода кабелей сверху, подготовлены для кабельных фланцев F3A
- Возможность установки внутреннего оборудования при помощи BPZ-MSW или стоек BPZ-TF и BPZ-TA
- Комплект для заземления двери является составной частью поставки

Двери с замком с двойными прорезями

Ширина / наружная высота / высота лицевой панели [мм]	Тип	Артикул	Упаковка (шт.)
400 / 460 / 350	BPM-O-400/4	110837	1
400 / 760 /650	BPM-O-400/7	110838	1
400 / 1060 / 950	BPM-O-400/10	110839	1
400 / 1260 / 1150	BPM-O-400/12	111020	1
400 / 1560 / 1150	BPM-O-400/15	111021	1
600 / 460 / 350	BPM-O-600/4	111022	1
600 / 760 / 650	BPM-O-600/7	111023	1
600 / 1060 / 950	BPM-O-600/10	111024	1
600 / 1260 / 1150	BPM-O-600/12	111025	1
600 / 1560 / 1450	BPM-O-600/15	111026	1
800 / 460 / 350	BPM-O-800/4	111027	1
800 / 760 / 650	BPM-O-800/7	111028	1
800 / 1060 / 950	BPM-O-800/10	111029	1
800 / 1260 / 1150	BPM-O-800/12	111030	1
800 / 1560 / 1450	BPM-O-800/15	111031	1
1000 / 1060 / 950	BPM-O-1000/10	111032	1
1000 / 1260 / 1150	BPM-O-1000/12	111033	1
1000 / 1560 / 1450	BPM-O-1000/15	111034	1
1200 / 1260 / 1150	BPM-O-1200/12	111035	1
1200 / 1560 / 1450	BPM-O-1200/15	111036	1

Двери с замком с трехточечной фиксацией

- С замком с трехточечной фиксацией с поворотной ручкой для 40 мм цилиндр. вставок
- Вставки для замков нужно заказывать отдельно, см. стр. 78
- Комплект для заземления двери является составной частью поставки

Ширина / наружная высота / высота лицевой панели [мм]	Тип	Артикул	Упаковка (шт.)
400 / 460 / 350	BPM-O-400/4-P	116653	1
400 / 760 /650	BPM-O-400/7-P	116654	1
400 / 1060 / 950	BPM-O-400/10-P	116655	1
400 / 1260 / 1150	BPM-O-400/12-P	116656	1
400 / 1560 / 1150	BPM-O-400/15-P	116657	1
600 / 460 / 350	BPM-O-600/4-P	116658	1
600 / 760 / 650	BPM-O-600/7-P	116659	1
600 / 1060 / 950	BPM-O-600/10-P	116660	1
600 / 1260 / 1150	BPM-O-600/12-P	116661	1
600 / 1560 / 1450	BPM-O-600/15-P	116662	1
800 / 460 / 350	BPM-O-800/4-P	116663	1
800 / 760 / 650	BPM-O-800/7-P	116664	1
800 / 1060 / 950	BPM-O-800/10-P	116665	1
800 / 1260 / 1150	BPM-O-800/12-P	116666	1
800 / 1560 / 1450	BPM-O-800/15-P	116667	1
1000 / 1060 / 950	BPM-O-1000/10-P	116668	1
1000 / 1260 / 1150	BPM-O-1000/12-P	116669	1
1000 / 1560 / 1450	BPM-O-1000/15-P	116670	1
1200 / 1260 / 1150	BPM-O-1200/12-P	116671	1
1200 / 1560 / 1450	BPM-O-1200/15-P	116672	1

VT11907

Настенные угловые кронштейны BPZ-WAB для монтажа влагозащищенных распределительных щитов

- Комплект для монтажа щита BPM-O-... на стену
- Поставка включает винты
- У щитов BPM-O предварительно просверленные отверстия для монтажа кронштейнов. Для монтажа их нужно просверлить сверлом диаметра 4,5 мм

Название	Тип	Артикул	Упаковка (шт.)
Комплект состоит из 4 штук	BPZ-WAB	112332	1 комплект

Технические данные на стр. 184

Напольные распределительные щиты BP-F-...

Обзор

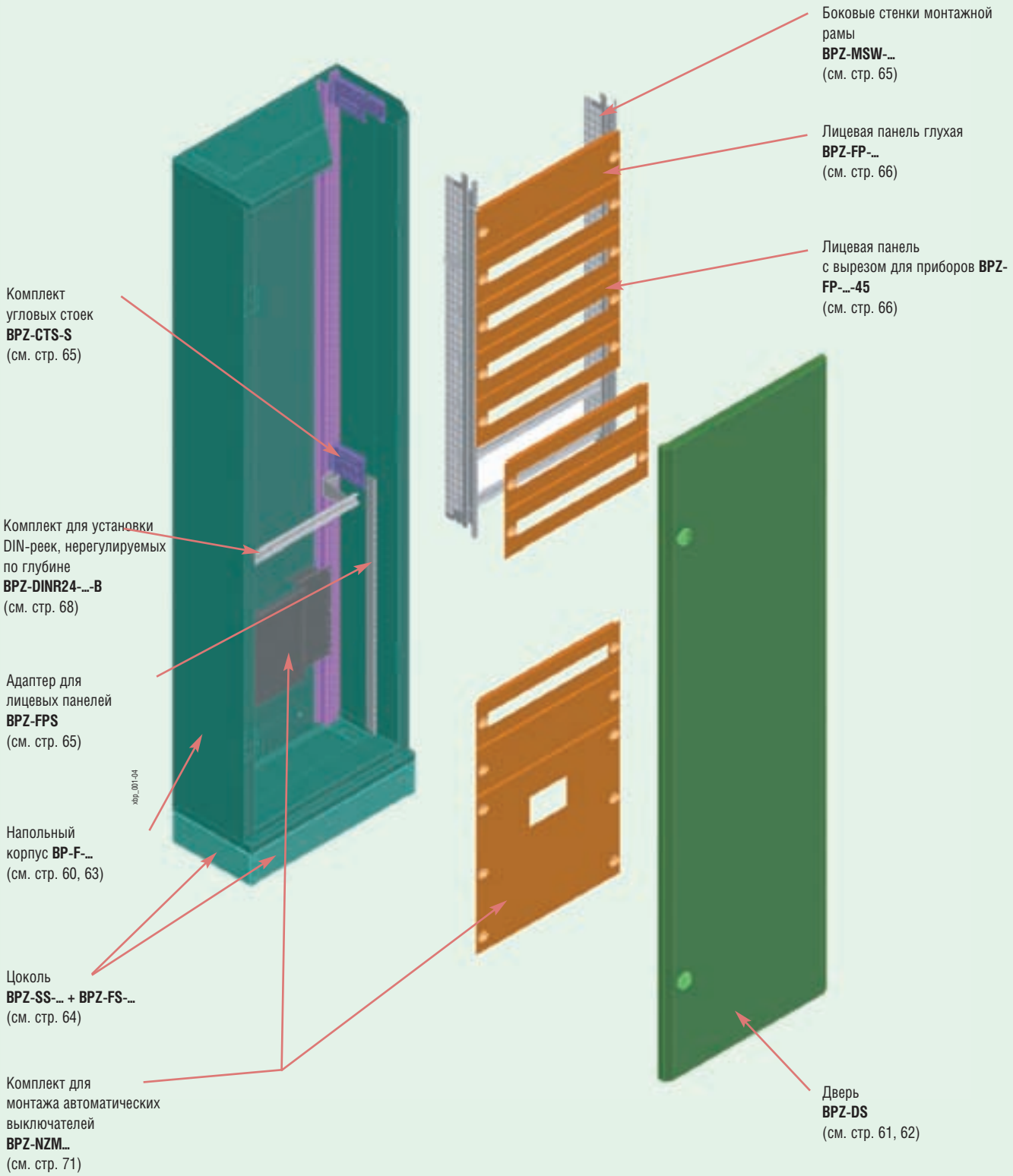

Напольные распределительные щиты со степенью защиты IP30

Напольные распределительные щиты с поворотным замком BP-F

VT04605

- Панели с протыкаемыми кабельными фланцами 2K сверху и снизу
- Панели ввода кабелей могут быть заменены панелями BP-TBP (для ширины 1000 используется комбинация панелей 400 + 600 мм, для ширины 1200 используется комбинация панелей 600 + 600 мм)
- Дверь из листвой стали с одноточечным пластиковым поворотным замком
- Комплект заземления двери является составной частью поставки

Ширина / наружная высота / высота лицевой панели [мм]	Тип	Артикул	Упаковка (шт.)
400 / 1760 / 1650	BP-F-400/17/3	102055	1
400 / 2060 / 1950	BP-F-400/20/3	102056	1
600 / 1760 / 1650	BP-F-600/17/3	102057	1
600 / 2060 / 1950	BP-F-600/20/3	102058	1
800 / 1760 / 1650	BP-F-800/17/3	102059	1
800 / 2060 / 1950	BP-F-800/20/3	102320	1
1000 / 1760 / 1650	BP-F-1000/17/3	102321	1
1000 / 2060 / 1950	BP-F-1000/20/3	102322	1
1200 / 1760 / 1650	BP-F-1200/17/3	102323	1
1200 / 2060 / 1950	BP-F-1200/20/3	102324	1

Напольные распределительные щиты с замком с трехточечной фиксацией BP-F-...-P

VT04705

- Панели с протыкаемыми кабельными фланцами 2K сверху и снизу
- Панели ввода кабелей могут быть заменены панелями BP-TBP (для ширины 1000 используется комбинация панелей 400 + 600 мм, для ширины 1200 используется комбинация панелей 600 + 600 мм)
- Дверь из листовой стали с замком с трехточечной фиксацией с поворотной ручкой для 40 мм цилиндрических вставок
- Вставки для замков нужно заказывать отдельно, см. стр. 78
- Комплект для заземления двери является составной частью поставки

Ширина / наружная высота / высота лицевой панели [мм]	Тип	Артикул	Упаковка (шт.)
400 / 1760 / 1650	BP-F-400/17/3-P	102355	1
400 / 2060 / 1950	BP-F-400/20/3-P	102356	1
600 / 1760 / 1650	BP-F-600/17/3-P	102357	1
600 / 2060 / 1950	BP-F-600/20/3-P	102358	1
800 / 1760 / 1650	BP-F-800/17/3-P	102359	1
800 / 2060 / 1950	BP-F-800/20/3-P	102360	1
1000 / 1760 / 1650	BP-F-1000/17/3-P	102361	1
1000 / 2060 / 1950	BP-F-1000/20/3-P	102362	1
1200 / 1760 / 1650	BP-F-1200/17/3-P	102363	1
1200 / 2060 / 1950	BP-F-1200/20/3-P	102364	1

Напольные распределительные щиты без двери BP-F-...-F

VT04805

- Включая адаптер для лицевых панелей
- Кабельные вводы закрыты глухими панелями
- Панели ввода кабелей могут быть заменены панелями BP-TBP (для ширины 1000 используется комбинация панелей 400 + 600 мм, для ширины 1200 используется комбинация панелей 600 + 600 мм)
- Предназначены, напр., для комбинирования с дверью со стеклом BPZ-DT

Ширина / наружная высота / высота лицевой панели [мм]	Тип	Артикул	Упаковка (шт.)
400 / 1760 / 1650	BP-F-400/17/3-F	102395	1
400 / 2060 / 1950	BP-F-400/20/3-F	102396	1
600 / 1760 / 1650	BP-F-600/17/3-F	102397	1
600 / 2060 / 1950	BP-F-600/20/3-F	102398	1
800 / 1760 / 1650	BP-F-800/17/3-F	102399	1
800 / 2060 / 1950	BP-F-800/20/3-F	102400	1

Технические данные на стр. 189

Дверь из листовой стали, BPZ-DS

- С одноточечным поворотным пластиковым замком
- У двухстворчатых дверей оба крыла заказываются отдельно
- Комплект заземления двери является составной частью поставки

VT05005

Для ширины / высоты [мм]	Тип	Артикул	Упаковка (шт.)
400 / 17	BPZ-DS-400/17	102419	1
400 / 20	BPZ-DS-400/20	102420	1
600 / 17	BPZ-DS-600/17	102421	1
600 / 20	BPZ-DS-600/20	102422	1
800 / 17	BPZ-DS-800/17	102423	1
800 / 20	BPZ-DS-800/20	102424	1
600+400L / 17	BPZ-DS-600/17	102421	1
	BPZ-DS-400/17-L	106374	1
600+400L / 20	BPZ-DS-600/20	102422	1
	BPZ-DS-400/20-L	106375	1
600+600L / 17	BPZ-DS-600/17	102421	1
	BPZ-DS-600/17-L	106376	1
600+600L / 20	BPZ-DS-600/20	102422	1
	BPZ-DS-600/20-L	106377	1

Дверь из листовой стали BPZ-DS-...-P

- С замком с трехточечной фиксацией с поворотной ручкой для 40 мм цилиндрических вставок
- Вставки для замков нужно заказывать отдельно, см. стр. 78
- У двухстворчатых дверей оба крыла заказываются отдельно
- Комплект заземления двери является составной частью поставки

VT05105

Для ширины / высоты [мм]	Тип	Артикул	Упаковка (шт.)
400 / 17	BPZ-DS-400/17-P	102425	1
400 / 20	BPZ-DS-400/20-P	102426	1
600 / 17	BPZ-DS-600/17-P	102427	1
600 / 20	BPZ-DS-600/20-P	102428	1
800 / 17	BPZ-DS-800/17-P	102429	1
800 / 20	BPZ-DS-800/20-P	102430	1
600+400L / 17	BPZ-DS-600/17-P	102427	1
	BPZ-DS-400/17-L	106374	1
600+400L / 20	BPZ-DS-600/20-P	102428	1
	BPZ-DS-400/20-L	106375	1
600+600L / 17	BPZ-DS-600/17-P	102427	1
	BPZ-DS-600/17-L	106376	1
600+600L / 20	BPZ-DS-600/20-P	102428	1
	BPZ-DS-600/20-L	106377	1

Технические данные на стр. 190

VT00106

Дверь со стеклом BPZ-DT

- С одноточечным поворотным пластиковым замком
- Каркас из листовой стали
- Закаленное безопасное стекло толщиной в 4 мм
- Комплект заземления двери является составной частью поставки

Для ширины / высоты [мм]	Тип	Артикул	Упаковка (шт.)
400 / 17	BPZ-DT-400/17	102431	1
400 / 20	BPZ-DT-400/20	102432	1
600 / 17	BPZ-DT-600/17	102433	1
600 / 20	BPZ-DT-600/20	102434	1
800 / 17	BPZ-DT-800/17	102435	1
800 / 20	BPZ-DT-800/20	102436	1

VT00206

Дверь со стеклом BPZ-DT-...-P

- С замком с трехточечной фиксацией с поворотной ручкой для 40 мм цилиндрических вставок
- Вставки для замков нужно заказывать отдельно, см. стр. 78
- Каркас из листовой стали
- Закаленное безопасное стекло толщиной в 4 мм
- Комплект заземления двери является составной частью поставки

Для ширины / высоты [мм]	Тип	Артикул	Упаковка (шт.)
400 / 17	BPZ-DT-400/17-P	102437	1
400 / 20	BPZ-DT-400/20-P	102438	1
600 / 17	BPZ-DT-600/17-P	102439	1
600 / 20	BPZ-DT-600/20-P	102440	1
800 / 17	BPZ-DT-800/17-P	102441	1
800 / 20	BPZ-DT-800/20-P	102442	1

Технические данные на стр. 190

Напольные распределительные щиты со степенью защиты IP54

Щиты напольного исполнения с одноточечным поворотным замком BPM-F

VT10707

- Сварная конструкция
- Отверстия для ввода кабелей снизу и сверху, подготовлены для F3A для кабельных фланцев
- Возможность установки внутреннего оборудования при помощи BPZ-MSW или стоек BPZ-TF и BPZ-TA
- Дверь с замком с двойными прорезями
- Комплект заземления двери является составной частью поставки

Ширина / наружная высота / высота лицевой панели [мм]	Тип	Артикул	Упаковка (шт.)
400 / 1760 / 1650	BPM-F-400/17	111037	1
400 / 2060 / 1950	BPM-F-400/20	111038	1
600 / 1760 / 1650	BPM-F-600/17	111039	1
600 / 2060 / 1950	BPM-F-600/20	111040	1
800 / 1760 / 1650	BPM-F-800/17	111041	1
800 / 2060 / 1950	BPM-F-800/20	111042	1
1000 / 1760 / 1650	BPM-F-1000/17	111043	1
1000 / 2060 / 1950	BPM-F-1000/20	111044	1
1200 / 1760 / 1650	BPM-F-1200/17	111045	1
1200 / 2060 / 1950	BPM-F-1200/20	111046	1

Щиты напольного исполнения с замком с трехточечной фиксацией BPM-F-...-P

VT10707a

- Сварная конструкция
- Отверстия для ввода кабелей снизу и сверху, подготовлены для F3A для кабельных фланцев
- Возможность установки внутреннего оборудования при помощи BPZ-MSW или стойки BPZ-TF и BPZ-TA
- Дверь с замком с трехточечной фиксацией с поворотной ручкой для 40 мм цилиндрических вставок
- Вставки для замков нужно заказывать отдельно, см. стр. 78
- Комплект заземления двери является составной частью поставки

Ширина / наружная высота / высота лицевой панели [мм]	Тип	Артикул	Упаковка (шт.)
400 / 1760 / 1650	BPM-F-400/17-P	111047	1
400 / 2060 / 1950	BPM-F-400/20-P	111048	1
600 / 1760 / 1650	BPM-F-600/17-P	111049	1
600 / 2060 / 1950	BPM-F-600/20-P	111050	1
800 / 1760 / 1650	BPM-F-800/17-P	111051	1
800 / 2060 / 1950	BPM-F-800/20-P	111052	1
1000 / 1760 / 1650	BPM-F-1000/17-P	111053	1
1000 / 2060 / 1950	BPM-F-1000/20-P	111054	1
1200 / 1760 / 1650	BPM-F-1200/17-P	111055	1
1200 / 2060 / 1950	BPM-F-1200/20-P	111056	1

Технические данные на стр. 192

VT06805

Лицевые панели для цоколя BPZ-FS

- Для щитов напольного исполнения

Ширина / высота [мм]	Тип	Артикул	Упаковка (шт.)
400 / 100	BPZ-FS-400/1	293493	1
400 / 200	BPZ-FS-400/2	293495	1
600 / 100	BPZ-FS-600/1	293497	1
600 / 200	BPZ-FS-600/2	293499	1
800 / 100	BPZ-FS-800/1	293501	1
800 / 200	BPZ-FS-800/2	293503	1
1000 / 100	BPZ-FS-1000/1	293505	1
1000 / 200	BPZ-FS-1000/2	293507	1
1200 / 100	BPZ-FS-1200/1	293509	1
1200 / 200	BPZ-FS-1200/2	293511	1

VT06905

Боковые панели для цоколя BPZ-SS

- Пара
- Глубина цоколя отличается в зависимости от степени защиты самого шкафа

Высота / глубина [мм] / степень защиты	Тип	Артикул	Упаковка (шт.)
100 / 300 / IP30	BPZ-SS-1/3	293513	1 пара
100 / 320 / IP54	BPZ-SS-1/320	112348	1 пара
200 / 300 / IP30	BPZ-SS-2/3	293517	1 пара
200 / 320 / IP54	BPZ-SS-2/320	112349	1 пара

Технические данные на стр. 193

VT10106

Отделяющие рамы для разделения щита BPZ-SF

- Для щитов напольного исполнения шириной 1000 или 1200 мм
- Позволяют создать две независимые секции рядом друг с другом
- Крепежные винты и закладные заклепки являются составной частью поставки

Высота [мм]	Тип	Артикул	Упаковка (шт.)
17	BPZ-SF-17	108374	1
20	BPZ-SF-20	108375	1

Технические данные на стр. 195

Боковые стенки монтажной рамы BPZ-MSW

VT07105

- Позволяют монтаж в монтажную раму и соединение приборов вне самого шкафа
- Для установки внутреннего оборудования в щиты встраиваемого исполнения
- Для щитов встраиваемого исполнения необходимо дополнить вспомогательными защелками BPZ-SNAP
- Позволяют так же и комфортабельный монтаж инсталляционных приборов в щиты навесного и напольного исполнения

Для высоты лицевой панели [мм]	Тип	Артикул	Упаковка (шт.)
350	BPZ-MSW-4	293406	1 пара
650	BPZ-MSW-7	293407	1 пара
950	BPZ-MSW-10	293408	1 пара
1150	BPZ-MSW-12	293409	1 пара
1450	BPZ-MSW-15	293410	1 пара
1650	BPZ-MSW-17	293411	1 пара
1950	BPZ-MSW-20	293412	1 пара

Вспомогательная защелка BPZ-SNAP

BPZ-SNAP

- Позволяет монтаж BPZ-MSW в распред. щиты встраиваемого исполнения

	Тип	Артикул	Упаковка (шт.)
	BPZ-SNAP	116677	1 пара

Технические данные на стр. 195

Надставки боковой стенки TIW

3795

TIW1

- Для монтажа монтажных панелей на большую глубину, чем позволяют самостоятельные боковые стенки BPZ-MSW

Высота x глубина [мм]	Тип	Артикул	Упаковка (шт.)
75 x 90	TIW-1	275430	1 пара

Технические данные на стр. 194

Комплекты угловых стоек BPZ-CTS

VT10806 VT10906

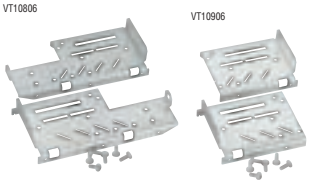

BPZ-CTS-L BPZ-CTS-S

- Пара (левая и правая), включая болты
- Позволяют монтаж BPZ-MSW в щиты напольного исполнения или в щиты навесного исполнения
- Задняя стенка BP-MF уже содержит 2 пары BPZ-CTS-L
- Для монтажа держателя блоков клемм BPZ-TSB
- Монтаж BPZ-CTS прямо в подготовленные отверстия в несущую раму задней стенки

Название	Тип	Артикул	Упаковка (шт.)
Центральные (короткие)	BPZ-CTS-S	106445	1 пара
Верхние / нижние (длинные)	BPZ-CTS-L	106446	1 пара

Технические данные на стр. 201

Адаптеры для лицевых панелей BPZ-FPS

VT10206

- Пара (левый и правый)
- Включая болты
- Служат для монтажа лицевых панелей без использования BPZ-MSW
- Более короткие типы позволяют комбинировать инсталляционные секции с BPZ-MSW и силовые секции без BPZ-MSW в одном шкафу
- Должны использоваться для монтажа корпусов для электрических счетчиков в щиты навесного исполнения IP54 или в щиты напольного исполнения без использования BPZ-MSW

Высота лицевой панели [мм]	Тип	Артикул	Упаковка (шт.)
200	BPZ-FPS/2	106439	1 пара
300	BPZ-FPS/3	106438	1 пара
350	BPZ-FPS/350	112343	1 пара
500	BPZ-FPS/5	106437	1 пара
650	BPZ-FPS/650	112344	1 пара
700	BPZ-FPS/7	106436	1 пара
800	BPZ-FPS/8	106435	1 пара
950	BPZ-FPS/950	112345	1 пара
1000	BPZ-FPS/10	106434	1 пара
1150	BPZ-FPS/1150	112346	1 пара
1300	BPZ-FPS/13	106433	1 пара
1450	BPZ-FPS/1450	112347	1 пара
1600	BPZ-FPS/16	106432	1 пара
1650	BPZ-FPS/17	106431	1 пара
1950	BPZ-FPS/20	106430	1 пара

Технические данные на стр. 193

Лицевые панели глухие BPZ-FP-..-BL

- Листовая сталь
- Самозаземляющиеся крепежные зажимы

VT00305

Для ширины / высоты [мм]	Тип	Артикул	Упаковка (шт.)
400 / 50	BPZ-FP-400/050-BL	286675	1
400 / 100	BPZ-FP-400/100-BL	286676	1
400 / 150	BPZ-FP-400/150-BL	286677	1
400 / 200	BPZ-FP-400/200-BL	286679	1
400 / 250	BPZ-FP-400/250-BL	108389	1
400 / 300	BPZ-FP-400/300-BL	108390	1
600 / 50	BPZ-FP-600/050-BL	286681	1
600 / 100	BPZ-FP-600/100-BL	286682	1
600 / 150	BPZ-FP-600/150-BL	286683	1
600 / 200	BPZ-FP-600/200-BL	286685	1
600 / 250	BPZ-FP-600/250-BL	108391	1
600 / 300	BPZ-FP-600/300-BL	108392	1
800 / 50	BPZ-FP-800/050-BL	286687	1
800 / 100	BPZ-FP-800/100-BL	286688	1
800 / 150	BPZ-FP-800/150-BL	286689	1
800 / 200	BPZ-FP-800/200-BL	286691	1
800 / 250	BPZ-FP-800/250-BL	108393	1
800 / 300	BPZ-FP-800/300-BL	108394	1
1000 / 50	BPZ-FP-1000/050-BL	293526	1
1000 / 100	BPZ-FP-1000/100-BL	293528	1
1000 / 150	BPZ-FP-1000/150-BL	293530	1
1000 / 200	BPZ-FP-1000/200-BL	293534	1
1000 / 250	BPZ-FP-1000/250-BL	108395	1
1000 / 300	BPZ-FP-1000/300-BL	108396	1
1200 / 50	BPZ-FP-1200/050-BL	293538	1
1200 / 100	BPZ-FP-1200/100-BL	293540	1
1200 / 150	BPZ-FP-1200/150-BL	293542	1
1200 / 200	BPZ-FP-1200/200-BL	293546	1
1200 / 250	BPZ-FP-1200/250-BL	108397	1
1200 / 300	BPZ-FP-1200/300-BL	108398	1

Лицевые панели с вырезом 45 мм для приборов BPZ-FP-...-45

- Листовая сталь
- Самозаземляющиеся крепежные зажимы

VT00405

Для ширины [мм] / высоты [мм] / модулей	Тип	Артикул	Упаковка (шт.)
400 / 150 / 13	BPZ-FP-400/150-45	286678	1
400 / 200 / 13	BPZ-FP-400/200-45	286680	1
600 / 150 / 24	BPZ-FP-600/150-45	286684	1
600 / 200 / 24	BPZ-FP-600/200-45	286686	1
800 / 150 / 35	BPZ-FP-800/150-45	286690	1
800 / 200 / 35	BPZ-FP-800/200-45	286692	1
1000 / 150 / 46	BPZ-FP-1000/150-45	293532	1
1000 / 200 / 46	BPZ-FP-1000/200-45	293536	1
1200 / 150 / 57	BPZ-FP-1200/150-45	293544	1
1200 / 200 / 57	BPZ-FP-1200/200-45	293548	1

Заглушки для лицевых панелей

10194

Название	Тип	Артикул	Упаковка (шт.)
Модульная заглушка 45 мм (5 модулей), белая	AM-45	275409	10 шт.
Пломбируемая заглушка 45 мм (10 модулей), белая Модульная заглушка 45 мм (6 модулей), белая	AP-45	275410	2 шт. + 4 клина
Заглушка сплошная для лицевой панели 45 мм	AP-45-W	275411	1 шт.
	NBP-1000	275413	1 шт.

Технические данные на стр. 202

Лицевые панели, стальные с пластиковой вставкой BPZ-FPP-...-BL

VT25306

- Рама из листовой стали, пластиковая вставка
- Универсальный лицевая панель для использования при монтаже большего количества автоматических выключателей NZM в щиты встраиваемого исполнения или для приборов нестандартной формы
- В пластиковой вставке можно сделать произвольное отверстие в зависимости от устанавливаемого устройства
- Самозаземляющиеся крепежные зажимы

Для ширины [мм] / высоты [мм]	Тип	Артикул	Упаковка (шт.)
400 / 300	BPZ-FPP-400/300-BL	108291	1
600 / 300	BPZ-FPP-600/300-BL	108292	1
600 / 500	BPZ-FPP-600/500-BL	108293	1
800 / 300	BPZ-FPP-800/300-BL	108294	1
800 / 500	BPZ-FPP-800/500-BL	108295	1

Лицевые панели для устройств управления и сигнализации RMQ-Titan BPZ-FP-...-RMQ

VT25506

- Специальная лицевая панель с отверстиями для монтажа компонентов RMQ-Titan
- Самозаземляющиеся крепежные зажимы

Для ширины [мм] / высоты [мм] / RMQ (количество)	Тип	Артикул	Упаковка (шт.)
400 / 100 / 7	BPZ-FP-400/100-RMQ	108370	1
600 / 100 / 12	BPZ-FP-600/100-RMQ	108371	1

Технические данные на стр. 202

Аксессуары

Комплекты для установки реек BPZ-DINR

- Комплекты содержат приборные рейки, стойки и крепежные детали, BEL01 (только BPZ-DINR...T)
- Несобранные
- Поставляются только в упаковках по 10 шт.

VT07205

Регулируемые по глубине

Для ширины [мм] / модулей	Тип	Артикул	Упаковка (шт.)
400 / 13	BPZ-DINR13-400-T	286751	10
600 / 24	BPZ-DINR24-600-T	286753	10
800 / 35	BPZ-DINR35-800-T	286755	10
1000 / 46	BPZ-DINR46-1000-T	293590	10
1200 / 57	BPZ-DINR57-1200-T	293592	10

VT07305

Нерегулируемые по глубине

Для ширины [мм] / модулей	Тип	Артикул	Упаковка (шт.)
400 / 13	BPZ-DINR13-400-B	286752	10
600 / 24	BPZ-DINR24-600-B	286754	10
800 / 35	BPZ-DINR35-800-B	286756	10
1000 / 46	BPZ-DINR46-1000-B	293591	10
1200 / 57	BPZ-DINR57-1200-B	293593	10

VT07705, VT07605

Стойки BPZ-T

- Комплект содержит 2 стойки, крепежные детали

Название	Тип	Артикул	Упаковка (шт.)
Нерегулируемые по глубине	BPZ-TF/2	116651	1 пара
Регулируемые по глубине	BPZ-TA/2	116650	1 пара

Технические данные на стр. 204

Приборные рейки, укороченные BPZ-DINR

- Укороченные рейки для соответствующей ширины распределительного щита

VT07405

Для ширины [мм] / модулей	Тип	Артикул	Упаковка (шт.)
400 / 13	BPZ-DINR13-400	293594	1
600 / 24	BPZ-DINR24-600	293595	1
800 / 35	BPZ-DINR35-800	293596	1
1000 / 46	BPZ-DINR46-1000	293597	1
1200 / 57	BPZ-DINR57-1200	293598	1

Технические данные на стр. 205

Крепежные зажимы BEL

- BEL12 изолированные, BEL01 для проводимого соединения, с невыпадающим винтом
- BEL12A с демонтируемым винтом
- Пара

9603414

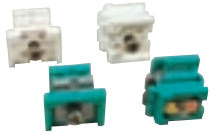

Название	Тип	Артикул	Упаковка (шт.)
Белые	BEL12	275199	1 пара
Зеленые	BEL01	275200	1 пара
Белые с демонтируемым винтом	BEL12A	275201	1 пара

Адаптеры

- Для монтажа шин PE/PEN и нестандартных компонентов на крепежные зажимы BEL
- Выравнивает углубление в зажиме BEL
- 1 комплект SAA состоит из 4 адаптеров

4195, 9613447

Название	Тип	Артикул	Упаковка (шт.)
Пластина для подвешивания одинарная	STL-1	275427	1 пара
Пластина для подвешивания двойная	STL-2	275428	1 пара
Адаптер	SAA	275429	1 комплект

43095

TSS

Приборные рейки

Длина [мм]	Исполнение	Тип	Артикул	Упаковка (шт.)
2000	стальное	TSS-15	275207	1
2000	алюминиевое	TSA-15 metr	275218	1

Технические данные на стр. 204

VT10306

C-профиль для понижения натяжения кабеля BPZ-KAS

- Понижение натяжения для кабелей
- Для монтажных кабельных зажимов SONAP (напр., NWS-K/AC)

Для ширины [мм]	Тип	Артикул	Упаковка (шт.)
400	BPZ-KAS-400	106440	1
600	BPZ-KAS-600	106441	1
800	BPZ-KAS-800	106442	1
1000	BPZ-KAS-1000	106443	1
1200	BPZ-KAS-1200	106444	1

N7599

Кабельные зажимы NWS-K/AC

- Понижение механической нагрузки для установленных приборов (понижение натяжения кабелей)
- Монтаж на BPZ-KAS

Технические данные на стр. 291

Кабель ∅ [мм]	Тип	Артикул	Упаковка (шт.)
12-16	NWS-K/AC16	255197	1
16-20	NWS-K/AC20	255198	1
20-24	NWS-K/AC24	255199	1
24-28	NWS-K/AC28	255200	1
36-40	NWS-K/AC40	255201	1
48-52	NWS-K/AC52	255202	1

wa_vt10703

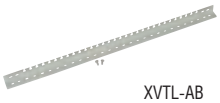

XVTL-AB

Рейки подвязки кабеля XVTL-AB

- В комплекте с винтами
- Для крепления тонких кабелей
- Монтаж на заднюю раму шкафов навесного и напольного исполнения

Для ширины [мм]	Профиль	Тип	Артикул	Упаковка (шт.)
600	L	XVTL-AB-6	115243	1
800	L	XVTL-AB-8	115244	1
1000	L	XVTL-AB-10	115245	1
1200	L	XVTL-AB-12	115246	1

3895

Держатели приборной рейки для проводки для кабельного короба KKW

- Позволяют вертикальную проводку каб. каналов
- KKW-40 для 60 мм кабельных каналов
- KKW-DIN для 80 мм кабельных каналов
- Приборные рейки необходимо соответствующим способом укоротить
- Приборные рейки BPZ-DINR содержат предварительно просверленные отверстия для монтажа KKW

Технические данные на стр. 206

Тип	Артикул	Упаковка (шт.)
KKW-40	275242	1
KKW-DIN	275243	1

VT19005

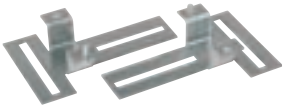

Держатели для крепления кабельного короба BPZ-CDB

- Позволяют вертикальную и горизонтальную проводку кабельных каналов
- Для шкафов шириной 400 мм используются самостоятельные держатели BPZ-CDB
- Для шкафов шириной от 600 до 1200 мм используются держатели BPZ-CDB../CP вместе с рейками BPZ-CP (в горизонтальном направлении)
- Для распределительных щитов навесного исполнения или напольного исполнения

Высота [мм]	Для ширины [мм]	Тип	Артикул	Упаковка (шт.)
8	400	BPZ-CDB	102471	1
23	400	BPZ-CDB23	105216	1
58	400	BPZ-CDB58	109169	1
8	600, 800, 1000, 1200	BPZ-CDB8/CP	116915	1
23	600, 800, 1000, 1200	BPZ-CDB23/CP	116916	1
58	600, 800, 1000, 1200	BPZ-CDB58/CP	116917	1

Приборные рейки стальные с C-профилем BPZ-CP

- Используются для монтажа гориз. каб. каналов
- Для использования с держателями BPZ-CDB../CP

Технические данные на стр. 208

Для ширины [мм]	Тип	Артикул	Упаковка (шт.)
400	BPZ-CP-400	116918	1
600	BPZ-CP-600	116919	1
800	BPZ-CP-800	116920	1
1000	BPZ-CP-1000	116921	1
1200	BPZ-CP-1200	116922	1

VT00805

Универсальные монтажные панели BPZ-MPL

- Болты входят в комплект
- Используются для монтажа в шкафы встраиваемого исполнения, навесного и напольного исполнения
- Монтажные панели с предварительно просверленными отверстиями для шинной системы SASY 60i - см. стр. 76

Технические данные на стр. 210

Универсальный монтажные панели с выемкой

Для ширины [мм]	Высота [мм]	Тип	Артикул	Упаковка (шт.)
400	30	BPZ-MPL30-400	104316	1
600	30	BPZ-MPL30-600	104317	1
800	30	BPZ-MPL30-800	104318	1
1000	30	BPZ-MPL30-1000	104319	1
1200	30	BPZ-MPL30-1200	104330	1
400	80	BPZ-MPL80-400	286765	1
600	80	BPZ-MPL80-600	286766	1
800	80	BPZ-MPL80-800	286767	1
1000	80	BPZ-MPL80-1000	293609	1
1200	80	BPZ-MPL80-1200	293610	1
400	180	BPZ-MPL180-400	102472	1
600	180	BPZ-MPL180-600	102473	1
800	180	BPZ-MPL180-800	102474	1
1000	180	BPZ-MPL180-1000	102475	1
1200	180	BPZ-MPL180-1200	102476	1

VT24806

Универсальные монтажные панели

400	100	BPZ-MPL100-400	114799	1
600	100	BPZ-MPL100-600	114801	1
800	100	BPZ-MPL100-800	114802	1
1000	100	BPZ-MPL100-1000	114803	1
1200	100	BPZ-MPL100-1200	114804	1
400	200	BPZ-MPL200-400	114805	1
600	200	BPZ-MPL200-600	114807	1
800	200	BPZ-MPL200-800	114808	1
1000	200	BPZ-MPL200-1000	114809	1
1200	200	BPZ-MPL200-1200	114810	1
400	300	BPZ-MPL300-400	114811	1
600	300	BPZ-MPL300-600	114813	1
800	300	BPZ-MPL300-800	114814	1
1000	300	BPZ-MPL300-1000	114815	1
1200	300	BPZ-MPL300-1200	114816	1
400	350	BPZ-MPL350-400	108333	1
600	350	BPZ-MPL350-600	108340	1
800	350	BPZ-MPL350-800	108347	1
400	400	BPZ-MPL400-400	114817	1
600	400	BPZ-MPL400-600	114819	1
800	400	BPZ-MPL400-800	114820	1
1000	400	BPZ-MPL400-1000	114821	1
1200	400	BPZ-MPL400-1200	114822	1
400	500	BPZ-MPL500-400	114823	1
600	500	BPZ-MPL500-600	114825	1
800	500	BPZ-MPL500-800	114826	1
1000	500	BPZ-MPL500-1000	114827	1
1200	500	BPZ-MPL500-1200	114828	1
400	650	BPZ-MPL650-400	108334	1
600	650	BPZ-MPL650-600	108341	1
800	650	BPZ-MPL650-800	108348	1
400	950	BPZ-MPL950-400	108335	1
600	950	BPZ-MPL950-600	108342	1
800	950	BPZ-MPL950-800	108349	1
400	1150	BPZ-MPL1150-400	108336	1
600	1150	BPZ-MPL1150-600	108343	1
800	1150	BPZ-MPL1150-800	108350	1
400	1450	BPZ-MPL1450-400	108337	1
600	1450	BPZ-MPL1450-600	108344	1
800	1450	BPZ-MPL1450-800	108351	1
400	1650	BPZ-MPL1650-400	108338	1
600	1650	BPZ-MPL1650-600	108345	1
800	1650	BPZ-MPL1650-800	108352	1
400	1950	BPZ-MPL1950-400	108339	1
600	1950	BPZ-MPL1950-600	108346	1
800	1950	BPZ-MPL1950-800	108353	1

Технические данные на стр. 211

Монтажные комплекты BPZ-NZM для автоматических выключателей NZM

- Можно использовать для распределительных щитов **навесного** или **напольного исполнения**
- Монтажные комплекты для NZM1, 2 и 3 (горизонтальная или вертикальная позиция автоматического выключателя)
- Комплект содержит монтажную панель, лицевую панель и винты
- Для монтажа автоматических выключателей NZM и LZM или выключателей-разъединителей N, PN и LN типоразмеров 1, 2 и 3

VT01005, VT00905

Для ширины / высоты [мм]	Позиция авт. выключателя	Тип	Артикул	Упаковка (шт.)
400 / 300	вертикальная	BPZ-NZM1-400-MV	286757	1
400 / 400	вертикальная	BPZ-NZM2-400-MV	286758	1
400 / 500	вертикальная	BPZ-NZM3-400-MV	286759	1
600 / 300	вертикальная	BPZ-NZM1-600-MV	286762	1
600 / 400	вертикальная	BPZ-NZM2-600-MV	286763	1
600 / 500	вертикальная	BPZ-NZM3-600-MV	286764	1
800 / 300	вертикальная	BPZ-NZM1-800-MV	293603	1
800 / 400	вертикальная	BPZ-NZM2-800-MV	293605	1
800 / 500	вертикальная	BPZ-NZM3-800-MV	293607	1
600 / 250	горизонтальная	BPZ-NZM1-600-MH	286760	1
600 / 300	горизонтальная	BPZ-NZM2-600-MH	286761	1
800 / 250	горизонтальная	BPZ-NZM1-800-MH	293599	1
800 / 300	горизонтальная	BPZ-NZM2-800-MH	293601	1

Монтажные комплекты для монтажа автоматических выключателей NZM в BPZ-MSW

- Можно использовать для распределительных щитов **встраиваемого исполнения**
- Монтаж при помощи крепежных зажимов BEL в боковые стенки BPZ-MSW
- Монтажные комплекты для NZM1 и 2 (горизонтальная или вертикальная позиция автоматического выключателя)
- Комплект содержит монтажную панель, лицевую панель и винты
- Для монтажа автоматических выключателей NZM и LZM или выключателей-разъединителей N, PN и LN типоразмеров 1 и 2

VT01005, VT00905

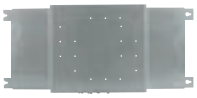

Для ширины / высоты [мм]	Позиция авт. выключателя	Тип	Артикул	Упаковка (шт.)
400 / 300	вертикальная	BPZ-NZM1/MSW-400-MV	116923	1
400 / 400	вертикальная	BPZ-NZM2/MSW-400-MV	116924	1
600 / 300	вертикальная	BPZ-NZM1/MSW-600-MV	116925	1
600 / 400	вертикальная	BPZ-NZM2/MSW-600-MV	116926	1
800 / 300	вертикальная	BPZ-NZM1/MSW-800-MV	116927	1
800 / 400	вертикальная	BPZ-NZM2/MSW-800-MV	116928	1
600 / 250	горизонтальная	BPZ-NZM1/MSW-600-MH	116935	1
600 / 300	горизонтальная	BPZ-NZM2/MSW-600-MH	116936	1
800 / 250	горизонтальная	BPZ-NZM1/MSW-800-MH	116937	1
800 / 300	горизонтальная	BPZ-NZM2/MSW-800-MH	116938	1

Монтажные комплекты BPZ-NZM...-RH для автом. выключателей с поворотной ручкой

- Можно использовать для распределительных щитов **навесного** или **напольного исполнения**
- Комплект содержит монтажную панель, лицевую панель и винты
- Для монтажа автоматических выключателей NZM и LZM или выключателей-разъединителей N, PN и LN типоразмеров 1, 2 и 3 с поворотной ручкой и поворотным приводом

VT01005, VT00905

Для ширины / высоты [мм]	Позиция авт. выключателя	Тип	Артикул	Упаковка (шт.)
400 / 300	вертикальная	BPZ-NZM1-400-MV-RH	116679	1
400 / 400	вертикальная	BPZ-NZM2-400-MV-RH	116680	1
400 / 500	вертикальная	BPZ-NZM3-400-MV-RH	116681	1
600 / 300	вертикальная	BPZ-NZM1-600-MV-RH	116682	1
600 / 400	вертикальная	BPZ-NZM2-600-MV-RH	116683	1
800 / 300	вертикальная	BPZ-NZM1-800-MV-RH	116684	1
800 / 400	вертикальная	BPZ-NZM2-800-MV-RH	116685	1
600 / 250	горизонтальная	BPZ-NZM1-600-MH-RH	116686	1
600 / 300	горизонтальная	BPZ-NZM2-600-MH-RH	116687	1
800 / 250	горизонтальная	BPZ-NZM1-800-MH-RH	116688	1
800 / 300	горизонтальная	BPZ-NZM2-800-MH-RH	116689	1

Технические данные на стр. 213

Монтажные комплекты BPZ-NZM.X... для универсального монтажа нескольких автоматических выключателей NZM

VT25406

VT25606

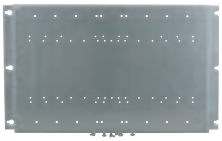

- Можно использовать для распределительных щитов **навесного** или **напольного исполнения**
- Комплект содержит монтажную панель, лицевую панель и винты
- Позволяет параллельный монтаж нескольких автоматических выключателей данного типоразмера или сборок автоматических выключателей различных типоразмеров (BPZ-NZM2X-..., BPZ-NZM3X-...)
- Для монтажа автоматических выключателей NZM и LZM или выключателей-разъединителей N, PN и LN типоразмеров 1, 2 и 3
- Лицевая панель с пластиковой вставкой позволяет приспособить ее для произвольной комбинации автоматических выключателей
- Вертикальная позиция автоматических выключателей

Для ширины [мм] / высоты [мм] / 3-/4-х полюсные	Тип	Артикул	Упаковка (шт.)
400 / 200 / 2xNZM1/2xNZM1	BPZ-NZM1X-400-MV	108354	1
600 / 200 / 4xNZM1/3xNZM1	BPZ-NZM1X-600-MV	108355	1
800 / 200 / 7xNZM1/5xNZM1	BPZ-NZM1X-800-MV	108356	1
400 / 300 / 2xNZM2/1xNZM2	BPZ-NZM2X-400-MV	108357	1
600 / 300 / 3xNZM2/3xNZM2	BPZ-NZM2X-600-MV	108358	1
800 / 300 / 5xNZM2/4xNZM2	BPZ-NZM2X-800-MV	108359	1
600 / 500 / 3xNZM3/2xNZM3	BPZ-NZM3X-600-MV	108360	1
800 / 500 / 4xNZM3/3xNZM3	BPZ-NZM3X-800-MV	108361	1

Технические данные на стр. 218

Корпусы для измерений BPZ-MT-...

VT25906

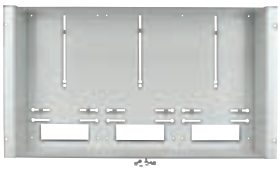

- Винты для монтажа креста для электрических счетчиков являются составной частью поставки

Для ширины / высоты [мм] / панелей для эл. счетчиков	Тип	Артикул	Упаковка (шт.)
400 / 400 / 1	BPZ-MT-400/400-1	108383	1
600 / 400 / 2	BPZ-MT-600/400-2	108384	1
800 / 400 / 3	BPZ-MT-800/400-3	108385	1
1000 / 400 / 4	BPZ-MT-1000/400-4	108386	1
1200 / 400 / 5	BPZ-MT-1200/400-5	108387	1
400 / 450 / 1	BPZ-MT-400/450-1	112293	1
600 / 450 / 2	BPZ-MT-600/450-2	112294	1
800 / 450 / 3	BPZ-MT-800/450-3	112295	1
1000 / 450 / 4	BPZ-MT-1000/450-4	112296	1
1200 / 450 / 5	BPZ-MT-1200/450-5	112297	1

Технические данные на стр. 221

VT26006 64095

BPZ-DRS-MT/400-1

Аксессуары

- BPZ-DRS-MT содержит приборные рейки, включая лицевую панель, монтаж возможен в крайние позиции корпуса для измерений

Название	Тип	Артикул	Упаковка (шт.)
Модуль с приборными рейками взамен панели для эл. счетчиков ZBR	BPZ-DRS-MT/400-1	108388	1
Модуль с приборными рейками взамен панели для эл. счетчиков ZBR	BPZ-DRS-MT/450-1	116042	1
Панель для эл. счетчиков 370 x 210 мм	ZBR	279261	1

Технические данные на стр. 221, 223

a-BPZ-SS

Комплект для пломбирования лицевых панелей

- Комплект состоит из 4 шт. пломбировочных лент, 4 шт. пломбировочных крепежных элементов M5, 1 шт. винта M5

	Тип	Артикул	Упаковка (шт.)
	BPZ-SS	116652	1 комплект

1501

FPK

Головка для пломбы

- Пластиковая головка для пломбы для головок болтов

Название	Тип	Артикул	Упаковка (шт.)
Головка для пломбы	FPK	275416	10

Технические данные на стр. 224

VT10706

Держатели блоков клемм BPZ-TSB

- Для монтажа блоков клемм N/PE (KLV-)KL
- Возможность прямого монтажа блока клемм PE (проводимое соединение с конструкцией шкафа)
- Блоки клемм N монтируются с помощью держателей KT
- Крепление BPZ-TSB на BPZ-CTS
- Можно использовать для распределительных щитов **навесного** или **напольного исполнения**

Для ширины [мм]	Тип	Артикул	Упаковка (шт.)
400	BPZ-TSB-400	106447	1
600	BPZ-TSB-600	106448	1
800	BPZ-TSB-800	106449	1
1000	BPZ-TSB-1000	106450	1
1200	BPZ-TSB-1200	106451	1

Технические данные на стр. 226

Компоненты для блоков клемм

42676

KT-1

42679

KT-2

42727

KT-3

42709

KT-4

42726

KT-5

9603412

KT-11

Держатели блоков клемм KT

- Служит для крепления блоков клемм (KLV-)KL

	Тип	Артикул	Упаковка (шт.)
	KT-1	275442	1
	KT-2	275443	1
	KT-3	275445	1
	KT-4	275446	1
	KT-5	275447	1
	KT-11	275448	1

427112

Блоки клемм KL

- Номинальный ток макс. 63 A (с питанием в центре с помощью KLA, полный ток макс. до 125 A)

Количество клемм	Тип	Артикул	Упаковка (шт.)
1x25 мм^2 + 7x16 мм^2	KLV-KL-7	236842	1
2x25 мм^2 + 11x16 мм^2	KLV-KL-11	236843	1
2x25 мм^2 + 15x16 мм^2	KLV-KL-15	236844	1
2x25 мм^2 + 25x16 мм^2	KLV-KL-25	236845	1
2x25 мм^2 + 29x16 мм^2	KL-29	275449	1
2x25 мм^2 + 45x16 мм^2	KL-45	275450	1
2x25 мм^2 + 60x16 мм^2	KL-60	275451	1
1 метр	KLM	275452	1
Клемма для 35 мм^2	KLA	275453	1
7	N-KS 7p (синие)	870015400	1
7	PE-KS 7p (зеленые)	870015410	1
12	N-KS 12p (синие)	870015404	1
12	PE-KS 12p (зеленые)	870015405	1
15	N-KS 15p (синие)	870015401	1
15	PE-KS 15p (зеленые)	870015411	1

374006

KLA

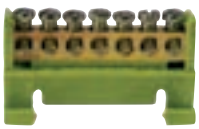

PE-KS7

Примеры монтажа блоков клемм

KT-1 + KLV- KL-7

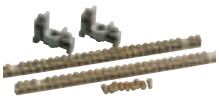

KT-3 + KL-29

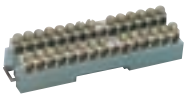

KT-4 + KLV-KL-7 (2x) + KLV-KL-15

KT-4 + KLV-KL-7 (4x)

KT-4 + KLV-KL-7 (2x)

Технические данные на стр. 226

1-полюсные блоки клемм BPZ-KB

VT29004

BPZ-KB-4/80

VT28904

BPZ-KB-6/160

VT28104

BPZ-KB-11/250

- Монтаж на приборную рейку или монтажную панель
- Для медных проводов

Номинальный ток	Выходные клеммы	Тип	Артикул	Упаковка (шт.)
80 A	6	BPZ-KB-4/80	289969	1
125 A	6	BPZ-KB-6/125	102714	1
160 A	6	BPZ-KB-6/160	289970	1
175 A	10	BPZ-KB-10/175	102715	1
250 A	11	BPZ-KB-11/250	289967	1
400 A	11	BPZ-KB-11/400	102713	1

VT01506

BPZ-KB-6/80-ALU

VT01106

BPZ-KB-10/175-ALU

VT00606

BPZ-KB-2/2/800-ALU

- Монтаж на приборную рейку или монтажную панель
- Для медных или алюминиевых проводов

Номинальный ток	Выходные клеммы	Тип	Артикул	Упаковка (шт.)
80 A	6	BPZ-KB-6/80-ALU	102702	1
125 A	6	BPZ-KB-6/125-ALU	102703	1
160 A	6	BPZ-KB-6/160-ALU	102704	1
175 A	1	BPZ-KB-1/175-ALU	102709	1
175 A	10	BPZ-KB-10/175-ALU	102707	1
250 A	11	BPZ-KB-11/250-ALU	102705	1
400 A	1	BPZ-KB-1/400-ALU	102710	1
400 A	11	BPZ-KB-11/400-ALU	102706	1
800 A	2	BPZ-KB-1/2/800-ALU	102712	1
800 A	2	BPZ-KB-2/2/800-ALU	102711	1

Присоединительная клемма BPZ-CL для 1-полюсного блока клемм

VT18505

Размеры ДхШхГ [мм]	Можно использовать для арт.	Тип	Артикул	Упаковка (шт.)
7x65x25	289967	BPZ-CL-65/25	102720	10
9x70x30	102713	BPZ-CL-70/30	102721	10

Соединительная шина 27 мм для 1-полюсного блока клемм BPZ-CB

Vt01806

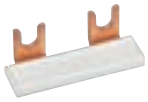

Размеры ДхШхГ [мм]	Можно использовать для арт.	Тип	Артикул	Упаковка (шт.)
16x44x14	102714	BPZ-CB-44/14	102722	10

Технические данные на стр. 230

3-х полюсные блоки клемм BPZ-KB

VT18405

- Монтаж на приборную рейку или монтажную панель
- Для медных проводов

Номинальный ток	Количество вход. / выход. клемм	Тип	Артикул	Упаковка (шт.)
175 A	1 / 6 на полюс	BPZ-KB-6/175	102717	1

- Монтаж на приборную рейку или монтажную панель
- Для медных или алюминиевых проводов

Номинальный ток	Количество вход. / выход. клемм	Тип	Артикул	Упаковка (шт.)
175 A	1 / 6 per pole	BPZ-KB-6/175-ALU	102708	1

Технические данные на стр. 231

VT28004

BPZ-KB-8/125

VT27904

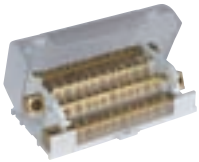

BPZ-KB-11/160

Технические данные на стр. 231

4-х полюсные блоки клемм BPZ-KB

- Для медных проводов

Номинальный ток	Тип	Артикул	Упаковка (шт.)
125A, вход: 1x(L1/L2/L3/N), выход: 7x(L1/L2/L3), 10xN	BPZ-KB-8/125	289968	1
125 A вход: 1x(L1/L2/L3/N) выход: 8x(L1/L2/L3/N)	BPZ-KB-9/125	102718	1
125 A вход: 1x(L1/L2/L3/N) выход: 12x(L1/L2/L3/N)	BPZ-KB-13/125	102719	1
160A, вход: 1x(L1/L2/L3/N), выход: 11x(L1/L2/L3/N)	BPZ-KB-11/160	102716	1

Шины с резьбой BPZ-BB/T

- Шины с метрической резьбой
- Простое присоединение проводов с кабельными наконечниками
- Предпочтительно предназначено для шин PE/PEN

VT28304

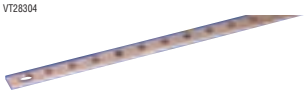

Высота x толщина x длина [мм], резьба, номин. ток	Тип	Артикул	Упаковка (шт.)
15 x 5 x 1000, M6, 218 A	BPZ-BB/T-15/5/1000	289861	4
20 x 5 x 1000, M6, 274 A	BPZ-BB/T-20/5/1000	289862	4
32 x 5 x 1000, M6, 400 A	BPZ-BB/T-32/5/1000	289863	4
15 x 5 x 2000, M6, 218 A	BPZ-BB/T-15/5/2000	289864	4
20 x 5 x 2000, M6, 274 A	BPZ-BB/T-20/5/2000	289865	4
20 x 10 x 1000, M8, 427 A	BPZ-BB/T-20/10/1000	289866	4
30 x 10 x 1000, M8, 573 A	BPZ-BB/T-30/10/1000	289867	4

Разделители BPZ-BBS/DH-M6

- Для монтажа, напр., защитный кожух BPZ-BBS/PC на шины BPZ-BB/T

VT28504

Длина [мм]	Тип	Артикул	Упаковка (шт.)
70	BPZ-BBS/DH-M6/70	289940	100
120	BPZ-BBS/DH-M6/120	289941	100

Защитный кожух BPZ-BBS/PC-1000/250/3

- Материал: поливинилхлорид

Ширина x высота x толщина [мм]	Тип	Артикул	Упаковка (шт.)
1000 x 250 x 3	BPZ-BBS/PC-1000/250/3	289942	1

Технические данные на стр. 233

VT28404, VT28204

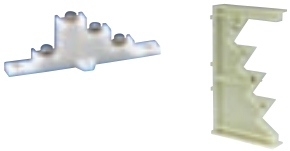

4-х полюсные держатели шин BPZ-BBS-4

Номинальный ток / размеры шины [мм]	Тип	Артикул	Упаковка (шт.)
160-400 A / 15x5 ... 20x5	BPZ-BBS-4/400	289868	10
160-630 A / 15x5 ... 30x10	BPZ-BBS-4/630	289869	2

VT07905

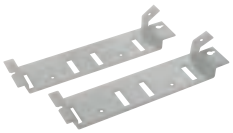

Монтажные элементы для 4-х полюсного держателя шин BPZ-BR/BBS630/V

- Пара
- Для монтажа держателей шин BPZ-BBS-4/630
- Возможность прямого монтажа шины PE/PEN на монтажный элемент (проводимое соединение со шкафом)

Для ширины [мм]	Тип	Артикул	Упаковка (шт.)
400	BPZ-BR/BBS630/V	104331	1 пара

Технические данные на стр. 233

VT25106

VT25206

Монтажные комплекты BPZ-BR/SASY/H для 3-х полюсной шинной системы SASY 60i до 630 A

- Комплект
- Для ширины шкафа от 400 до 800 мм комплект содержит 2 монтажных уголка, 1 лицевую панель с вырезом, крепежные детали
- Для ширины шкафа 1000 и 1200 мм комплект содержит 3 монтажных уголка, 2 профиля жесткости, 1 лицевую панель с вырезом, крепежные детали
- Можно использовать для распределительных щитов навесного или напольного исполнения

BPZ-BR/SASY/H-400

VT24906

BPZ-BR/SASY/H-1200

Для ширины [мм]	Тип	Артикул	Упаковка (шт.)
400	BPZ-BR/SASY/H-400	108378	1
600	BPZ-BR/SASY/H-600	108379	1
800	BPZ-BR/SASY/H-800	108380	1
1000	BPZ-BR/SASY/H-1000	108381	1
1200	BPZ-BR/SASY/H-1200	108382	1

VT01208

Монтажные панели с предварительно просверленными отверстиями для монтажа держателей шин SASY 60i

Для ширины [мм]	Высота [мм]	Тип	Артикул	Упаковка (шт.)
600	250	BPZ-MPLSASY-600	114830	1
800	250	BPZ-MPLSASY-800	114831	1
1000	250	BPZ-MPLSASY-1000	114832	1
1200	250	BPZ-MPLSASY-1200	114833	1

Для шинной системы SASY 60i см. страницу 109.

Технические данные на стр. 237

VT19305

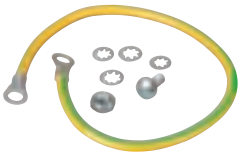

Комплект для заземления двери BFZ-DES

- Комплект состоит из заземляющего проводника (сплетенного многопроволочного) с наконечниками, винта, гайки M6 и подкладок
- Монтаж на резьбовую шпильку двери и напрессованные гайки в раме двери
- Комплект является составной частью поставки всех дверей Profi Plus

Тип	Артикул	Упаковка (шт.)
BFZ-DES	101665	1

Медные гибкие шины для NZM, BPZ-FLEX/...

- Комплект
- Можно использовать для подключения автоматических выключателей NZM, LZM и выключателей-разъединителей N, PN и LN
- Изолированное исполнение исключает возможность межфазных коротких замыканий во время отключения высоких токов короткого замыкания и последующего сильного выделения ионизированных газов в области входных клемм

VT00506

Можно использовать для	Тип	Артикул	Упаковка (шт.)
NZM2	BPZ-FLEX/NZM2/46/H	104332	1 комплект
NZM2	BPZ-FLEX/NZM2/48/H	104333	1 комплект
NZM3	BPZ-FLEX/NZM3/46/H	104334	1 комплект
NZM3	BPZ-FLEX/NZM3/48/H	104335	1 комплект

Технические данные на стр. 241

Другие медные гибкие шины см. страницу 126

Кабельные фланцы

VT09805

Исполнение	Тип	Артикул	Упаковка (шт.)
• Для шкафов со степенью защиты IP30 или IP54			
Глухой фланец	F3A-0	74182	1
4xM16, 6xM25, 8xM32	F3A-4	81301	1
2xM16, 8xM25, 4xM32, 1xM50	F3A-8	91468	1
2xM16, 12xM20, 2xM40, 2xM50	F3A-12	76555	1
24xM16, 13xM20	F3A-34	78928	1
2 кабельных уплотнителя для кабелей до ∅ 70 мм	F3A-KTD	83674	1
Протыкаемые фланцы из пенорезины 40 кабелей ∅ 10-13 мм 4 кабеля ∅ 17-21 мм 2 кабеля ∅ 27-30 мм	F3A-D	10145	1

VT19605

• Для шкафов со степенью защиты IP30	• Резервный фланец		
14 кабелей ∅ 11 мм 8 кабелей ∅ 15 мм 2 кабеля ∅ 28 мм	ZSD-2K/FLA	272166	1

Технические данные на стр. 239

Замки

- Тип SS-KS-61005: комплект замка с ключом 61005
- Замена для одноточечной пластиковой поворотной ручки с замком IP30

VTCZ1296

Название	Тип	Артикул	Упаковка (шт.)
Комплект замка с ключом 61005	SS-KS-61005	275422	1
Металлический ключ 61005	MS-61005	275423	1
Пластиковый ключ 61005	KS-61005	275424	1
Замок с внутренним четырехгранником, пластиковый	IL-F	270028005	1
Замок с внутренним четырехгранником 6x6 мм, стальной	BPZ-LOCK/SH6 metal	116913	1
Ключ для замка с внутренним четырехгранником 6x6 мм	BPZ-KEY/SH6	116674	1
Замок с D-профилем	BPZ-LOCK/DH metal	116914	1
Ключ для замка с D-профилем	BPZ-KEY/DH	116676	1
Замок с плоским ключом, серый	BPZ-LOCK	102467	1

VT18305

BPZ-LOCK

zamek

BPZ-LOCK/SH6 metal

Технические данные на стр. 190

Резервная ручка

- Резервная ручка для замка с трехточечной фиксацией (Soft Line)

Название	Тип	Артикул	Упаковка (шт.)
Пластиковая	BPZ-SH	116690	1

Вставки для замков

- Вставки для замков с трехточечной системой фиксации

Рис.	Название	Тип	Артикул	Упаковка (шт.)
	Полуцилиндр. вставка замка с ключом (включая 2 ключа, запирание большего количества дверей – одинаковые ключи)	NWS-HZ/2SL/GS	255195	1
	Полуцилиндр. вставка замка с ключом (включая 3 ключа, запирание отдельных дверей – разные ключи)	NWS-HZ/3SL	255196	1
	Вставка замка с внутренним четырехгранником 6x6 мм	BPZ-LOCK/SH6	116673	1
	Ключ для замка с внутренним четырехгранником 6x6 мм	BPZ-KEY/SH6	116674	1
	Вставка замка с D-профилем	BPZ-LOCK/DH	116675	1
	Ключ для замка с D-профиле	BPZ-KEY/DH	116676	1
5	Вставка для замка с двой. прорезями 3 мм	NWS-SHE/DLB/DN3	255309	1
5	Ключ для замка с двой. прорезями 3 мм	NWS-SL/DLB/3	255317	1
6	Вставка для замка с двой. прорезями 5 мм	NWS-SHE/DLB/DN5	255310	1
6	Ключ для замка с двой. прорезями 5 мм	NWS-SL/DLB/5	255318	1
1	Вставка замка с внешним четырехгранником 7 мм	NWS-SHE/4K/7	255306	1
1	Ключ для замка с внешним четырехгранником 7 мм	NWS-SL/4K/7	255314	1
2	Вставка замка с внешним четырехгранником 8 мм	NWS-SHE/4K/8	255307	1
2	Ключ для замка с внешним четырехгранником 8 мм	NWS-SL/4K/8	255315	1
3	Вставка замка с внешним трехгранником 7 мм	NWS-SHE/3K/7	255304	1
3	Ключ для замка с внешним трехгранником 7 мм	NWS-SL/3K/7	255312	1
4	Вставки для замка с внешним трехгранником 8 мм	NWS-SHE/3K/8	255305	1
4	Ключ для замка с внешним трехгранником 8 мм	NWS-SL/3K/8	255313	1
7	Вставки для замка Daimler-Benz	NWS-SHE/DB	255308	1
7	Ключ для замка Daimler-Benz	NWS-SL/DB	255316	1
8	Вставка для замка с прорезью под отвертку	NWS-SHE/SZ	255311	1

N7999

N8299

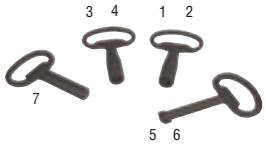

wa_vt01707

Технические данные на стр. 232

Рым-болты BPZ-LE

- Предназначены для манипуляции со щитами напольного исполнения BP-F

Тип	Артикул	Упаковка (шт.)
BPZ-LE	286770	1

1501 EGM-4_EGM-5

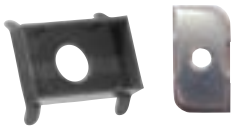

EGM-F EGM-4, EGM-5

Технические данные на стр. 205

Крепежные детали

- Скользящие гайки предназначены для простого монтажа в рейки с углублением BPZ-DINR
- Держатель для скользящих гаек для простого сдвига скользящей гайки EGM в углубление BPZ-DINR

Название	Тип	Артикул	Упаковка (шт.)
Держатель для скользящих гаек	EGM-F	275417	100
Скользящая гайка M4	EGM-4	275418	100
Скользящая гайка M5	EGM-5	275419	100
Квадратная гайка M6	KM-6	275420	20

Маркировочные полосы LAB-BAR

VT22606

Держатель маркировочной полосы LAB-BAR укороченный

Длина модулей	Для ширины [мм]	Тип	Артикул	Упаковка (шт.)
13	400	LAB-BAR_13TE	107884	10
24	600	LAB-BAR_24TE	107901	10
35	800	LAB-BAR_35TE	107903	10
46	1000	LAB-BAR_46TE	107906	10
57	1200	LAB-BAR_57TE	107909	10

Держатель маркировочной полосы LAB-BAR, универсальный

Длина	Тип	Артикул	Упаковка (шт.)
1 м	LAB-BAR_1000	107911	10
3 м	LAB-BAR_3000	107912	10

Листы маркировочных этикеток для маркировочных полос LAB-TAPE

- Предварительно вырезанные бумажные полосы для вставки в держатели LAB-BAR
- Заполненные или пустые

	Тип	Артикул	Упаковка (шт.)
Пустые	LAB-TAPE_A4_BLANK	107952	10
Заполненные	LAB-TAPE_A4_PRINT	107953	10

Технические данные на стр. 242

Карманы для документации

VT22706

Папка для схем LAB-BAG_A4

- Прозрачное исполнение
- Самоклеящаяся, простой монтаж
- Для документации формата A4 с небольшим количеством страниц

	Тип	Артикул	Упаковка (шт.)
	LAB-BAG_A4	107913	1

Карман для документации XAB4

- Самоклеящееся исполнение, простой монтаж
- Для документации формата A4 с большим количеством страниц

	Тип	Артикул	Упаковка (шт.)
	XAB4	283482	1

Технические данные на стр. 243

VT09405

Лаки для ремонта

Цвет	Тип	Артикул	Упаковка (шт.)
Серый RAL 7035	BPZ-CPS-7035	286771	1

Металлические щиты навесного исполнения CS

- Корпуса из листовой стали главным образом для промышленного использования
- Степень защиты IP65
- Ударопрочность IK09
- Класс защиты I
- Монтажная плата из оцинкованной листовой стали

vt05407

vt05907

⑩ Профиль для отвода дождевой воды
Препятствует проникновению жидкости (как, напр., воде или маслу) и грязи при открытой двери.

❶ Устойчивая конструкция шкафа
Шкафы изготовлены из высококачественной листовой стали. Ударопрочность: IK10

❾ RAL7035
Обработка поверхности, защищающая от коррозии, выполнена внутри и снаружи покрытием серой порошковой краской RAL 7035.

❽ Монтажная плата
Оцинкованная листовая сталь толщиной в 2,5 - 3 мм для безопасной установки коммутационных устройств и для основной защиты от электромаг. воздействия.

❼ Отверстия для фланцевых панелей
Шкаф поставляется с глухим фланцем из листовой стали. Корпус можно развернуть на 180° для вводов кабелей сверху или снизу.

❷ **Кронштейны для монтажа на стену**
Для крепления шкафов на стену без необходимости что-либо делать внутри шкафа

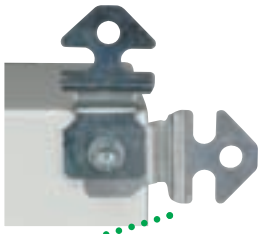

❸ **Пеногерметик**
Гарантирует абсолютную герметичность. Для всей серии шкафов гарантирована степень защиты IP65.

❹ **Стандартизованная система замков**
Стандартно замок с двойными прорезями. Можно заменить другим стандартизованным замком.

❺ **Открывание дверей**
По выбору правое или левое, шкафы содержат от 2 до 3 внутренних петель.

❻ **Быстро демонтируемые шарнирные болты двери**
Для быстрого и простого снятия двери для выполнения необходимых работ.

Металлические щиты навесного исполнения CS

- Размер D см. техническую информацию

- Количество замков 1
- Количество петель 2

Высота A / ширина B / глубина C/D [мм]	Размеры монтаж. платы [мм]	Тип	Артикул	Упаковка (шт.)
250/200/150/97	200 x 150	CS-2520/150	111646	1
300/200/150/97	250 x 150	CS-32/150	111647	1
300/300/150/97	250 x 250	CS-33/150	111648	1
300/300/200/172	250 x 250	CS-33/200	111649	1
300/400/200/172	250 x 350	CS-34/200	111680	1
400/300/150/97	350 x 250	CS-43/150	111681	1
400/300/200/172	350 x 250	CS-43/200	111682	1
400/400/150/97	350 x 350	CS-44/150	111683	1
400/400/200/172	350 x 350	CS-44/200	111684	1
400/600/200/172	350 x 550	CS-46/200	111685	1
400/600/250/172	350 x 550	CS-46/250	111686	1
400/600/300/172	350 x 550	CS-46/300	111687	1

- Количество замков 2
- Количество петель 2

Высота A / ширина B / глубина C/D [мм]	Размеры монтаж. платы [мм]	Тип	Артикул	Упаковка (шт.)
500/400/150/97	450 x 350	CS-54/150	111688	1
500/400/200/172	450 x 350	CS-54/200	111689	1
500/400/250/172	450 x 350	CS-54/250	111690	1
500/500/250/172	450 x 450	CS-55/250	111691	1
600/400/150/97	550 x 350	CS-64/150	111692	1
600/400/200/172	550 x 350	CS-64/200	111693	1
600/400/250/172	550 x 350	CS-64/250	111694	1
600/500/150/97	550 x 450	CS-65/150	111695	1
600/500/200/172	550 x 450	CS-65/200	111696	1
600/500/250/172	550 x 450	CS-65/250	111697	1
600/600/200/172	550 x 550	CS-66/200	111698	1
600/600/250/172	550 x 550	CS-66/250	111699	1
600/600/300/172	550 x 550	CS-66/300	111700	1
600/800/300/172	550 x 750	CS-68/300	111701	1
700/500/200/172	650 x 450	CS-75/200	111702	1
700/500/250/172	650 x 450	CS-75/250	111703	1
800/400/200/172	750 x 350	CS-84/200	111704	1
800/400/250/172	750 x 350	CS-84/250	111705	1
800/600/200/172	750 x 550	CS-86/200	111706	1
800/600/250/172	750 x 550	CS-86/250	111707	1
800/600/300/172	750 x 550	CS-86/300	111708	1
800/800/200/172	750 x 750	CS-88/200	111709	1
800/800/300/172	750 x 750	CS-88/300	111710	1
800/1000/300/172	750 x 950	CS-810/300	111711	1

- Количество замков 1 (3 T)
- Количество петель 3

Высота A / ширина B / глубина C/D [мм]	Размеры монтаж. платы [мм]	Тип	Артикул	Упаковка (шт.)
1000/600/250/172	950 x 550	CS-106/250	111712	1
1000/600/300/172	950 x 550	CS-106/300	111713	1
1000/800/250/172	950 x 750	CS-108/250	111714	1
1000/800/300/172	950 x 750	CS-108/300	111715	1
1000/1000/300/172	950 x 950	CS-1010/300	111716	1
1200/600/250/172	1150 x 550	CS-126/250	111717	1
1200/800/300/172	1150 x 750	CS-128/300	111718	1
1200/1000/300/172	1150 x 950	CS-1210/300	111719	1
1200/1200/250/172	1150 x 1150	CS-1212/250	111720	1

Технические данные на стр. 244

Аксессуары

Комплект уголков для монтажа к стене WFB-SET-CS

- Для крепления шкафа к стене
- Вертикальный или горизонтальный монтаж
- Материал уголков: оцинкованная листовая сталь, толщина 3 мм
- Один комплект включает в себя 4 монтажных уголка и монтажные аксессуары

VT07507

Технические данные на стр. 248

	Тип	Артикул	Упаковка (шт.)
	WFB-SET-CS	112639	1

Крыши для защиты от дождя CNP

- Для прямого монтажа на корпус шкафа
- Материал: листовая сталь, порошковая окраска RAL7035
- Крепежные детали являются составной частью поставки

VT19407

Для размеров шкафа [мм] Ширина	Глубина	Тип	Артикул	Упаковка (шт.)
200	150	CNP-2/150-CS	112890	1
300	150	CNP-3/150-CS	112891	1
300	200	CNP-3/200-CS	112892	1
400	150	CNP-4/150-CS	112893	1
400	200	CNP-4/200-CS	112894	1
400	250	CNP-4/250-CS	112895	1
500	150	CNP-5/150-CS	112896	1
500	200	CNP-5/200-CS	112897	1
500	250	CNP-5/250-CS	112898	1
600	200	CNP-6/200-CS	112899	1
600	250	CNP-6/250-CS	112900	1
600	300	CNP-6/300-CS	112901	1
800	200	CNP-8/200-CS	112902	1
800	250	CNP-8/250-CS	112903	1
800	300	CNP-8/300-CS	112904	1
1000	300	CNP-10/300-CS	112905	1
1200	250	CNP-12/250-CS	112906	1

Вентиляционные панели LVP

- Для прямого монтажа на корпус шкафа
- Материал: листовая сталь, порошковая окраска RAL7035
- Крепежные детали являются составной частью поставки
- Соответствующие отверстия должны быть вырезаны
- Степень защиты IP23

VT19307

Позиция разрезов	Размеры [мм] Высота	Ширина	Тип	Артикул	Упаковка (шт.)
Вертик.	197	117	LVP-20V12-CS	112907	1
Горизонт.	197	117	LVP-20H12-CS	112908	1
Вертик.	297	149	LVP-30V15-CS	112909	1
Горизонт.	297	149	LVP-30H15-CS	112910	1

Технические данные на стр. 250

LC_CS_Schloss

Замки

Исполнение	Материал	Символ	Тип	Артикул	Упаковка (шт.)
Для ключа с двумя прорезями 3 мм	металл		LCM3-CS	112911	1
Для ключа с двумя прорезями 5 мм	полиамид		LCP5-CS	112912	1
Для ключа с двумя прорезями 5 мм	металл		LCM5-CS	112913	1
Цилиндрический	полиамид		LCPZ-CS	116396	1
Цилиндрический	металл		LCMZ-CS	116395	1

VT19007, VT19107, VT19207

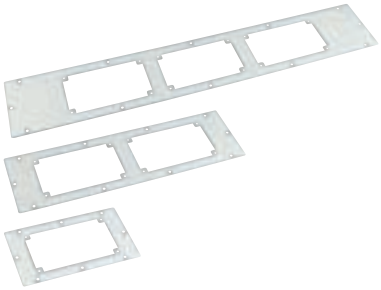

Нижние панели с отверстиями для фланцев F3A

- С пеногерметиком, степень защиты макс.IP55 с правильно монтированным F3A
- Материал: листовая сталь, порошковая окраска RAL7035

Для размера шкафа [мм] ширина	Количество фланцев F3A	Тип	Артикул	Упаковка (шт.)
300	1	AFP-3-CS	112914	1
400	1	AFP-4-CS	112915	1
500	1	AFP-5-CS	112916	1
600	2	AFP-6-CS	112917	1
800	3	AFP-8-CS	112918	1
1000	3	AFP-10-CS	112919	1
1200	4	AFP-12-CS	112920	1

Технические данные на стр. 251

VT17407, VT09208, VT17507, VT17307, VT17607, VT17707, VT17807, VT17207

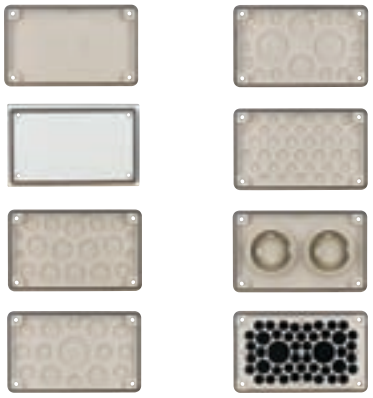

Кабельные фланцы F3A

Исполнение	Тип	Артикул	Упаковка (шт.)
Глухой фланец	F3A-0	74182	1
4xM16, 6xM25, 8xM32	F3A-4	81301	1
2xM16, 8xM25, 4xM32, 1xM50	F3A-8	91468	1
2xM16, 12xM20, 2xM40, 2xM50	F3A-12	76555	1
24xM16, 13xM20	F3A-34	78928	1
2 кабельных уплотнителя для кабелей до ∅ 70 мм	F3A-KTD	83674	1
Протыкаемые фланцы из пенорезины 40 кабелей ∅ 10-13 мм 4 кабеля ∅ 17-21 мм 2 кабеля ∅ 27-30 мм	F3A-D	10145	1

Технические данные на стр. 239

Метрические мембранные втулки кабельных вводов KT-M

- Степень защиты IP66, с интегрированной протыкаемой мембраной
- Полиэтиленовый и термопластичный эластомер, без галогенов

VT06508

Наружная резьба	Диаметр отверстия мм	Наружный диаметр кабеля мм	Тип	Артикул	Упаковка (шт.)
M16	16,5	1 – 9	KT-M16	216983	100
M20	20,5	1 – 13	KT-M20	207602	100
M25	25,5	1 – 18	KT-M25	207603	100
M32	32,5	1 – 25	KT-M32	207604	100

Кабельные вводы с метрической резьбой

Метрические сальниковые вводы кабелей V-M с контргайкой

- Степень защиты IP68 макс. до 5 бар, полиамидовые, без галогенов
- Класс воспламеняемости V2 согласно UL94

VT05708

Наружная резьба	Диаметр отверстия мм	Наружный диаметр кабеля мм	Тип	Артикул	Упаковка (шт.)
M12	12,5	3 – 7	V-M12	215078	20
M16	16,5	4.5 – 10	V-M16	215077	20
M20	20,5	6 – 13	V-M20	206910	20
M25	25,5	9 – 17	V-M25	206911	20
M32	32,5	13 – 21	V-M32	206912	10
M40	40,5	16 – 28	V-M40	209668	10
M50	50,5	21 – 35	V-M50	206913	5
M63	63,5	34 – 48	V-M63	214835	3

Мультиуплотнения с метрической резьбой MFD

VT06708

Наружная резьба	Диаметр отверстия мм	Наружный диаметр кабеля мм	Тип	Артикул	Упаковка (шт.)
M25	–	4 x 5 – 6	MFD25	215451	25
M32	–	4 x 3,5 – 7	MFD32	215452	25

Уплотняющие шайбы для неиспользованных отверстий в мультиуплотнениях MFD...

- Для неиспользованных отверстий в MFD

VT07208

Наружная резьба	Диаметр отверстия мм	Наружный диаметр кабеля мм	Тип	Артикул	Упаковка (шт.)
M25	–	–	MFV25-6	215453	50
M32	–	–	MFV32-7	215454	50

Втулки KT

- Для шкафов с толщиной стенок в 2 – 3 мм
- Поливинилхлорид

VT05608

Наружная резьба	Диаметр отверстия мм	Наружный диаметр кабеля мм	Тип	Артикул	Упаковка (шт.)
–	58	14 – 54	KT3	031523	2
–	75	14 – 68	KT4	036269	3

Технические данные на стр. 143, 147

Уплотнители кабельных вводов / кабельные фланцы для выравнивания давления

Вентиляционная втулка KT-M25F с круговым фильтром, метрическая резьба

- Для использования снизу или с боков корпуса, полиэтилен и поливинилхлорид

VT06608

Наружная резьба	Диаметр отверстия мм	Наружный диаметр кабеля мм	Тип	Артикул	Упаковка (шт.)
M25	25,5	–	KT-M25F	224556	50

Вентиляционные сальники IP56 STB

- Для использования снизу или с боков корпуса, полиамид, без галогенов
- Пропускают воздух, не пропускают пыль
- Для предотвращения конденсации пара

VT05808

Наружная резьба	Диаметр отверстия мм	Наружный диаметр кабеля мм		Тип	Артикул	Упаковка (шт.)
M20	20,5	–	–	STB-M20F	224557	20
M25	25,5	–	–	STB-M25F	224558	20

Комплект для заземления двери, BFZ-DES

VT19305

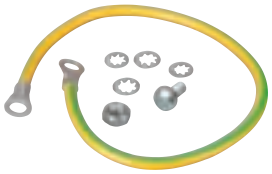

	Тип	Артикул	Упаковка (шт.)
	BFZ-DES	101665	1

Карман для схем SPT

8094

Название	Тип	Артикул	Упаковка (шт.)
DIN A4 crosswise	SPT4	002275	1
DIN A5 crosswise	SPT5	002276	1
DIN A6 crosswise	SPT6	002277	1

Лаки для ремонта

VT09405

Цвет	Тип	Артикул	Упаковка (шт.)
Серый RAL 7035	BPZ-CPS-7035	286771	1

Технические данные на стр. 143, 147

Распределительные щиты XVTL

- Шкафы для отдельно стоящих щитов или для щитов организованных в группы распределительных щитов
- Широкий ассортимент аксессуаров позволяет использование для сборки распределительных или инсталляционных распределительных щитов
- Совместимы с системами распределительных щитов Profi Plus и шкафами xEnergy
- Поставляются в комплекте с крепежным материалом
- Степень защиты IP40 или IP55
- Класс защиты I
- Номинальный ток 2500 A
- Высота 1400, 1600, 1800 и 2000 мм
- Глубина шкафов от 300 до 800 мм
- Программное обеспечение для проектирования M-Profil

vt00108

wa_vt05005

Шкафы XVTL – универсальная система распределительных щитов

Монтажные панели **XVTL-IC**
(см. стр. 101)

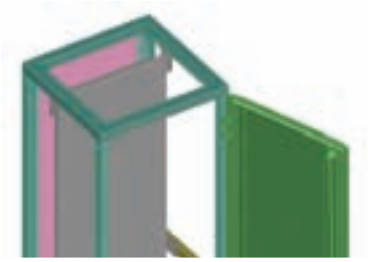

Держатели шин для верхнего присоединения **XBST12, ...25**
(см. стр. 106)

Верхние панели **XVTL-MP/T, XSPBM**
(глухая верхняя панель является составной частью поставки шкафа)
(см. стр. 92, 93)

Монтажные платы **BPZ-MPL**
(см. стр. 103)

Вертикальные профили **XVTL-VP**
(см. стр. 105)

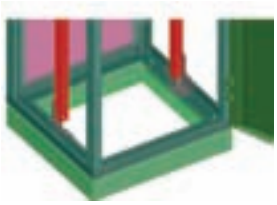

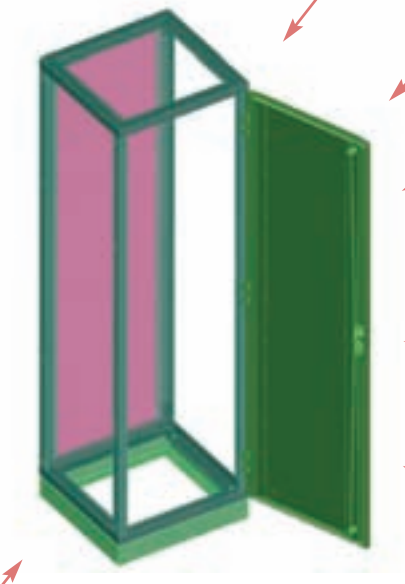

Горизонтальные профили **XVTL-HP, XVTL-HP/L**
(см. стр. 104)

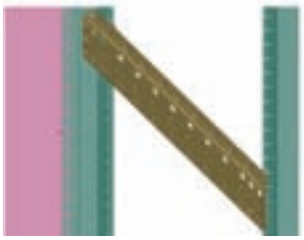

Монтажные панели для автомат. выключателей IZM **XVTL-IZM**
(см. стр. 104)

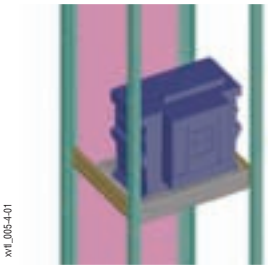

Рейки понижения натяжения кабелей **XAR, XVTL-AR** (см. стр. 105)

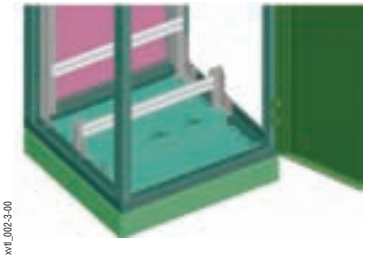

Цоколь **XVTL-SO**
(см. стр. 100, 101)

Держатели шин для заднего присоединения **XVTL-BSB** (см. стр. 106)

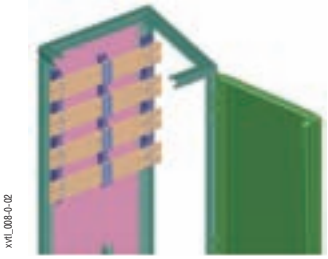

Шкаф XVTL оснащенный адаптерами **XVTL-BP-W** и **XVTL-BP-F** (позволяют монтаж аксессуаров Profi Plus) (см. стр. 108)

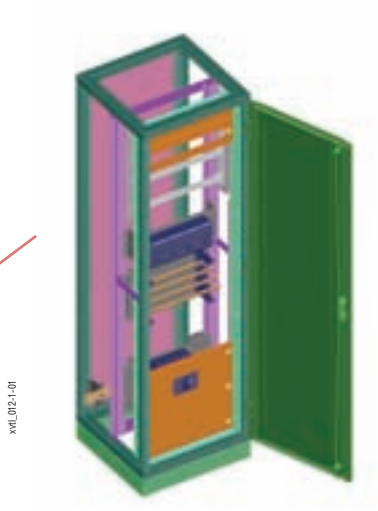

Шкафы **XVTL-BF, XVTL-MP/BF** (см. стр. 90)

Петли (позволяет простой демонтаж и замену стороны навешивания двери)

Дверь с замком с системой трехточечной фиксации (можно дополнить вставкой замка) (см. стр. 111)

Комплект стопора двери **XVTL-DA** (см. стр. 107)

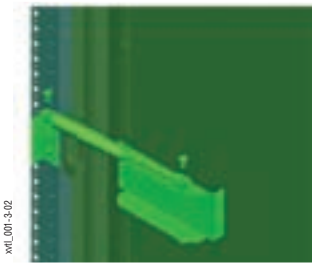

Боковые панели **XVTL-S, XVTL-MP/S** (см. стр. 93)

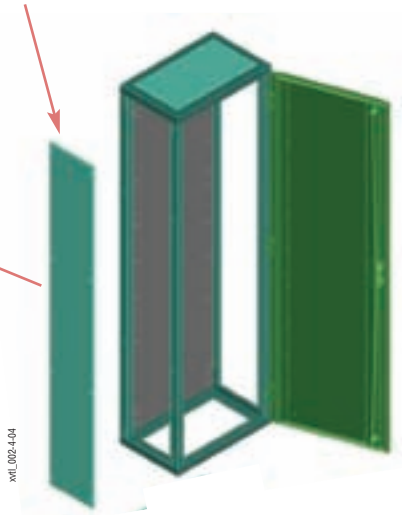

Нижние панели **XSPBA, XVTL-BP/JL** (позволяют полное закрывание или ввод кабелей) (см. стр. 109)

Распределительные щиты XVTL, степень защиты IP40

- Двухстворчатая дверь для ширины 1000 и 1200 мм

wa_vt00208

Шкафы XVTL-BF (IP40): каркас, задняя панель, дверь, верхняя панель (глухая)

Высота [мм]	Ширина / глубина [мм]	Тип	Артикул	Упаковка (шт.)
2000	425/300	XVTL-BF-4/3/20	114415	1
2000	425/400	XVTL-BF-4/4/20	114416	1
2000	425/500	XVTL-BF-4/5/20	114417	1
2000	425/600	XVTL-BF-4/6/20	114418	1
2000	425/800	XVTL-BF-4/8/20	114419	1
2000	600/300	XVTL-BF-6/3/20	114420	1
2000	600/400	XVTL-BF-6/4/20	114421	1
2000	600/500	XVTL-BF-6/5/20	114422	1
2000	600/600	XVTL-BF-6/6/20	114423	1
2000	600/800	XVTL-BF-6/8/20	114424	1
2000	800/300	XVTL-BF-8/3/20	114425	1
2000	800/400	XVTL-BF-8/4/20	114426	1
2000	800/500	XVTL-BF-8/5/20	114427	1
2000	800/600	XVTL-BF-8/6/20	114428	1
2000	800/800	XVTL-BF-8/8/20	114429	1
2000	1000/300	XVTL-BF-10/3/20	114430	1
2000	1000/400	XVTL-BF-10/4/20	114431	1
2000	1000/500	XVTL-BF-10/5/20	114432	1
2000	1000/600	XVTL-BF-10/6/20	114433	1
2000	1000/800	XVTL-BF-10/8/20	114434	1
2000	1200/300	XVTL-BF-12/3/20	114435	1
2000	1200/400	XVTL-BF-12/4/20	114436	1
2000	1200/500	XVTL-BF-12/5/20	114437	1
2000	1200/600	XVTL-BF-12/6/20	114438	1
2000	1200/800	XVTL-BF-12/8/20	114439	1
1800	600/300	XVTL-BF-6/3/18	114399	1
1800	600/400	XVTL-BF-6/4/18	114400	1
1800	600/500	XVTL-BF-6/5/18	114401	1
1800	600/600	XVTL-BF-6/6/18	114402	1
1800	800/300	XVTL-BF-8/3/18	114403	1
1800	800/400	XVTL-BF-8/4/18	114404	1
1800	800/500	XVTL-BF-8/5/18	114405	1
1800	800/600	XVTL-BF-8/6/18	114406	1
1800	1000/300	XVTL-BF-10/3/18	114407	1
1800	1000/400	XVTL-BF-10/4/18	114408	1
1800	1000/500	XVTL-BF-10/5/18	114409	1
1800	1000/600	XVTL-BF-10/6/18	114410	1
1800	1200/300	XVTL-BF-12/3/18	114411	1
1800	1200/400	XVTL-BF-12/4/18	114412	1
1800	1200/500	XVTL-BF-12/5/18	114413	1
1800	1200/600	XVTL-BF-12/6/18	114414	1
1600	425/300	XVTL-BF-4/3/16	114386	1
1600	600/300	XVTL-BF-6/3/16	114387	1
1600	600/400	XVTL-BF-6/4/16	114388	1
1600	600/600	XVTL-BF-6/6/16	114389	1
1600	800/300	XVTL-BF-8/3/16	114390	1
1600	800/400	XVTL-BF-8/4/16	114391	1
1600	800/600	XVTL-BF-8/6/16	114392	1
1600	1000/300	XVTL-BF-10/3/16	114393	1
1600	1000/400	XVTL-BF-10/4/16	114394	1
1600	1000/600	XVTL-BF-10/6/16	114395	1
1600	1200/300	XVTL-BF-12/3/16	114396	1
1600	1200/400	XVTL-BF-12/4/16	114397	1
1600	1200/600	XVTL-BF-12/6/16	114398	1
1400	600/300	XVTL-BF-6/3/14	114385	1

Технические данные на стр. 257

Распределительные щиты XVTL, степень защиты IP55

- Двухстворчатая дверь для ширины 1000 и 1200 мм

wa_vt00208

Шкафы XVTL-MP/BF (IP55): каркас, задняя панель, дверь, верхняя панель (глухая)

Высота [мм]	Ширина / глубина [мм]	Тип	Артикул	Упаковка (шт.)
2000	425/300	XVTL-MP/BF-4/3/20	114525	1
2000	425/400	XVTL-MP/BF-4/4/20	114526	1
2000	425/500	XVTL-MP/BF-4/5/20	114527	1
2000	425/600	XVTL-MP/BF-4/6/20	114528	1
2000	425/800	XVTL-MP/BF-4/8/20	114529	1
2000	600/300	XVTL-MP/BF-6/3/20	114530	1
2000	600/400	XVTL-MP/BF-6/4/20	114531	1
2000	600/500	XVTL-MP/BF-6/5/20	114532	1
2000	600/600	XVTL-MP/BF-6/6/20	114533	1
2000	600/800	XVTL-MP/BF-6/8/20	114534	1
2000	800/300	XVTL-MP/BF-8/3/20	114535	1
2000	800/400	XVTL-MP/BF-8/4/20	114536	1
2000	800/500	XVTL-MP/BF-8/5/20	114537	1
2000	800/600	XVTL-MP/BF-8/6/20	114538	1
2000	800/800	XVTL-MP/BF-8/8/20	114539	1
2000	1000/300	XVTL-MP/BF-10/3/20	114540	1
2000	1000/400	XVTL-MP/BF-10/4/20	114541	1
2000	1000/500	XVTL-MP/BF-10/5/20	114542	1
2000	1000/600	XVTL-MP/BF-10/6/20	114543	1
2000	1000/800	XVTL-MP/BF-10/8/20	114544	1
2000	1200/300	XVTL-MP/BF-12/3/20	114545	1
2000	1200/400	XVTL-MP/BF-12/4/20	114546	1
2000	1200/500	XVTL-MP/BF-12/5/20	114547	1
2000	1200/600	XVTL-MP/BF-12/6/20	114548	1
2000	1200/800	XVTL-MP/BF-12/8/20	114549	1
1800	600/300	XVTL-MP/BF-6/3/18	114509	1
1800	600/400	XVTL-MP/BF-6/4/18	114510	1
1800	600/500	XVTL-MP/BF-6/5/18	114511	1
1800	600/600	XVTL-MP/BF-6/6/18	114512	1
1800	800/300	XVTL-MP/BF-8/3/18	114513	1
1800	800/400	XVTL-MP/BF-8/4/18	114514	1
1800	800/500	XVTL-MP/BF-8/5/18	114515	1
1800	800/600	XVTL-MP/BF-8/6/18	114516	1
1800	1000/300	XVTL-MP/BF-10/3/18	114517	1
1800	1000/400	XVTL-MP/BF-10/4/18	114518	1
1800	1000/500	XVTL-MP/BF-10/5/18	114519	1
1800	1000/600	XVTL-MP/BF-10/6/18	114520	1
1800	1200/300	XVTL-MP/BF-12/3/18	114521	1
1800	1200/400	XVTL-MP/BF-12/4/18	114522	1
1800	1200/500	XVTL-MP/BF-12/5/18	114523	1
1800	1200/600	XVTL-MP/BF-12/6/18	114524	1
1600	425/300	XVTL-MP/BF-4/3/16	114496	1
1600	600/300	XVTL-MP/BF-6/3/16	114497	1
1600	600/400	XVTL-MP/BF-6/4/16	114498	1
1600	600/600	XVTL-MP/BF-6/6/16	114499	1
1600	800/300	XVTL-MP/BF-8/3/16	114500	1
1600	800/400	XVTL-MP/BF-8/4/16	114501	1
1600	800/600	XVTL-MP/BF-8/6/16	114502	1
1600	1000/300	XVTL-MP/BF-10/3/16	114503	1
1600	1000/400	XVTL-MP/BF-10/4/16	114504	1
1600	1000/600	XVTL-MP/BF-10/6/16	114505	1
1600	1200/300	XVTL-MP/BF-12/3/16	114506	1
1600	1200/400	XVTL-MP/BF-12/4/16	114507	1
1600	1200/600	XVTL-MP/BF-12/6/16	114508	1
1400	600/300	XVTL-MP/BF-6/3/14	114495	1

Технические данные на стр. 257

wa_vt09102

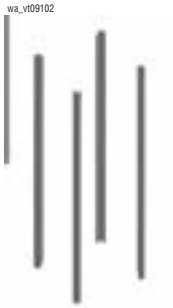

Вертикальные стойки рамы

- Одностворчатые двери для ширины 425, 600 и 800 мм
- Двустворчатые двери для ширины 1000 и 1200 мм

Для высоты [мм]	Тип	Артикул	Упаковка (шт.)
2000	XSFH20	284245	1 .
1800	XSFH18	132939	1 .
1600	XSFH16	132938	1 .
1400	XSFH14	132937	1 .

Рамы (верхняя и нижняя)

- Включая винты

Ширина/Глубина [мм]	Тип	Артикул	Упаковка (шт.)
425/300	XSFB0403	132926	1 set
425/400	XSFB0404	284231	1 set
425/500	XSFB0405	132927	1 set
425/600	XSFB0406	284232	1 set
425/800	XSFB0408	284233	1 set
600/300	XSFB0603	132928	1 set
600/400	XSFB0604	284234	1 set
600/500	XSFB0605	132929	1 set
600/600	XSFB0606	284235	1 set
600/800	XSFB0608	284236	1 set
800/300	XSFB0803	132930	1 set
800/400	XSFB0804	284237	1 set
800/500	XSFB0805	132931	1 set
800/600	XSFB0806	284238	1 set
800/800	XSFB0808	284239	1 set
1000/300	XSFB1003	132932	1 set
1000/400	XSFB1004	284240	1 set
1000/500	XSFB1005	132933	1 set
1000/600	XSFB1006	284241	1 set
1000/800	XSFB1008	284242	1 set
1200/300	XSFB1203	132934	1 set
1200/400	XSFB1204	132935	1 set
1200/500	XSFB1205	132936	1 set
1200/600	XSFB1206	284243	1 set
1200/800	XSFB1208	284244	1 set

Технические данные на стр. 253

Двери XVTL-D, степень защиты IP40/IP55

- Включая винты
- С трехточечным замком с рукояткой
- Для использования со шкафами IP40 и IP55
- Обе двери должны быть заказаны отдельно для двухстворчатых дверей

Шкафы XVTL-BF (IP40): каркас, задняя панель, дверь, верхняя панель (глухая)

wa_vt00208

Высота [мм]	Ширина / глубина [мм]	Тип	Артикул	Упаковка (шт.)
1400	600	XVTL-D-6-14	114635	1
1600	425	XVTL-D-4-16	114636	1
1600	600	XVTL-D-6-16	114637	1
1600	800	XVTL-D-8-16	114638	1
1600	1000 правая	XVTL-D-10-16-R	114639	1
1600	1000 левая	XVTL-D-10-16-L	114640	1
1600	1200 правая	XVTL-D-12-16-R	114641	1
1600	1200 левая	XVTL-D-12-16-L	114642	1
1800	600	XVTL-D-6-18	114643	1
1800	800	XVTL-D-8-18	114644	1
1800	1000 правая	XVTL-D-10-18-R	114645	1
1800	1000 левая	XVTL-D-10-18-L	114646	1
1800	1200 правая	XVTL-D-12-18-R	114647	1
1800	1200 левая	XVTL-D-12-18-L	114648	1
2000	425	XVTL-D-4-20	114649	1
2000	600	XVTL-D-6-20	114650	1
2000	800	XVTL-D-8-20	114651	1
2000	1000 правая	XVTL-D-10-20-R	114652	1
2000	1000 левая	XVTL-D-10-20-L	114653	1
2000	1200 правая	XVTL-D-12-20-R	114654	1
2000	1200 левая	XVTL-D-12-20-L	114655	1

Двери со стеклом XVTL-DG (IP55)

- В комплекте с винтами
- С замком с трехточечной фиксацией с поворотной ручкой
- Можно использовать как для шкафов IP40, так и IP55
- У двухстворчатых дверей оба крыла заказываются отдельно

N07608

Для глубины [мм]	Для высоты [мм]	Тип	Артикул	Упаковка (шт.)
1400	600	XVTL-DG-6-14	114656	1
1600	425	XVTL-DG-4-16	114657	1
1600	600	XVTL-DG-6-16	114658	1
1600	800	XVTL-DG-8-16	114659	1
1600	1000 правая	XVTL-DG-10-16-R	114660	1
1600	1000 левая	XVTL-DG-10-16-L	114661	1
1600	1200 правая	XVTL-DG-12-16-R	114662	1
1600	1200 левая	XVTL-DG-12-16-L	114663	1
1800	600	XVTL-DG-6-18	114664	1
1800	800	XVTL-DG-8-18	114665	1
1800	1000 правая	XVTL-DG-10-18-R	114666	1
1800	1000 левая	XVTL-DG-10-18-L	114667	1
1800	1200 правая	XVTL-DG-12-18-R	114668	1
1800	1200 левая	XVTL-DG-12-18-L	114669	1
2000	425	XVTL-DG-4-20	114670	1
2000	600	XVTL-DG-6-20	114671	1
2000	800	XVTL-DG-8-20	114672	1
2000	1000 правая	XVTL-DG-10-20-R	114673	1
2000	1000 левая	XVTL-DG-10-20-L	114674	1
2000	1200 правая	XVTL-DG-12-20-R	114675	1
2000	1200 левая	XVTL-DG-12-20-L	114676	1

Технические данные на стр. 259

Задние двери XSDMC

- Дверь вместо задней панели
- С замком с трехточечной фиксацией с поворотной ручкой
- Степень защиты IP55
- Для высоты 2000 мм
- Можно использовать для как для шкафов IP40, так и IP55

Для глубины [мм]	Для высоты [мм]	Тип	Артикул	Упаковка (шт.)
2000	425	XSDMC2004	284198	1
2000	600	XSDMC2006	284199	1
2000	800	XSDMC2008	284200	1
2000	1000	XSDMC2010	284201	1
2000	1200	XSDMC2012	284202	1

Технические данные на стр. 261

Боковые панели XVTL-S (IP40)

- В комплекте с винтами

wa_vt09102

Для глубины [мм]	Для высоты [мм]	Тип	Артикул	Упаковка (шт.)
300	1400	XVTL-S-3/14	116146	1
300	1600	XVTL-S-3/16	116147	1
300	1800	XVTL-S-3/18	116148	1
300	2000	XVTL-S-3/20	116149	1
400	1400	XVTL-S-4/14	116150	1
400	1600	XVTL-S-4/16	116151	1
400	1800	XVTL-S-4/18	116152	1
400	2000	XVTL-S-4/20	116153	1
500	1400	XVTL-S-5/14	116154	1
500	1600	XVTL-S-5/16	116155	1
500	1800	XVTL-S-5/18	116156	1
500	2000	XVTL-S-5/20	116157	1
600	1400	XVTL-S-6/14	116158	1
600	1600	XVTL-S-6/16	116159	1
600	1800	XVTL-S-6/18	116160	1
600	2000	XVTL-S-6/20	116161	1
800	1400	XVTL-S-8/14	116162	1
800	1600	XVTL-S-8/16	116163	1
800	1800	XVTL-S-8/18	116164	1
800	2000	XVTL-S-8/20	116165	1

Технические данные на стр. 257

Боковые панели XVTL-MP/S (IP55)

- В комплекте с винтами

wa_vt09102

Для глубины [мм]	Для высоты [мм]	Тип	Артикул	Упаковка (шт.)
300	1400	XVTL-MP/S-3/14	114697	1
300	1600	XVTL-MP/S-3/16	114698	1
300	1800	XVTL-MP/S-3/18	114699	1
300	2000	XVTL-MP/S-3/20	114700	1
400	1400	XVTL-MP/S-4/14	114701	1
400	1600	XVTL-MP/S-4/16	114702	1
400	1800	XVTL-MP/S-4/18	114703	1
400	2000	XVTL-MP/S-4/20	114704	1
500	1400	XVTL-MP/S-5/14	114705	1
500	1600	XVTL-MP/S-5/16	114706	1
500	1800	XVTL-MP/S-5/18	114707	1
500	2000	XVTL-MP/S-5/20	114708	1
600	1400	XVTL-MP/S-6/14	114709	1
600	1600	XVTL-MP/S-6/16	114710	1
600	1800	XVTL-MP/S-6/18	114711	1
600	2000	XVTL-MP/S-6/20	114712	1
800	1400	XVTL-MP/S-8/14	114713	1
800	1600	XVTL-MP/S-8/16	114714	1
800	1800	XVTL-MP/S-8/18	114715	1
800	2000	XVTL-MP/S-8/20	114716	1

Технические данные на стр. 257

Задние стенки XVTL-R (IP40)

• Включая винты

wa_vt09102

Для глубины [мм]	Для высоты [мм]	Тип	Артикул	Упаковка (шт.)
425	1600	XVTL-R-4/16	116186	1
425	2000	XVTL-R-4/20	116187	1
600	1400	XVTL-R-6/14	116188	1
600	1600	XVTL-R-6/16	116189	1
600	1800	XVTL-R-6/18	116190	1
600	2000	XVTL-R-6/20	116191	1
800	1600	XVTL-R-8/16	116192	1
800	1800	XVTL-R-8/18	116193	1
800	2000	XVTL-R-8/20	116194	1
1000	1600	XVTL-R-10/16	116195	1
1000	1800	XVTL-R-10/18	116196	1
1000	2000	XVTL-R-10/20	116197	1
1200	1600	XVTL-R-12/16	116198	1
1200	1800	XVTL-R-12/18	116199	1
1200	2000	XVTL-R-12/20	116200	1

Задние стенки XVTL-MP/R (IP55)

• Включая винты

wa_vt09102

Для глубины [мм]	Для высоты [мм]	Тип	Артикул	Упаковка (шт.)
425	1600	XVTL-MP/R-4/16	114751	1
425	2000	XSWC2004	284355	1
600	1400	XVTL-MP/R-6/14	114752	1
600	1600	XVTL-MP/R-6/16	114753	1
600	1800	XVTL-MP/R-6/18	114754	1
600	2000	XSWC2006	284356	1
800	1600	XVTL-MP/R-8/16	114755	1
800	1800	XVTL-MP/R-8/18	114756	1
800	2000	XSWC2008	284357	1
1000	1600	XVTL-MP/R-10/16	114757	1
1000	1800	XVTL-MP/R-10/18	114758	1
1000	2000	XSWC2010	284358	1
1200	1600	XVTL-MP/R-12/16	114759	1
1200	1800	XVTL-MP/R-12/18	114760	1
1200	2000	XSWC2012	284359	1

Технические данные на стр. 257

Верхние панели XVTL-MP/T (IP55)

- В комплекте с винтами
- Можно использовать как для шкафов IP40, так и IP55

wa_vt07202

Для глубины [мм]	Для высоты [мм]	Тип	Артикул	Упаковка (шт.)
425	300	XVTL-MP/T-4/3	114677	1
425	400	XVTL-MP/T-4/4	116493	1
425	500	XVTL-MP/T-4/5	114678	1
425	600	XVTL-MP/T-4/6	116494	1
425	800	XVTL-MP/T-4/8	116495	1
600	300	XVTL-MP/T-6/3	114679	1
600	400	XVTL-MP/T-6/4	116496	1
600	500	XVTL-MP/T-6/5	114680	1
600	600	XVTL-MP/T-6/6	116497	1
600	800	XVTL-MP/T-6/8	116498	1
800	300	XVTL-MP/T-8/3	114681	1
800	400	XVTL-MP/T-8/4	116499	1
800	500	XVTL-MP/T-8/5	114682	1
800	600	XVTL-MP/T-8/6	116500	1
800	800	XVTL-MP/T-8/8	116501	1
1000	300	XVTL-MP/T-10/3	114683	1
1000	400	XVTL-MP/T-10/4	116502	1
1000	500	XVTL-MP/T-10/5	114684	1
1000	600	XVTL-MP/T-10/6	116503	1
1000	800	XVTL-MP/T-10/8	116504	1
1200	300	XVTL-MP/T-12/3	114685	1
1200	400	XVTL-MP/T-12/4	116505	1
1200	500	XVTL-MP/T-12/5	114686	1
1200	600	XVTL-MP/T-12/6	116506	1
1200	800	XVTL-MP/T-12/8	116507	1

Верхние панели XVTL-MP/T/EF (IP55) подготовлены для кабельных фланцев F3A

- В комплекте с винтами
- Можно использовать как для шкафов IP40, так и IP55

wa_vt07102

Для ширины [мм]	Для глубины [мм]	Количество отверстий для F3A	Тип	Артикул	Упаковка (шт.)
425	300	1	XVTL-MP/T/EF-4/3	114687	1
425	400	1	XVTL-MP/T/EF-4/4	116508	1
425	500	2	XVTL-MP/T/EF-4/5	114688	1
425	600	2	XVTL-MP/T/EF-4/6	116509	1
425	800	2	XVTL-MP/T/EF-4/8	116510	1
600	300	2	XVTL-MP/T/EF-6/3	114689	1
600	400	2	XVTL-MP/T/EF-6/4	116511	1
600	500	2	XVTL-MP/T/EF-6/5	114690	1
600	600	4	XVTL-MP/T/EF-6/6	116512	1
600	800	4	XVTL-MP/T/EF-6/8	116513	1
800	300	2	XVTL-MP/T/EF-8/3	114691	1
800	400	2	XVTL-MP/T/EF-8/4	116514	1
800	500	4	XVTL-MP/T/EF-8/5	114692	1
800	600	4	XVTL-MP/T/EF-8/6	116515	1
800	800	4	XVTL-MP/T/EF-8/8	116516	1
1000	300	3	XVTL-MP/T/EF-10/3	114693	1
1000	400	3	XVTL-MP/T/EF-10/4	116517	1
1000	500	6	XVTL-MP/T/EF-10/5	114694	1
1000	600	6	XVTL-MP/T/EF-10/6	116518	1
1000	800	6	XVTL-MP/T/EF-10/8	116519	1
1200	300	4	XVTL-MP/T/EF-12/3	114695	1
1200	400	4	XVTL-MP/T/EF-12/4	116520	1
1200	500	8	XVTL-MP/T/EF-12/5	114696	1
1200	600	8	XVTL-MP/T/EF-12/6	116521	1
1200	800	8	XVTL-MP/T/EF-12/8	116522	1

Технические данные на стр. 262

Верхние панели с вырезом для кабелей XSPBM

- В комплекте с винтами
- С вводом для кабелей большого диаметра
- Уплотнение из пенорезины
- Требуемая степень защиты должна быть обеспечена с помощью дополнительных мероприятий

Для ширины [мм]	Для глубины [мм]	Тип	Артикул	Упаковка (шт.)
425	400	XSPBM0404	284286	1
425	600	XSPBM0406	284287	1
425	800	XSPBM0408	284288	1
600	400	XSPBM0604	284289	1
600	600	XSPBM0606	284290	1
600	800	XSPBM0608	284291	1
800	400	XSPBM0804	284292	1
800	600	XSPBM0806	284293	1
800	800	XSPBM0808	284294	1
1000	400	XSPBM1004	284295	1
1000	600	XSPBM1006	284296	1
1000	800	XSPBM1008	284297	1
1200	400	XSPBM1204	284298	1
1200	600	XSPBM1206	284299	1
1200	800	XSPBM1208	284300	1

Технические данные на стр. 262

vt17407, vt17507, vt17307, vt17607, vt17707, vt17807, vt17207

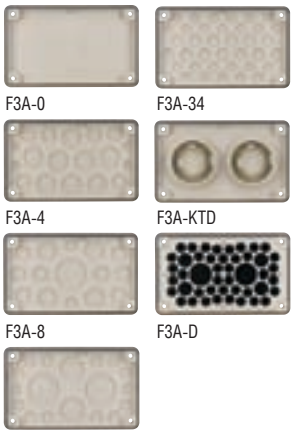

Кабельные фланцы

Исполнение	Тип	Артикул	Упаковка (шт.)
F3A			
• Для шкафов со степенью защиты IP30 или IP54			
Глухой фланец	F3A-0	74182	1
4xM16, 6xM25, 8xM32	F3A-4	81301	1
2xM16, 8xM25, 4xM32, 1xM50	F3A-8	91468	1
2xM16, 12xM20, 2xM40, 2xM50	F3A-12	76555	1
24xM16, 13xM20	F3A-34	78928	1
2 кабельных уплотнителя для кабелей до ∅ 70 мм	F3A-KTD	83674	1
Протыкаемые фланцы из пенорезины 40 кабелей ∅ 10-13 мм 4 кабеля ∅ 17-21 мм 2 кабеля ∅ 27-30 мм	F3A-D	10145	1

Технические данные на стр. 263

Нижние панели XSPBA, XVTL-BP/JL

- XSPBA с пенорезиной для кабелей до ∅ 50 мм, глубина 35 – 50 мм в зависимости от сжатия пенорезины
- XVTL-BP/JL с подвижным фланцем, глубина 50 – 80 мм, регулируемое сжатие

wa_vt06902

wa_vt07002

wa_vt06802

wa_vt06702

Глубина [мм]	Для ширины [мм]	∅ кабеля	Тип	Артикул	Упаковка (шт.)
35	425		XSPBAC0401	107687	1
35	600		XSPBAC0601	107688	1
35	800		XSPBAC0801	107689	1
35	1000		XSPBAC01001	107690	1
35	1200		XSPBAC01201	107691	1
110	425		XSPBAC0402	107692	1
110	600		XSPBAC0602	107693	1
110	800		XSPBAC0802	107694	1
110	1000		XSPBAC01002	107695	1
110	1200		XSPBAC01202	107696	1
35-50	425	50 мм	XSPBA0401	107679	1
35-50	600	50 мм	XSPBA0601	107680	1
35-50	800	50 мм	XSPBA0801	107681	1
35-50	1000	50 мм	XSPBA01001	107682	1
35-50	1200	50 мм	XSPBA01201	107683	1
35-50	425	50 - 80 мм	XVTL-BP/JL-4	115237	1
35-50	600	50 - 80 мм	XVTL-BP/JL-6	115238	1
35-50	800	50 - 80 мм	XVTL-BP/JL-8	115239	1
35-50	1000	50 - 80 мм	XVTL-BP/JL-10	115240	1
35-50	1200	50 - 80 мм	XVTL-BP/JL-12	115241	1

Технические данные на стр. 263

Угловые каркасы XVTL-CF/S

wa_vt09202

Технические данные на стр. 265

- Поставляется с верхней панелью и 2 боковыми панелями

Для ширины [мм]	Для глубины [мм]	Тип	Артикул	Упаковка (шт.)
400	400	XVTL-CF/S-4/4-20	114795	1
500	500	XVTL-CF/S-5/5-20	114796	1
600	600	XVTL-CF/S-6/6-20	114797	1
800	800	XVTL-CF/S-8/8-20	114798	1

Набор соединения щитов XAC

wa_vt10603

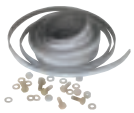

XAC55

wa_vt10603

XAC

Технические данные на стр. 266

- XAC55 состоит из уплотнения 10 x 2 мм, длина 6 м, и из соединительных винтов (комплект XAC)
- XAC состоит из соединительных винтов (16 шт. + прокладки и гайки)

Название	Тип	Артикул	Упаковка (шт.)
Уплотнительный комплект для соединения шкафов IP55	XAC55	284793	1
Комплект для соединения шкафов IP40	XAC	283483	1

Цоколи

Боковые панели цоколя XVTL-SO.../S

wa_vt08302

- Пара
- Глухие

Для глубины [мм]	Высота [мм]	Тип	Артикул	Упаковка (шт.)
300	100	XVTL-SO100/S-3	114605	1 пара
400	100	XVTL-SO100/S-4	114606	1 пара
500	100	XVTL-SO100/S-5	114607	1 пара
600	100	XVTL-SO100/S-6	114608	1 пара
800	100	XVTL-SO100/S-8	114609	1 пара
300	200	XVTL-SO200/S-3	114610	1 пара
400	200	XVTL-SO200/S-4	114611	1 пара
500	200	XVTL-SO200/S-5	114612	1 пара
600	200	XVTL-SO200/S-6	114613	1 пара
800	200	XVTL-SO200/S-8	114614	1 пара

Боковые панели цоколя XVTL-SO.../EF/S

wa_vt11303

- Пара
- С вырезом для кабелей

Для глубины [мм]	Высота [мм]	Тип	Артикул	Упаковка (шт.)
300	100	XVTL-SO100/EF/S-3	114615	1 пара
400	100	XVTL-SO100/EF/S-4	114616	1 пара
500	100	XVTL-SO100/EF/S-5	114617	1 пара
600	100	XVTL-SO100/EF/S-6	114618	1 пара
800	100	XVTL-SO100/EF/S-8	114619	1 пара
300	200	XVTL-SO200/EF/S-3	114620	1 пара
400	200	XVTL-SO200/EF/S-4	114621	1 пара
500	200	XVTL-SO200/EF/S-5	114622	1 пара
600	200	XVTL-SO200/EF/S-6	114623	1 пара
800	200	XVTL-SO200/EF/S-8	114624	1 пара

Технические данные на стр. 267

wa_vt08202

Передние панели цоколя XVTL-SO.../F

- Для шкафов с большой механической нагрузкой рекомендовано использовать 2 шт. (переднюю и заднюю)

Для ширины [мм]	Высота [мм]	Тип	Артикул	Упаковка (шт.)
425	100	XVTL-SO100/F-4	114625	1
600	100	XVTL-SO100/F-6	114626	1
800	100	XVTL-SO100/F-8	114627	1
1000	100	XVTL-SO100/F-10	114628	1
1200	100	XVTL-SO100/F-12	114629	1
425	200	XVTL-SO200/F-4	114630	1
600	200	XVTL-SO200/F-6	114631	1
800	200	XVTL-SO200/F-8	114632	1
1000	200	XVTL-SO200/F-10	114633	1
1200	200	XVTL-SO200/F-12	114634	1

wa_vt11203

Цоколи углового каркаса XVTL-SO../CF

- Комплектные цоколи

Для глубины [мм]	Высота [мм]	Тип	Артикул	Упаковка (шт.)
400	100	XVTL-SO100/CF-4	116201	1
500	100	XVTL-SO100/CF-5	116202	1
600	100	XVTL-SO100/CF-6	116203	1
800	100	XVTL-SO100/CF-8	116204	1
400	200	XVTL-SO200/CF-4	116205	1
500	200	XVTL-SO200/CF-5	116206	1
600	200	XVTL-SO200/CF-6	116207	1
800	200	XVTL-SO200/CF-8	116208	1

Технические данные на стр. 267

wa_vt08802

Монтажные панели XVTL-IC

- Монтажные панели с предварительно просверленными отверстиями
- Толщина 2 мм

Для ширины [мм]	Для высоты [мм]	Тип	Артикул	Упаковка (шт.)
425	1600	XVTL-IC-4/16	114761	1
425	2000	XVTL-IC-4/20	114762	1
600	1400	XVTL-IC-6/14	114763	1
600	1600	XVTL-IC-6/16	114764	1
600	1800	XVTL-IC-6/18	114765	1
600	2000	XVTL-IC-6/20	114766	1
800	1600	XVTL-IC-8/16	114767	1
800	1800	XVTL-IC-8/18	114768	1
800	2000	XVTL-IC-8/20	114769	1
1000	1600	XVTL-IC-10/16	114770	1
1000	1800	XVTL-IC-10/18	114771	1
1000	2000	XVTL-IC-10/20	114772	1
1200	1600	XVTL-IC-12/16	114773	1
1200	1800	XVTL-IC-12/18	114774	1
1200	2000	XVTL-IC-12/20	114775	1

wa_vt08802

Монтажные панели для большой нагрузки XVTL-IC/S

- Толщина 3 мм

Для ширины [мм]	Для высоты [мм]	Тип	Артикул	Упаковка (шт.)
425	1600	XVTL-IC/S-4/16	114776	1
425	2000	XVTL-IC/S-4/20	114777	1
600	1400	XVTL-IC/S-6/14	114778	1
600	1600	XVTL-IC/S-6/16	114779	1
600	1800	XVTL-IC/S-6/18	114780	1
600	2000	XVTL-IC/S-6/20	114781	1
800	1600	XVTL-IC/S-8/16	114782	1
800	1800	XVTL-IC/S-8/18	114783	1
800	2000	XVTL-IC/S-8/20	114784	1
1000	1600	XVTL-IC/S-10/16	114785	1
1000	1800	XVTL-IC/S-10/18	114786	1
1000	2000	XVTL-IC/S-10/20	114787	1
1200	1600	XVTL-IC/S-12/16	114788	1
1200	1800	XVTL-IC/S-12/18	114789	1
1200	2000	XVTL-IC/S-12/20	114790	1

Технические данные на стр. 268

wa_vt00107

Технические данные на стр. 269, 280

Комплект монтажных уголков для монтажных панелей XVTL-IC

- Комплект для монтажа XVTL-IC
- Комплект состоит из 2 пар XVTL-BRA и 1 пары XVTL-BRA/M

	Тип	Артикул	Упаковка (шт.)
	XVTL-IC/BRA/SET	116893	1 комплект

vt00803

Технические данные на стр. 272

Комплект XVTL-FITUP-. для упрощения монтажа монтажных панелей на каркас

- Предназначено для облегчения монтажа экипированных монтажных панелей XVTL-IC в шкафы XVTL с прямым монтажом на каркас
- Не требуются винты, съемное приспособление (только для монтажа)
- Пара

Для глубины [мм]	Тип	Артикул	Упаковка (шт.)
300	XVTL-FITUP-3	116209	1 пара
400	XVTL-FITUP-4	116210	1 пара
500	XVTL-FITUP-5	116211	1 пара
600	XVTL-FITUP-6	116212	1 пара
800	XVTL-FITUP-8	116213	1 пара

wa_vt01107

Технические данные на стр. 270

Комплект XVTL-FITUP/BRA для упрощения монтажа монтажных панелей на XVTL-BRA

- Предназначено для облегчения монтажа экипированных монтажных панелей XVTL-IC в шкафы XVTL с монтажом при помощи XVTL-BRA
- Не требуются винты, съемное приспособление (только для монтажа)
- Универсальный для всех значений глубины (425, 500, 600, 800 мм)
- Пара

Для глубины [мм]	Тип	Артикул	Упаковка (шт.)
400, 500, 600, 800	XVTL-FITUP/BRA	115136	1 пара

Технические данные на стр. 273

Комплект для соединения монтажных панелей XVTL-IC-Z

- Монтаж на XVTL-VP или XVTL-BRA/IC250
- Служит для монтажа 2 панелей XVTL-IC шириной в 600 мм в шкаф шириной в 1200 мм

Для высоты [мм]	Тип	Артикул	Упаковка (шт.)
1400	XVTL-IC-Z-14	114791	1
1600	XVTL-IC-Z-16	114792	1
1800	XVTL-IC-Z-18	114793	1
2000	XVTL-IC-Z-20	114794	1

wa:vt07302

Монтажные панели

- Ширину 400 мм можно использовать только с адаптерами Profi Plus XVTL-BP-F или XVTL-BP-W
- Ширина 425 мм используется для прямого монтажа на заднюю раму XVTL, нельзя использовать для адаптеров Profi Plus XVTL-BP-F и XVTL-BP-W (для них нужно использовать ширину 400 мм)

Для ширины [мм]	Высота [мм]	Тип	Артикул	Упаковка (шт.)
400	100	BPZ-MPL100-400	114799	1
425	100	BPZ-MPL100-425	114800	1
600	100	BPZ-MPL100-600	114801	1
800	100	BPZ-MPL100-800	114802	1
1000	100	BPZ-MPL100-1000	114803	1
1200	100	BPZ-MPL100-1200	114804	1
400	200	BPZ-MPL200-400	114805	1
425	200	BPZ-MPL200-425	114806	1
600	200	BPZ-MPL200-600	114807	1
800	200	BPZ-MPL200-800	114808	1
1000	200	BPZ-MPL200-1000	114809	1
1200	200	BPZ-MPL200-1200	114810	1
400	300	BPZ-MPL300-400	114811	1
425	300	BPZ-MPL300-425	114812	1
600	300	BPZ-MPL300-600	114813	1
800	300	BPZ-MPL300-800	114814	1
1000	300	BPZ-MPL300-1000	114815	1
1200	300	BPZ-MPL300-1200	114816	1
400	350	BPZ-MPL350-400	108333	1
600	350	BPZ-MPL350-600	108340	1
800	350	BPZ-MPL350-800	108347	1
400	400	BPZ-MPL400-400	114817	1
425	400	BPZ-MPL400-425	114818	1
600	400	BPZ-MPL400-600	114819	1
800	400	BPZ-MPL400-800	114820	1
1000	400	BPZ-MPL400-1000	114821	1
1200	400	BPZ-MPL400-1200	114822	1
400	500	BPZ-MPL500-400	114823	1
425	500	BPZ-MPL500-425	114824	1
600	500	BPZ-MPL500-600	114825	1
800	500	BPZ-MPL500-800	114826	1
1000	500	BPZ-MPL500-1000	114827	1
1200	500	BPZ-MPL500-1200	114828	1
400	650	BPZ-MPL650-400	108334	1
600	650	BPZ-MPL650-600	108341	1
800	650	BPZ-MPL650-800	108348	1
400	950	BPZ-MPL950-400	108335	1
600	950	BPZ-MPL950-600	108342	1
800	950	BPZ-MPL950-800	108349	1
400	1150	BPZ-MPL1150-400	108336	1
600	1150	BPZ-MPL1150-600	108343	1
800	1150	BPZ-MPL1150-800	108350	1
400	1450	BPZ-MPL1450-400	108337	1
600	1450	BPZ-MPL1450-600	108344	1
800	1450	BPZ-MPL1450-800	108351	1
400	1650	BPZ-MPL1650-400	108338	1
600	1650	BPZ-MPL1650-600	108345	1
800	1650	BPZ-MPL1650-800	108352	1
400	1950	BPZ-MPL1950-400	108339	1
600	1950	BPZ-MPL1950-600	108346	1
800	1950	BPZ-MPL1950-800	108353	1

Технические данные на стр. 274

Монтажные панели с предварительно просверленными отверстиями для монтажа шин SASY 60i

- Монтаж на XVTL-VP или XVTL-BRA/IC250

vt01208

Для ширины [мм]	Высота [мм]	Тип	Артикул	Упаковка (шт.)
425	250	BPZ-MPLSASY-425	114829	1
600	250	BPZ-MPLSASY-600	114830	1
800	250	BPZ-MPLSASY-800	114831	1
1000	250	BPZ-MPLSASY-1000	114832	1
1200	250	BPZ-MPLSASY-1200	114833	1

Технические данные на стр. 276

wa_vt00907

wa_vt07902

DSC 02349

wa_vt01407

wa_vt01307

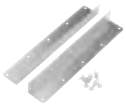

Технические данные на стр. 278

Монтажные уголки XVTL-BRA

- Составной частью поставки 1 пара уголков

Можно использовать для	Тип	Артикул	Упаковка (шт.)
XVTL-IC-.., XVTL-VP..	XVTL-BRA	115132	1 пара
XVTL-IC-.., XVTL-VP.., XVTL-HP.. для дополнит. крепления в центре панели	XVTL-BRA/M	115134	1 пара
XVTL-HP.., XVTL-VP.., регулир. глубина, для небольшой нагрузки или для лицевых панелей	XVTL-BRA/L	116214	1 пара
BPZ-MPL300, BPZ-MPLSASY монтаж прямо на каркас	XVTL-BRA/IC250	115133	1 пара
Универсальный, напр., для приборных реек	XVTL-BRA/DIN	116215	1 пара

Горизонтальные профили XVTL-HP

- Комплект из 2 шт.
- Универсальное исполнение
- Можно использовать для большой нагрузки
- Простое использование в комбинации с XVTL-BRA/L и XVTL-BRA/M
- Нельзя комбинировать с адаптером XVTL-BP-F

wa_vt07502

Технические данные на стр. 283

Для глубины [мм]	Тип	Артикул	Упаковка (шт.)
300	XVTL-HP-3	115137	1 пара
400	XVTL-HP-4	115138	1 пара
500	XVTL-HP-5	115139	1 пара
600	XVTL-HP-6	115140	1 пара
800	XVTL-HP-8	115141	1 пара

Горизонтальные профили XVTL-HP/L

- Комплект из 2 шт.
- Универсальное исполнение
- Можно использовать для небольшой нагрузки до 30 кг
- Простое использование в комбинации с XVTL-BRA/L и XVTL-BRA/M
- Нельзя комбинировать с адаптером XVTL-BP-F

DSC 02348

Технические данные на стр. 283

Для глубины [мм]	Тип	Артикул	Упаковка (шт.)
300	XVTL-HP/L-3	115144	1 пара
400	XVTL-HP/L-4	115145	1 пара
500	XVTL-HP/L-5	115146	1 пара
600	XVTL-HP/L-6	115147	1 пара
800	XVTL-HP/L-8	115148	1 пара

Горизонтальные профили XVTL-HP-...-MIB

- Комплект из 2 шт.
- Для монтажных панелей XVTL-IZM
- Можно использовать только для монтажных панелей XVTL-IZM
- Нельзя комбинировать с вертикальными профилями XVTL-VP и адаптерами XVTL-BP-W или XVTL-BP-F

vt01308

Технические данные на стр. 284

Для глубины [мм]	Тип	Артикул	Упаковка (шт.)
600	XVTL-HP-6-MIB	115142	1 пара
800	XVTL-HP-8-MIB	115143	1 пара

Монтажные панели XVTL-IZM

- Для монтажа автомат. выключателей IZM
- Монтаж на профили XVTL-HP-...-MIB

vt01408

Технические данные на стр. 285

Для ширины [мм]	Тип	Артикул	Упаковка (шт.)
600	XVTL-IZM-6	115149	1
800	XVTL-IZM-8	115150	1
1000	XVTL-IZM-10	115151	1
1200	XVTL-IZM-12	115152	1

Вертикальные профили XVTL-VP

- В комплекты XVTL-VP6/SET, XVTL-VP10/SET входят 2 шт. XVTL-VP, 2 шт. XVTL-BRA и 2 шт. XVTL-BRA/M
- В комплекты XVTL-VP16/ SET, XVTL-VP18/ SET, XVTL-VP20/ SET входят 2 шт. XVTL-VP и 4 шт. XVTL-BRA

wa_vt08102 wa_vt01207

Технические данные на стр. 291

Для высоты [мм]	Тип	Артикул	Упаковка (шт.)
600	XVTL-VP6	115157	1
1000	XVTL-VP10	115158	1
1400	XVTL-VP14	115159	1
1600	XVTL-VP16	115160	1
1800	XVTL-VP18	115161	1
2000	XVTL-VP20	115162	1
600	XVTL-VP6/SET	115163	1 комплект
1000	XVTL-VP10/SET	115164	1 комплект
1400	XVTL-VP14/SET	115165	1 комплект
1600	XVTL-VP16/SET	115166	1 комплект
1800	XVTL-VP18/SET	115167	1 комплект
2000	XVTL-VP20/SET	115168	1 комплект

Рейка для понижения натяжения кабелей XAR

- В комплекте с винтами
- XAR для кабельных зажимов SONAP, монтированных на C-профиль (напр., NWS-K/AC)

wa_vt07802

XAR

Для ширины [мм]	Профиль	Тип	Артикул	Упаковка (шт.)
425	C	XAR04	283850	1
600	C	XAR06	283851	1
800	C	XAR08	283852	1
1000	C	XAR10	283853	1
1200	C	XAR12	283854	1

Кабельные зажимы NWS-K/AC

- Снижение механической нагрузки на установленные приборы (рейка для понижения натяжения кабелей)
- Монтаж на XAR

N7599

Диаметр кабеля [мм]	Тип	Артикул	Упаковка (шт.)
12-16	NWS-K/AC16	255197	1
16-20	NWS-K/AC20	255198	1
20-24	NWS-K/AC24	255199	1
24-28	NWS-K/AC28	255200	1
36-40	NWS-K/AC40	255201	1
48-52	NWS-K/AC52	255202	1

Рейки подвязки кабеля XVTL-AB

- В комплекте с винтами
- Для крепления тонких кабелей

wa_vt10703

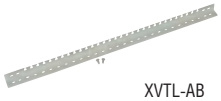

XVTL-AB

Технические данные на стр. 293

Для ширины [мм]	Профиль	Тип	Артикул	Упаковка (шт.)
425	L	XVTL-AB-4	115242	1
600	L	XVTL-AB-6	115243	1
800	L	XVTL-AB-8	115244	1
1000	L	XVTL-AB-10	115245	1
1200	L	XVTL-AB-12	115246	1

Держатели шин до 2500 A

Держатели шин XBST для верхнего присоединения до 2500 A

wa_vt01607

- Предназначено для медных плоских шин толщиной в 10 мм
- Расстояние между шинами 125 мм
- Номинальный ток 1250, 1600, 2000 и 2500 A
- Поставляется с болтами
- Для L1, L2, L3, N
- Номинальный кратковременный ток выдержки I_{cw} (1 c) = 65 кА (эффективное значение)
- Можно использовать для шкафов глубиной 600 и 800 мм
- Для глубины шкафа 800 мм необходимо использовать горизонтальный профиль XVTL-HP (нельзя использовать XVTL-HP/L)

Размеры шин [мм]	Номинальный ток I_n [A]	Тип	Артикул	Упаковка (шт.)
2x40x10	1250	XBST12	283874	1
2x60x10	1600	XBST16	283876	1
2x80x10	2000	XBST20	283878	1
2x100x10	2500	XBST25	283879	1

Держатели шин XVTL-BSB для заднего присоединения до 2500 A

- Предназначено для медных плоских шин
- Расстояние между шинами 187,5 мм
- Номинальный ток макс. 2500 A
- Номинальный кратковременный ток выдержки I_{cw} (0,1 c) = 80 кА (эффективное значение); I_{cw} (1c) = 65 кА (эффективное значение)
- Номинальный пиковый ток выдержки I_{pk} = 176 кА
- Номин. сопротивление пути утечки 10^{10} Ом/см
- Макс. рабочая температура шин 130 °C
- Металлические держатели и винты являются составной частью поставки
- Для L1, L2, L3, N
- Центральный держатель XVTL-BSB-M монтируется впоследствии. Он служит для достижения требуемой устойчивости к коротким замыканиям для распределительных щитов шириной 800 мм и больше

Название	Тип	Артикул	Упаковка (шт.)
Левый / правый	XVTL-BSB	116890	1
Центральный	XVTL-BSB-M	116891	1

Держатель PE/PEN шины XBSP

- Держатель для крепления шины PE/PEN
- В комплекте с винтами
- Держатель можно также использовать в качестве центральной точки заземления всего шкафа XVTL
- Держатели нужно прикрепить к шкафу при помощи всех 4 шт. самозаземляющихся винтов, чтобы было гарантировано правильное проводимое соединение

Размеры шин [мм]	Номинальный ток I_n [A]	Тип	Артикул	Упаковка (шт.)
2x40x10	2500	XBSP	283872	1

Технические данные на стр. 294

Светильник с дверным контактом

N01704

XVTL-SRL/S

N03006

NWS-TKT

N6299

NWS-SRL/S/ST/MG

- Светильник XVTL-SRL/S предназначен для прямого монтажа на каркас шкафа; он оснащен держателем для дверного контакта
- Дверной контакт NWS-TKT оснащен кабелем с вилкой для простого подключения к светильнику XVTL-SRL/S
- Светильник с магнитом NWS-SRL/S/ST/MG позволяет произвольное размещение в шкафу

Название	Тип	Артикул	Упаковка (шт.)
Светильник	XVTL-SRL/S	116892	1
Дверной контакт	NWS-TKT	255420	1
Светильник с магнитом	NWS-SRL/S/ST/MG	255355	1

Технические данные на стр. 302

wa_vt07602

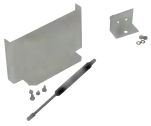

Комплект стопора двери XVTL-DA

- С пневматическим поршнем
- Фиксация при угле открывания двери около 90°

	Тип	Артикул	Упаковка (шт.)
	XVTL-DA	116216	1

wa_vt00206

Крепежные элементы стержней замка XVTL-DRG

- Монтаж на перфорированный профиль дверей
- Комплект состоит из 1 пары крепежных элементов

	Тип	Артикул	Упаковка (шт.)
	XVTL-DRG	115249	1 пара

Резервная ручка

- Резервная ручка для замка с трехточечной фиксацией (Soft Line)

Название	Тип	Артикул	Упаковка (шт.)
Пластикова	BPZ-SH	116690	1

Вставка замка для ключа с двумя прорезями

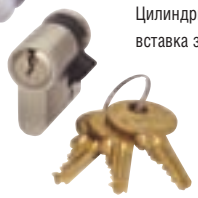

Цилиндрическая вставка замка

Вставки для замков

- Вставки для замков с трехточ. системой фиксации

Рис.	Название	Тип	Артикул	Упаковка (шт.)
	Полуцилиндр. вставка замка с ключом (включая 2 ключа, запирание большего количества дверей – одинаковые ключи)	NWS-HZ/2SL/GS	255195	1
	Полуцилиндр. вставка замка с ключом (включая 3 ключа, запирание отдельных дверей – разные ключи)	NWS-HZ/3SL	255196	1
	Вставка замка с внутренним четырехгранником 6x6 мм	BPZ-LOCK/SH6	116673	1
	Ключ для замка с внутренним четырехгранником 6x6 мм	BPZ-KEY/SH6	116674	1
	Вставка замка с D-профилем	BPZ-LOCK/DH	116675	1
	Ключ для замка с D-профилем	BPZ-KEY/DH	116676	1
5	Вставка для замка с двойными прорезями 3 мм	NWS-SHE/DLB/DN3	255309	1
5	Ключ для замка с двойными прорезями 3 мм	NWS-SL/DLB/3	255317	1
6	Вставка для замка с двойными прорезями 5 мм	NWS-SHE/DLB/DN5	255310	1
6	Ключ для замка с двойными прорезями 5 мм	NWS-SL/DLB/5	255318	1
1	Вставка замка с внешним четырехгранником 7 мм	NWS-SHE/4K/7	255306	1
1	Ключ для замка с внешним четырехгранником 7 мм	NWS-SL/4K/7	255314	1
2	Вставка замка с внешним четырехгранником 8 мм	NWS-SHE/4K/8	255307	1
2	Ключ для замка с внешним четырехгранником 8 мм	NWS-SL/4K/8	255315	1
3	Вставка замка с внешним трехгранником 7 мм	NWS-SHE/3K/7	255304	1
3	Ключ для замка с внешним трехгранником 7 ммt	NWS-SL/3K/7	255312	1
4	Вставки для замка с внешним трехгранником 8 мм	NWS-SHE/3K/8	255305	1
4	Ключ для замка с внешним трехгранником 8 мм	NWS-SL/3K/8	255313	1
7	Вставки для замка Daimler-Benz	NWS-SHE/DB	255308	1
7	Ключ для замка Daimler-Benz	NWS-SL/DB	255316	1
8	Вставка для замка с прорезью под отвертку	NWS-SHE/SZ	255311	1

N7999

N8299

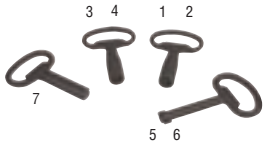

Технические данные на стр. 303

Адаптер Profi Plus задний XVTL-BP-F

vt06906

- Позволяет задний монтаж компонентов Profi Plus (подобным способом как для распределит. щитов навесного исполнения BP-O и щитов напольного исполнения BP-F)
- Можно монтировать в шкафы XVTL с глубиной по крайней мере 400 мм (в комбинации с держателями шин XVTL-BSB для заднего присоединения, начиная с глубины 500 мм)
- Можно использовать для монтажа автоматических выключателей в комбинации с монтаж. комплектом BPZ-NZM...-MV, -MH, -RH
- Нельзя комбинировать с горизонтальными профилями XVTL-HP
- Нельзя комбинировать с монтажной платой для монтажа IZM автоматического выключателя
- Нельзя комбинировать с держателями шин для верхнего присоединения XBST
- Можно комбинировать с адаптером XVTL-BP-W для монтажа боковых стенок монтажной рамы BPZ-MSW

Для ширины / для высоты [мм]		Тип	Артикул	Упаковка (шт.)
425 / 1600	425 /	XVTL-BP-F-4/16	115172	1
2000		XVTL-BP-F-4/20	115173	1
600 / 1400	600 /	XVTL-BP-F-6/14	115177	1
1600	600 /	XVTL-BP-F-6/16	115178	1
1800		XVTL-BP-F-6/18	115179	1
600 / 2000		XVTL-BP-F-6/20	115180	1
800 / 1600	800 /	XVTL-BP-F-8/16	115184	1
1800		XVTL-BP-F-8/18	115185	1
800 / 2000		XVTL-BP-F-8/20	115186	1
1000 / 1600		XVTL-BP-F-10/16	115190	1
1000 / 1800	1000	XVTL-BP-F-10/18	115191	1
/ 2000		XVTL-BP-F-10/20	115192	1
1200 / 1600		XVTL-BP-F-12/16	115196	1
1200 / 1800	1200	XVTL-BP-F-12/18	115197	1
/ 2000		XVTL-BP-F-12/20	115198	1

Адаптер Profi Plus передний XVTL-BP-W

vt07006

- Позволяет использовать боковые стенки монтажной рамы BPZ-MSW системы Profi Plus
- Позволяет монтаж уголка BPZ-FPS для крепления лицевых панелей BPZ-FP
- Позволяет монтаж компонентов системы Profi Plus
- Можно комбинировать с задним адаптером XVTL-BP-F
- Универсальное исполнение, можно использовать раму BPZ-MSW с высотой меньше высоты шкафа XVTL. Позволяет комбинировать распределительную и инсталляционную секцию в одном распределительном щите
- Нельзя комбинировать с горизонтальными профилями XVTL-HP/MIB и монтажной платой для автоматических выключателей IZM
- Нельзя комбинировать с держатели шин для верхнего присоединения XBST
- При одновременном использовании боковых стенок монтажной рамы BPZ-MSW и держателей шин для заднего присоединения XVTL-BSB глубина шкафа должна быть минимально 400 мм

Для ширины / для высоты [мм]		Тип	Артикул	Упаковка (шт.)
425 / 1600		XVTL-BP-W-4/16	115202	1
425 / 2000		XVTL-BP-W-4/20	115203	1
600 / 1400	600 /	XVTL-BP-W-6/14	115207	1
1600	600 /	XVTL-BP-W-6/16	115208	1
1800		XVTL-BP-W-6/18	115209	1
600 / 2000		XVTL-BP-W-6/20	115210	1
800 / 1600	800 /	XVTL-BP-W-8/16	115214	1
1800		XVTL-BP-W-8/18	115215	1
800 / 2000		XVTL-BP-W-8/20	115216	1
1000 / 1600		XVTL-BP-W-10/16	115220	1
1000 / 1800	1000	XVTL-BP-W-10/18	115221	1
/ 2000		XVTL-BP-W-10/20	115222	1
1200 / 1600		XVTL-BP-W-12/16	115226	1
1200 / 1800	1200	XVTL-BP-W-12/18	115227	1
/ 2000		XVTL-BP-W-12/20	115228	1

Технические данные на стр. 304

wa_vt01707

Рым-болты XAT

- Комплект состоит из 4 шт.

Название	Тип	Артикул	Упаковка (шт.)
M10	XAT	283855	1 комплект

wa_vt10303

Квадратные гайки M8 и M6 для монтажа компонентов на каркас XVTL-CAGENUTS-M8, NWS-KG/MU

Название	Тип	Артикул	Упаковка (шт.)
M8	XVTL-CAGENUTS-M8	115250	10
M6	NWS-KG/MU	255215	50

N03706

Комплект для заземления двери

	Тип	Артикул	Упаковка (шт.)
	NWS-ERD/SET	255009	1

Комплект резервных винтов

- Комплект содержит 2 шт. винтов M5 для профилей на двери, 4 шт. M6 для внутреннего оборудования, 2 шт. самозаземляющихся M6 и 2 шт. квадратных гаек M6

	Тип	Артикул	Упаковка (шт.)
	XVTL-SCREW-SET	116894	1 комплект

VT22706

Технические данные на стр. 245

Карманы для документации

Папка для схем LAB-BAG_A4

- Прозрачное исполнение
- Самоклеящаяся, простой монтаж
- Для документации формата A4 с небольшим количеством страниц

	Тип	Артикул	Упаковка (шт.)
	LAB-BAG_A4	107913	1

kryt

Карман для документации XAB4

- Самоклеящаяся, простой монтаж
- Для документации формата A4 с большим количеством страниц

	Тип	Артикул	Упаковка (шт.)
	XAB4	283482	1

vt05006

Карман для документации XVTL-SPT6

- Металлический
- Монтаж при помощи винтов M5 на профили усиления двери

	Тип	Артикул	Упаковка (шт.)
	XVTL-SPT6	115247	1

VT09405

Лаки для ремонта

Цвет	Тип	Артикул	Упаковка (шт.)
Серый RAL 7035	BPZ-CPS-7035	286771	1

Прочие аксессуары

Прочие аксессуары (лицевые панели BPZ-FP, боковые стенки монтажной рамы BPZ-MSW, приборные рейки BPZ-DINR, монтажные панели BPZ-MPL, монтажные комплекты BPZ-NZM, BPZ-BR/SASY и т. д.) совместимы с системой Profi Plus. Лицевые панели монтируются на BPZ-MSW или BPZ-FPS при одновременном использовании XVTL-BP-W.

Монтажные панели и комплекты можно монтировать либо прямо на каркас XVTL, либо на адаптер XVTL-BP-F (альтернативно в комбинации с BPZ-MSW). Исключением являются аксессуары ширины 400 мм. Их можно использовать только в комбинации с адаптерами XVTL-BP. Для прямого монтажа на каркас XVTL, на вертикальные профили XVTL-VP или на XVTL-BRA/IC250 необходимо использовать ширину 425 мм.

Технические данные на стр. 303

Шинная система SASY 60i

- Шинная система для номинальных значений тока до 630, 1250 и 1600 A
- Расстояние между шинами 60 мм
- Простой, быстрый и надежный монтаж
- Технология присоединительных адаптеров для автоматических выключателей NZM от типоразмера 1 до типоразмера 3
- Технология присоединительных адаптеров для xStart
- Решение согласно IEC и UL

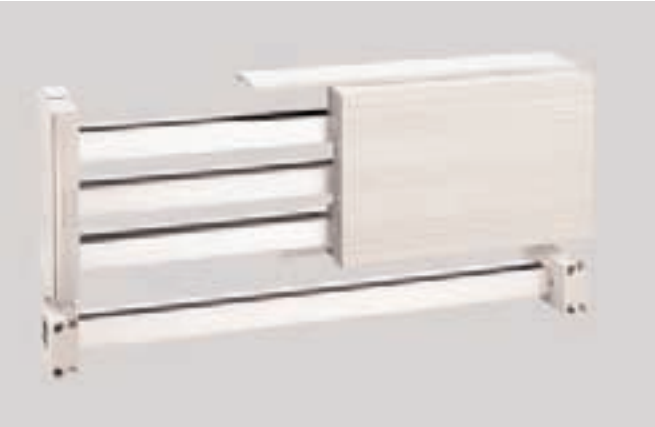

vt20706

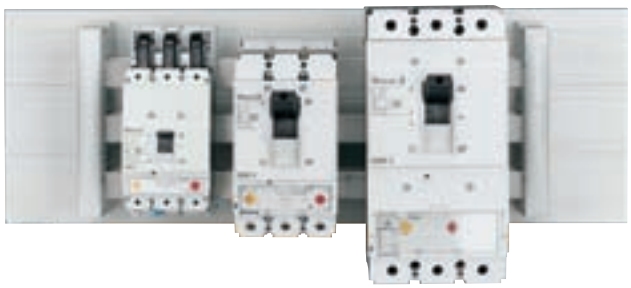

Концевой кожух для
3-х полюс. держателей шин
Система до 630 А
ES-BBS-3/FL (см. стр. 114)
Система до 1600 А
ES-BBS-3/PR (см. стр. 116)

Медные шины
Плоские до 630 А
CU ..X.. (см. стр. 115)
Профиль до 1600 А
CU-BAR-.../T
(см. стр. 116)

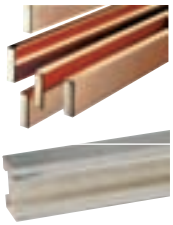

Отделяющие
перегородки
BBC-CS../PR
(см. стр. 117)

3-х полюсные держатели
шин
Для плоских шин
до 630 А
BBS-3/FL (см. стр. 114)
Для профильных шин до
1600 А
BBS-3/PR (см. стр. 116)

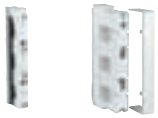

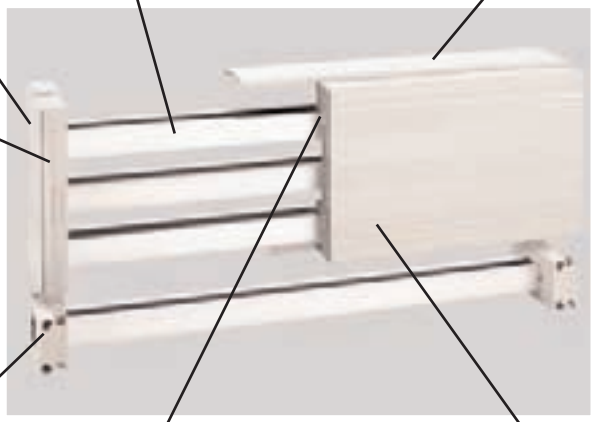

Держатели шин PE/N
Для плоских шин до 630 А
1-полюсные **BBS-1/FL**
2-полюсные **BBS-2/FL** (см. стр. 114)
Для профильных шин до 1600 А
1-полюсные **BBS-1/PR** (см. стр. 116)

Держатель кожуха резервного
места
BBC-MRCOV1 (см. стр. 117)

Кожух резер-
вного места
BBC-RCOV1
(см. стр. 117)

Универсальные зажимы
AKU до 440 А (см. стр. 120, 121)

Нижний кожух
BBC-BT-NA
(см. стр. 114, 116)

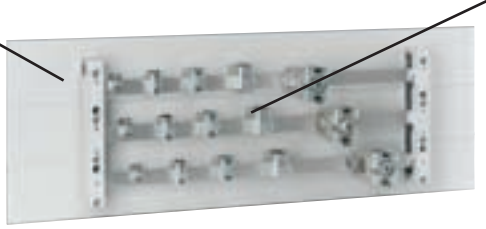

Клеммы с захватами
AKS до 800 А
(см. стр. 119)

Профильные клеммы
AKP до 1600 А
(см. стр. 119)

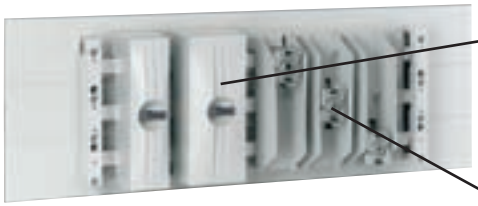

Адаптеры подвода питания
3-х полюсные
BBA-TP3 до 440 А (см. стр. 118)

Присоединительные комплекты
3-х полюсные
BBA-TP3 до 800 А (см. стр. 118)

Присоединительные адаптеры xStart
для PKZM0
BBA0.. (см. стр. 126, 127)

Присоединительные
адаптеры xStart для
PKZM4
BBA4.. (см. стр. 126)

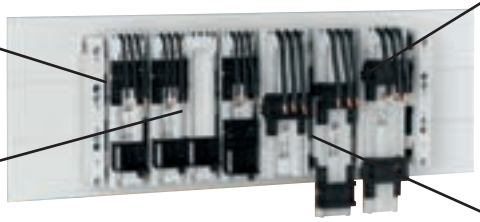

Универсальный адаптер xStart
BBA.. (см. стр. 127)

Присоединительные адаптеры
xStart для PKZ2
BBA2.. (см. стр. 126)

Присоединительный адаптер NZM1
NZM1-XAD160 (см. стр. 125)

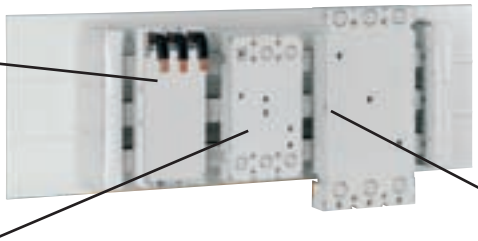

Присоединительные
адаптеры для автоматиче-
ских выключателей NZM3
NZM3-XAD630
(см. стр. 125)

Присоединительный адаптер
NZM2
NZM2-XAD250 (см. стр. 125)

Системы до 630 А для плоских шин

Держатель шин

VT12706

- Со сменной пластиной для приспособления соответствующему размеру шины
- С предварительно просверленными отверстиями для винтов

Количество полюсов	Макс. номин. рабочий ток I_e [A]	Предназначено для [мм]	Тип	Артикул	Упаковка (шт.)
3	630	12 x 5/10 15 x 5/10 20 x 5/10 25 x 5/10 30 x 5/10	BBS-3/FL	107066	2/10

Держатель шин

VT12806

- Со сменной пластиной для приспособления соответствующему размеру шины
- Сертификация UL

Количество полюсов	Макс. номин. рабочий ток I_e [A]	Предназначено для [мм]	Тип	Артикул	Упаковка (шт.)
3	630	12 x 5/10 20 x 5/10 30 x 5/10	BBS-3/FL-NA	107067	2/10

При использовании в цепях питания соответствующих UL 508A до 600 В необходимо использовать дополнительно установочную плиту BBC-BT-NA.

Концевой кожух

VT14006

Количество полюсов	Макс. номин. рабочий ток I_e [A]	Предназначено для	Тип	Артикул	Упаковка (шт.)
–	–	Для закрывания торцов шин BBS-3/FL и BBS-3/FL-NA	ES-BBS-3/FL	107068	10

Нижний кожух

VT19806

- Необходимо использовать в случае недостаточного воздушного зазора между полностью оснащенными шинными системами и монтажной платой
- Длина 1100 мм
- Сертификация UL

Количество полюсов	Макс. номин. рабочий ток I_e [A]	Предназначено для	Тип	Артикул	Упаковка (шт.)
–	–	держатель для BBS-3/FL-NA согласно UL	BBC-BT-NA	107172	2

Держатели шин PE/N

VT13006

VT17106

- Со сменной пластиной для приспособления соответствующему размеру шины
- Можно монтировать самостоятельно

Количество полюсов	Макс. номин. рабочий ток I_e [A]	Предназначено для [мм]	Тип	Артикул	Упаковка (шт.)
2	630	12 x 5/10 15 x 5/10 20 x 5/10 25 x 5/10 30 x 5/10	BBS-2/FL	107069	2/10
1	630	12 x 5/10 15 x 5/10 20 x 5/10 25 x 5/10 30 x 5/10	BBS-1/FL	107161	2/10

Технические данные на стр. 311

Кожухи шин

- 12 - 30 x 5 мм, длина 1000 мм
- 12 - 30 x 10 мм, длина 1000 мм

VT19706

VT19406

Количество полюсов	Макс. номин. рабочий ток I_e [A]	Предназначено для [мм]	Тип	Артикул	Упаковка (шт.)
–	–	12 x 5 15 x 5 20 x 5 25 x 5 30 x 5	BBC-FL5	107173	10
–	–	12 x 10 15 x 10 20 x 10 25 x 10 30 x 10	BBC-FL10	107174	10

Шины до 630 A

- Плоские медные шины с размерами 12 x 5, 20 x 5, 20 x 10 и 30 x 10 мм
- Луженная поверхность за исключением шины 30 x 10 мм
- Длина 1500 мм для CU 12X5, CU 20X5, CU 20X10, CU 30X10
- Длина 2250 мм для CU 12X5-2250, CU 20X5-2250, CU 20X10-2250

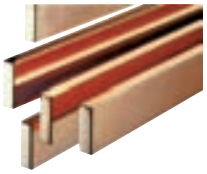

Макс. номинальный рабочий ток I_e [A]	Тип	Артикул	Упаковка (шт.)
160	CU 12X5	34121	10
315	CU 20X5	44092	10
500	CU 20X10	41719	10
630	CU 30X10	51211	10
160	CU 12X5-2250	5093	10
315	CU 20X5-2250	7466	10
500	CU 20X10-2250	9839	10

Технические данные на стр. 311

Шины с резьбой BBZ-BB/T

- Шины с метрической резьбой
- Простой монтаж проводов при помощи кабельных наконечников
- Предпочтительно предназначено для шин

VT28304

Ширина x толщина x длина [мм], резьба, номин. ток	Тип	Артикул	Упаковка (шт.)
15 x 5 x 1000, M6, 218 A	BPZ-BB/T-15/5/1000	289861	4
20 x 5 x 1000, M6, 274 A	BPZ-BB/T-20/5/1000	289862	4
15 x 5 x 2000, M6, 218 A	BPZ-BB/T-15/5/2000	289864	4
20 x 5 x 2000, M6, 274 A	BPZ-BB/T-20/5/2000	289865	4
20 x 10 x 1000, M8, 427 A	BPZ-BB/T-20/10/1000	289866	4
30 x 10 x 1000, M8, 573 A	BPZ-BB/T-30/10/1000	289867	4

Технические данные на стр. 233

Системы до 1250, 1600 A для профильных шин

Держатель шин для двойного Т-образного профиля

VT12906

VT18606

- Центральный и крайний держатель BBS-3/PR
- Держатель шины N и PE BBS-1/PR
- С предварительно просверленными отверстиями для крепежных винтов

Количество полюсов	Макс. номин. рабочий ток I_e [A]	Использование	Тип	Артикул	Упаковка (шт.)
3	1600	Для двойного Т-образ. профиля	BBS-3/PR	107162	3
1	1600	Для двойного Т-образ. профиля	BBS-1/PR	107165	2/10

Концевой кожух

VT13906

Количество полюсов	Макс. номин. рабочий ток I_e [A]	Использование	Тип	Артикул	Упаковка (шт.)
–	–	Для держателя BBS-3/PR	ES-BBS-3/PR	107164	4

Нижний кожух

VT19806

- Необходимо использовать в случае недостаточного воздушного зазора между полностью оснащенными шинными системами и монтажной платой
- Длина 1100 мм
- Сертификация UL

Количество полюсов	Макс. номин. рабочий ток I_e [A]		Тип	Артикул	Упаковка (шт.)
–	–		BBC-BT-NA	107172	2

Шина с двойным Т-образным профилем

VT19206

VT19106

- Луженная
- Длина 2400 мм
- Сечение 500 мм^2 для CU-BAR-500/T
- Сечение 720 мм^2 для CU-BAR-720/T

Количество полюсов	Макс. номин. рабочий ток I_e [A]	Предназначено для	Тип	Артикул	Упаковка (шт.)
–	1250[1)]	держателей BBS-3/PR и BBS-1/PR	CU-BAR-500/T	107166	1
–	1600[1)]	держателей BBS-3/PR и BBS-1/PR	CU-BAR-720/T	107167	1

[1)] При температуре шины 87,5 °C и температуре окружающей среды 35 °C, другие значения смотрите, пожалуйста, на графиках токовой нагрузки на странице 308.

Технические данные на стр. 311

Кожухи шин для систем 630, 1250 и 1600 А

Кожух шин

VT19506

- Длина 1000 мм

Использование	Тип	Артикул	Упаковка (шт.)	
Для двойного Т-образного профиля		BBC-CU-BAR/PR	107175	5

Кожух резервного места – модульный

VT19306

- Длина 1000 мм
- Только для использования с держателями BBC-MRCOV1

Использование	Тип	Артикул	Упаковка (шт.)
Для закрытия лицевой части шинной системы 60 мм	BBC-RCOV1	107178	2

Держатель кожуха резервного места

VT17006

- Только для использования с кожухом резервного места BBC-RCOV1

Предназначено для	Тип	Артикул	Упаковка (шт.)
Подходит для любой толщины шин	BBC-MRCOV1	107179	10

Кожух шин – модульный

VT12006

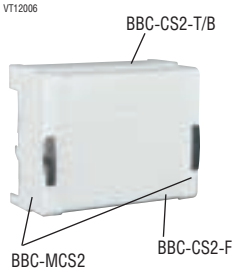

Лицевой

- Длина 1000 мм

Предназначено	Тип	Артикул	Упаковка (шт.)
Для 3-х полюсных систем	BBC-CS2-F	107180	1

Верхний / нижний

- Длина 1000 мм

Предназначено для	Тип	Артикул	Упаковка (шт.)
12x5/10 20x5/10 25x5/10 30x5/10	BBC-CS2-T/B	107181	2

Комплект держателей для профиля кожуха

VT12106

- 1 комплект включает в себя правый и левый держатель

Предназначено	Тип	Артикул	Упаковка (шт.)
Для 3-х полюсных систем	BBC-MCS2	107182	1 комплект

Отделяющая перегородка

VT19006

VT18906

- Тип BBC-CS48/PR:
  Высота 48 мм
  Длина 2400 мм
  Монтаж на держатель шин BBS-3/PR
- Тип BBC-CS76/PR:
  Высота 76 мм
  Длина 2400 мм
  Монтаж на держатель шин BBS-3/PR

Предназначено	Тип	Артикул	Упаковка (шт.)
Для 3-х полюсных систем	BBC-CS48/PR	107176	1
Для 3-х полюсных систем	BBC-CS76/PR	107177	1

Кожух выреза в лицевом кожухе

SG13506

- Высота 195 мм
- Ширина 54 мм

Тип	Артикул	Упаковка (шт.)
AM-195/54	107963	15

Технические данные на стр. 314

Адаптеры подвода питания для 630, 1250 и 1600 А системы

Адаптеры подвода питания

- С кожухом
- Ширина 20 мм, пружинные клеммы (BBA-TP3/16)
- Ширина 54 мм (BBA-TP3/50)
- Ширина 81 мм (BBA-TP3/120)
- Для крепления на плоские шины толщиной в 10 мм или профильные шины необходимо выломать упоры на фиксирующих защелках

VT05207

VT12306

VT12206

Колич. полюсов	Макс. ном. рабоч. ток I_e [A]	Тип провода[1] [мм]	Предназначено для	Тип	Артикул	Упаковка (шт.)
3	80	1,5 - 16 мм^2 AWG 16 - AWG 6 ◎ ○	12x5/10 15x5/10 20x5/10 25x5/10 30x5/10 Двойной Т-образ. профиль	BBA-TP3/16	107205	1
3	300	6 - 50 мм^2 AWG 10 - AWG 2/0. ◎ ○ ▤ 6X9X0,8	12x5/10 15x5/10 20x5/10 25x5/10 30x5/10 Двойной Т-образ. профиль	BBA-TP3/50	107183	1
3	440	35 - 120 мм^2 AWG 2 - MCM 250. ◎ ○ ▤ 10X16X0,8	12x5/10 15x5/10 20x5/10 25x5/10 30x5/10 Двойной Т-образ. профиль	BBA-TP3/120	107184	1

Адаптеры подвода питания с кожухом

- Расстояние между полюсами можно настроить согласно требованию
- Ширина 180 мм (BBA-TP3/300)
- Ширина 240 мм (BBA-TP3/CU-BAND)
- Для крепления на плоские шины толщиной в 10 мм или профильные шины необходимо выломать упоры на фиксирующих защелках

VT19606

VT12006

VT19606

VT12006

Колич. полюсов	Макс. ном. рабоч. ток I_e [A]	Тип провода[1] [мм]	Предназначено для	Тип	Артикул	Упаковка (шт.)
3 x 1	560	120 - 300 мм^2 MCM300 - MCM600. ◎ ○ ◇	20x5/10 25x5/10 30x5/10 Двойной Т-образ. профиль	BBA-TP3/300	107185	1
3 x 1	800	Макс. до ▤ 10X32X1	20x5/10 25x5/10 30x5/10 Двойной Т-образ. профиль	BBA-TP3/CU-BAND	107186	1

[1] ○ Провод круглого сечения, одножильный
◎ Провод круглого сечения, сплетенный их мелких проводов с правильно обжатым наконечником
○ Провод круглого сечения, многожильный
◇ Секторный провод, одножильный
◇ Секторный провод, многожильный
▤ Гибкая медная шина (Cu-band)
■ Медная шина (Cu-Bar)

Технические данные на стр. 316

Клеммы для систем 630, 1250 и 1600 A

Клеммы с захватами

- Для присоединения к шинам без сверления
- Контакт провода и шины через контактные прокладки

VT13306

VT13406

VT13206

Макс. ном. рабочий ток I_e [A]	Тип провода[1] [мм]	Предназначено для	Тип	Артикул	Упаковка (шт.)
500	95 - 185мм², AWG3/0 - MCM350. с прямым окончанием,	20x5/10 25x5/10 30x5/10 Двойной Т-образный профиль	AKS185	107195	6
600	150 - 300мм², MCM300 - MCM600. с прямым окончанием,	20x5/10 25x5/10 30x5/10 Двойной Т-образный профиль	AKS300	107196	3
800	3x20x1 до 2x(10x32x1) 32x25	20x5/10 25x5/10 30x5/10 Двойной Т-образный профиль	AKS-CU-BAND	107197	3

Профильные клеммы [2]

- В случае параллельного соединения нескольких гибких медные шин необходимо поместить между них разделители
- Для присоединения к шинам без сверления

VT17906

VT17806

Макс. ном. рабочий ток I_e [A]	Тип провода[1]	Предназначено для	Тип	Артикул	Упаковка (шт.)
1600	800 мм², область клеммы 41 x 20-42	двойного Т-образного профиля	AKP800	107198	3
1600	1000 мм², область клеммы 51 x 20-42	двойного Т-образного профиля	AKP1000	107199	3

[1]
- Провод круглого сечения, одножильный
- Провод круглого сечения, сплетенный их мелких проводов с правильно обжатым наконечником
- Провод круглого сечения, многожильный
- Секторный провод, одножильный
- Секторный провод, многожильный
- Гибкая медная шина (Cu-band)
- Медная шина (Cu-Bar)

[2] Для систем, соответствующих UL508A с профильными клеммами, необходимо использовать нижний кожух, сертифицированный согласно UL BBC-BT-NA, и кожух шин BBC-CU-BAR/PR.

Технические данные на стр. 315, 317

Клеммы для систем 630, 1250 и 1600 A

Универсальные зажимы для проводов на шину толщиной 5 мм

- Со встроенной фиксирующей пружиной, невыпадающий винт зажима

VT18406

VT18306

VT18206

VT18106

Макс. ном. рабочий ток I_e [A]	Тип провода[1)]	Предназначено для	Тип	Артикул	Упаковка (шт.)
180	1,5 - 16 мм², AWG 14 - AWG 6. с прямым окончанием, 8x6x0,5	Все плоские шины толщиной 5 мм	AKU16/5	107187	25/100
270	4 - 35 мм², AWG 10 - AWG 2. с прямым окончанием, 3x9x0,8 или 6x9x0,8	Все плоские шины толщиной 5 мм	AKU35/5	107188	25/50
400	16 - 70 мм², AWG 4 - AWG 2/0. с прямым окончанием, 2x(3x9x0,8) или 6x9x0,8	Все плоские шины толщиной 5 мм	AKU70/5	107189	5/25
440	16 - 120 мм², AWG 4 - MCM 250. с прямым окончанием, 4x16x0,8 или 6x16x0,8 или 10x16x0,8	Все плоские шины толщиной 5 мм	AKU120/5	107190	1/25

1) Провод круглого сечения, одножильный
Провод круглого сечения, сплетенный их мелких проводов с правильно обжатым наконечником
Провод круглого сечения, многожильный
Секторный провод, одножильный
Секторный провод, многожильный
Гибкая медная шина (Cu-band)
Медная шина (Cu-Bar)

Технические данные на стр. 315

Блоки клемм для 630, 1250 и 1600 А системы

Универсальные зажимы для проводов на шину толщиной 10 мм

- Со встроенной фиксирующей пружиной, невыпадающий винт зажима

VT13806

VT13706

VT13606

VT13506

Макс. ном. рабочий ток I_e [A]	Тип провода[1)]	Предназначено для	Тип	Артикул	Упаковка (шт.)
180	1,5 - 16 мм², AWG 14 - AWG 6. с прямым окончанием, 8x6x0,5	Все плоские шины толщиной 10 мм	AKU16/10	107191	25/100
270	4 - 35 мм², AWG 10 - AWG 2. с прямым окончанием, 3x9x0,8 или 6x9x0,8	Все плоские шины толщиной 10 мм	AKU35/10	107192	25/50
400	16 - 70 мм², AWG 4 - AWG 2/0. с прямым окончанием, 2x(3x9x0,8) или 6x9x0,8	Все плоские шины толщиной 10 мм, шины с двойным Т-образным профилем	AKU70/10	107193	5/25
440	16 - 120 мм², AWG 4 - MCM 250. с прямым окончанием, 4x16x0,8 или 6x16x0,8 или 10x16x0,8	Все плоские шины толщиной 10 мм, шины с двойным Т-образным профилем	AKU120/10	107194	1/25

1) Провод круглого сечения, одножильный
Провод круглого сечения, сплетенный их мелких проводов с правильно обжатым наконечником
Провод круглого сечения, многожильный
Секторный провод, одножильный
Секторный провод, многожильный
Гибкая медная шина (Cu-band)
Медная шина (Cu-Bar)

Технические данные на стр. 315

Клеммы от 63 до 630 А

- Для крепления на монтажные панели; типы K25/1 и K/50/1 можно использовать так же и для крепления на монтажную рейку
- Сечение присоединяемых проводов соответствует требованиям IEC/EN 60941-1
- Номин. изоляционное напряжение 1000 В AC

До 100 А

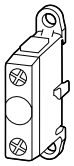

Макс. ном. раб. ток I_e [A]	Сечение провода [мм²]	Гибкие медные шины (Cu-band) [мм]	Тип	Артикул	Упаковка (шт.)
63	4 - 16 16 - 25 6 - 16	-	K 25/1	096200	10
100	10 - 16 16 - 50 30 - 35	3 x 9 x 0,8	K 50/1	098573	10

До 630 А - 1-полюсные, для одножильных и многожильных проводов

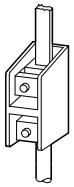

Макс. ном. раб. ток I_e [A]	Сечение провода Cu [мм²]	Сечение провода Al [мм²]	Гибкие медные шины (Cu-band) [мм]	Медная шина [мм]	Тип	Артикул	Упаковка (шт.)
160	1 x 16 - 95	1 x 35 - 70	3 x 9 x 0,8 6 x 9 x 0,8	18 x 4	K 95/1N	010773	1
250	1 x 35 - 150 2 x 16 - 70	1 x 50 - 120 2 x 35 - 50	4 x 16 x 0,8 6 x 16 x 0,8	18 x 4	K 150/1	089085	1
400	1 x 50 - 240 2 x 25 - 120	1 x 95 - 185 2 x 50 - 95	6 x 16 x 0,8 10 x 16 x 0,8	25 x 15	K 240/1	091458	1
630	1 x 150 - 300 2 x 50 - 240	1 x 150 - 240 2 x 95 - 185	10 x 16 x 0,8 11 x 21 x 1	40 x 15	K 2x240/1	093831	1

До 630 А - 3-х полюсные, для одножильных и многожильных проводов

Макс. ном. раб. ток I_e [A]	Сечение провода Cu [мм²]	Сечение провода Al [мм²]	Гибкие медные шины (Cu-band) [мм]	Медная шина [мм]	Тип	Артикул	Упаковка (шт.)
160	1 x 16 - 95	1 x 35 - 70	3 x 9 x 0,8 6 x 9 x 0,8	18 x 4	K 95/3	025017	1
250	1 x 35 - 150 2 x 16 - 70	1 x 50 - 120 2 x 35 - 50	4 x 16 x 0,8 6 x 16 x 0,8	18 x 4	K 150/3	032136	1
400	1 x 50 - 240 2 x 25 - 120	1 x 95 - 185 2 x 50 - 95	6 x 16 x 0,8 10 x 16 x 0,8	25 x 15	K 240/3	039255	1
630	1 x 150 - 300 2 x 50 - 240	1 x 150 - 240 2 x 95 - 185	10 x 16 x 0,8 11 x 21 x 1	40 x 15	K 2x240/3	046374	1

До 630 А - 4-х полюсные, для одножильных и многожильных проводов

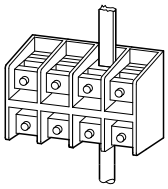

Макс. ном. раб. ток I_e [A]	Сечение провода Cu [мм²]	Сечение провода Al [мм²]	Гибкие медные шины (Cu-band) [мм]	Медная шина [мм]	Тип	Артикул	Упаковка (шт.)
160	1 x 16 - 95	1 x 35 - 70	3 x 9 x 0,8 6 x 9 x 0,8	18 x 4	K 95/4	027390	1
250	1 x 35 - 150 2 x 16 - 70	1 x 50 - 120 2 x 35 - 50	4 x 16 x 0,8 6 x 16 x 0,8	18 x 4	K 150/4	034509	1
400	1 x 50 - 240 2 x 25 - 120	1 x 95 - 185 2 x 50 - 95	6 x 16 x 0,8 10 x 16 x 0,8	25 x 15	K 240/4	041628	1
630	1 x 150 - 300 2 x 50 - 240	1 x 150 - 240 2 x 95 - 185	10 x 16 x 0,8 11 x 21 x 1	40 x 15	K 2x240/4	048747	1

1) Провод круглого сечения, одножильный
Провод круглого сечения, сплетенный их мелких проводов с правильно обжатым наконечником
Провод круглого сечения, многожильный
Секторный провод, одножильный
Секторный провод, многожильный
Гибкая медная шина (Cu-band)
Медные шины

Технические данные на стр. 327

До 1000 A - 1-полюсные, для одножильных и многожильных проводов

Макс. ном. раб. ток I_e [A]	Сечение провода Cu / Cu [мм²]	Сечение провода Al [мм²]	Гибкие медные шины (Cu-band) [мм]	Медная шина [мм]	Тип	Артикул	Упаковка (шт.)
800	2 x 120 - 240 3 x 50 - 185	2 x 150 - 185 3 x 95 - 150	2 x (11 x 21 x 1)	50 x 20	K3X185/1	062985	1
1000	2 x 150 - 300 3 x 50 - 240	2 x 150 - 240 3 x 150 - 185	2 x 150 - 240 3 x 150 - 185	60 x 15	K3X240/1	060612	1
1000	2 x 150 - 300 4 x 50 - 185	2 x 240 4 x 120 - 150	2 x 240 4 x 120 - 150	60 x 15	K4X185/1	079596	1

До 1000 A - 3-х полюсные, для одножильных и многожильных проводов

Макс. ном. раб. ток I_e [A]	Сечение провода Cu / Cu [мм²]	Сечение провода Al [мм²]	Гибкие медные шины (Cu-band) [мм]	Медная шина [мм]	Тип	Артикул	Упаковка (шт.)
800	2 x 120 - 240 3 x 50 - 185	2 x 150 - 185 3 x 95 - 150	2 x (11 x 21 x 1)	50 x 20	K3X185/3	065358	1
1000	2 x 150 - 300 3 x 50 - 240	2 x 150 - 240 3 x 150 - 185	2 x 150 - 240 3 x 150 - 185	60 x 15	K3X240/3	058239	1
1000	2 x 150 - 300 4 x 50 - 185	2 x 240 4 x 120 - 150	2 x 240 4 x 120 - 150	60 x 15	K4X185/3	077223	1

До 1000 A - 4-х полюсные, для одножильных и многожильных проводов

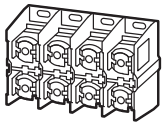

Макс. ном. раб. ток I_e [A]	Сечение провода Cu / Cu [мм²]	Сечение провода Al [мм²]	Гибкие медные шины (Cu-band) [мм]	Медная шина [мм]	Тип	Артикул	Упаковка (шт.)
800	2 x 120 - 240 3 x 50 - 185	2 x 150 - 185 3 x 95 - 150	2 x (11 x 21 x 1)	50 x 20	K3X185/4	067731	1
1000	2 x 150 - 300 3 x 50 - 240	2 x 150 - 240 3 x 150 - 185	2 x 150 - 240 3 x 150 - 185	60 x 15	K3X240/4	055866	1
1000	2 x 150 - 300 4 x 50 - 185	2 x 240 4 x 120 - 150	2 x 240 4 x 120 - 150	60 x 15	K4X185/4	074850	1

Крышки клемм

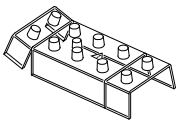

• Универсальное 5-полюсное исполнение
с возможностью укорочения

Название	Тип	Артикул	Упаковка (шт.)
Крышка для K95/4	H-K95/5	036888	4
Крышка для K150/4	H-K150/5	039261	1
Крышка для K240/4	H-K240/5	041634	1
Крышка для K2x240/4	H-K2X240/5	044007	1

1) ◯ Провод круглого сечения, одножильный
Провод круглого сечения, сплетенный их мелких проводов с правильно обжатым наконечником
Провод круглого сечения, многожильный
Секторный провод, одножильный
Секторный провод, многожильный
Гибкая медная шина (Cu-band)
■ Медная шина

Технические данные на стр. 327

Продольное соединение шин для систем 630, 1250 и 1600 A

Зажимы для соединения шин

- BBT-CU12-20X5/10-150:
  Расстояние между шинами до 110 мм. Для одинаковых типов плоских медных шин.
- BBT-CU20-30X5/10-95:
  Расстояние между шинами 50 - 60 мм. Макс. допустимое отклонение шин равно 5 мм. Для одинаковых типов плоских медных шин.
- BBT-CU20-30X5/10-150:
  Расстояние между шинами 100 - 110 мм. Макс. допустимое отклонение шин равно 5 мм. Для одинаковых типов плоских медных шин.
- BBT-CU-BAR500/720-50:
  Расстояние между шинами 9 - 20 мм. Макс. допустимое отклонение шин равно 2 мм. Для отличающихся и одинаковых типов шин с двойным Т-профилем.
- BBT-CU-BAR500/720-150:
  Расстояние между шинами 100 - 110 мм. Макс. допустимое отклонение шин равно 5 мм. Для отличающихся и одинаковых типов шин с двойным Т-профилем.

VT18506

VT17506

VT17406

VT17306

VT17206

Макс. ном. раб. ток I_e [A]	Длина [мм]	Предназначено для [мм]	Тип	Артикул	Упаковка (шт.)
630	150	12 x 5/10 15 x 5/10 20 x 5/10	BBT-CU12-20X5/10-150	107200	3
630	95	20 x 5/10 25 x 5/10 30 x 5/10	BBT-CU20-30X5/10-95	107201	3
630	150	20 x 5/10 25 x 5/10 30 x 5/10	BBT-CU20-30X5/10-150	107202	3
1600	50	Двойной Т-образ. профиль	BBT-CU-BAR500/720-50	107203	6
1600	150	Двойной Т-образ. профиль	BBT-CU-BAR500/720-150	107204	3

Технические данные на стр. 317

Присоединительные адаптеры для автоматических выключателей NZM и выключателей-разъединителей N

VT16206

VT17706

VT04008

- 3-х полюсные
- Для медных плоских шин 12 - 30 x 5/10 и шин с двойным Т-образным профилем
- Номинальное рабочее напряжение 690 В
- Монтаж на шины без напряжения
- NZM1-XAD160:
  Для выключателей-разъединителей со стандартными соединительным клеммами. Прикрепление и присоединение на шины при помощи комбинированного основания с зажимами. Присоединение к устройству **сверху** при помощи соединительных гибких проводов 6 x 9 x 0,8 мм, которые являются составной частью поставки.
- NZM2-XAD250:
  Только для комбинации с клеммами для заднего присоединения (составная часть поставки) и кожуха (+)NZM2-XKR4. Прикрепление и присоединение на шины при помощи зажимов с винтами. Присоединение к устройству **сверху / снизу** при помощи заднего присоединения. Заднее присоединение является составной частью поставки.
- NZM3-XAD630:
  Только в комбинации с клеммами для заднего присоединения (составная часть поставки) и кожуха (+)NZM3-XKR13. Прикрепление и присоединение на шины при помощи зажимов с винтами. Присоединение к устройству сверху / снизу при помощи заднего присоединения. Заднее присоединение является составной частью поставки.

Макс. ном. рабочий ток I_e [A]	Ширина x длина адаптера [мм]	Предназначено для	Тип	Артикул	Упаковка (шт.)
160	90 x 200	NZM1 LZM1 LN1 PN1 N1 NS1	NZM1-XAD160	104554	1
250	106 x 190	NZM2 LZM2 LN2 PN2 N2 NS2	NZM2-XAD250	104555	1
630	140 x 270	NZM3 LZM3 LN3 PN3 N3	NZM3-XAD630	107206	1

Кожух области зажимов NZM

VT18806

VT18706

- Номинальное рабочее напряжение 690 В
- NZM2-XKR4:
  Кожух заднего присоединения **сверху / снизу**. Можно использовать «плюс» позиции +NZM2-XKR4O или +NZM2-XKR4U.
- NZM3-XKR13:
  Кожух заднего присоединения **сверху / снизу**. Можно использовать «плюс» позиции +NZM3-XKR13O.

Макс. ном. рабочий ток I_e [A]	Ширина адаптера [мм]	Предназначено для	Тип	Артикул	Упаковка (шт.)
250	–	NZM2 LZM2 LN2 PN2 N2 NS2	NZM2-XKR4	281666	1
630	–	NZM3 LZM3 LN3 PN3 N	NZM3-XKR13	281668	1

Технические данные на стр. 317

Присоединит. адаптеры xStart для контакторов и автомат. выключателей защиты двигателей

Присоединительный адаптер для пусковых сборок xStart

- Номинальное рабочее напряжение 690 В
- Монтаж на шины без напряжения
- Можно использовать для всех исполнений шинных систем с шагом 60 мм
- Можно использовать для плоских шин толщиной 5 и 10 мм и для шин с двойным Т-образным профилем

VT15906

VT14306

VT15706

VT14906

VT16406

VT16606

Макс. ном. раб. ток I_e [A]	Шир. x длина адаптера [мм]	Опорные рейки	Сечение проводов	Предназначено для	Тип	Артикул	Упаковка (шт.)
25	45 x 200	1	AWG12	PKZM0+ контактор DIL M 7 контактор DIL M 9 контактор DIL M 12 контактор DIL M 15 от MSC-D-0,25-M7… до MSC-D-16-M15… комплект PKZM0-XDM12	BBA0-25	101451	1/4
25	90 x 200	1	AWG12	PKZM0+ 2 контактора DIL M 7-01 2 контактора DIL M 9-01 2 контактора DIL M 12-01 от MSC-R-0,25-M7... до MSC-R-12-M12… комплект PKZM0-XDM12	BBA0R-25	101453	1/2
32	45 x 200	2	AWG10	PKZM0+ контактор DIL M 17 контактор DIL M 25 контактор DIL M 32 от MSC-D-16-M17... до MSC-D-32-M32… комплект PKZM0-XM32 DE	BBA0-32	101452	1/4
32	90 x 200	3	AWG10	PKZM0+ 2 контактора DIL M 17-01 2 контактора DIL M 25-01 2 контактора DIL M 32-01 от MSC-R-16-M17... до MSC-R-32-M32… эл. контакт. модуль DILM32-XRL комплект PKZM0-XM32 DE	BBA0R-32	101454	1/2
63	72 x 260	2	AWG8	PKZ2+контактор DIL M 7 контактор DIL M 9 контактор DIL M 12 контактор DIL M 17 контактор DIL M 25 контактор DIL M 32 контактор DIL M 40 PKZ2 + DILM7…12: MVS-LB0-00M-G или PKZ2+DILM17…32: MVS-LB0-0M-G	BBA2L-63	101480	1/2
63	72 x 200	1	AWG8	PKZ2	BBA2-63	101458	1/4
63	55 x 260	2	AWG8	PKZM4+ контактор DIL M 17 контактор DIL M 25 контактор DIL M 32 контактор DIL M 40 контактор DIL M 50 контактор DIL M 60 PKZM4+DILM17…32: MVS-LB0-0M-G или PKZM4+DILM40…65: PKZM4-XM65 DE	BBA4L-63	101459	1/4
63	55 x 200	1	AWG8	PKZM4	BBA4-63	101457	1/4

Боковой модуль

VT16906

- Можно разместить с обеих сторон BBA для дополнительного увеличения ширины
- Длина модуля 200 мм

Макс. ном. рабочий ток I_e [A]	Ширина модуля [мм]	Опорные рейки	Тип	Артикул	Упаковка (шт.)
–	9	–	BBA-XSM	101484	1/10

Технические данные на стр. 317

Присоединительные адаптеры xStart для контакторов и автоматических выключателей защиты двигателей

xStart присоединительный адаптер, для приборов с пружинными клеммами

- Для PKZM0C... с пружинными клеммами
- Номинальное рабочее напряжение 690 В
- Сечение провода AWG14
- Длина адаптера 200 мм

VT14506

Макс. ном. рабоч. ток I_e [A]	Ширина адаптера [мм]	Опор. рейки	Предназначено для	Тип	Артикул	Упаковка (шт.)
16	45	2	PKZM0…C+ контактор DIL M 7 контактор DIL M 9 контактор DIL M 12 контактор DIL M 15	BBA0C-16	101455	1/4
16	90	3	PKZM0…C+ 2 контактора DIL M 7-01 2 контактора DIL M 9-01 2 контактора DIL M 12-01	BBA0RC-16	101456	1/2

Присоединительный адаптер xStart, универсальный тип

- BBA0/2TS-L a BBA4/2TS-L:
  Без соединительных проводов, аксессуары для остальных BBA… , напр., для сборки реверсивных пускателей
- Номинальное рабочее напряжение 690 В для BBA0-25/2TS
- Сечение провода AWG12 для BBA0-25/2TS
- Длина адаптера 200 мм (260 мм для BBA4/2TS-L)

VT15306

VT16806

Макс. ном. рабоч. ток I_e [A]	Ширина адаптера [мм]	Опор. рейки	Предназначено для	Тип	Артикул	Упаковка (шт.)
25	45	2	Монтажная рейка, регулируемая с шагом 1,25 мм	BBA0-25/2TS	101481	1/4
–	45	2	Монтажная рейка, регулируемая с шагом 1,25 мм	BBA0/2TS-L	101482	1/4
–	54	2	Монтажная рейка, регулируемая с шагом 1,25 мм	BBA4/2TS-L	101483	1/4

Двойные адаптеры Z-SS-60-ADD/6

wa_sg09804

- Сечение 6 мм^2, I_e = 35 A

Ширина [мм]	Мод.	Сечение [мм^2]	Тип	Артикул	Упаковка (шт.)
45	2,5	6	Z-SS-60-ADD/6-45	288790	1/10
54	3	6	Z-SS-60-ADD/6-54	288791	1/10
72	4	6	Z-SS-60-ADD/6-72	288792	1/10
81	4,5	6	Z-SS-60-ADD/6-81	288793	1/10

Технические данные на стр. 317

Гибкие медные шины (Cu band), изолированные

- Проводник E-Cu, луженый
- Номинальное напряжение 690 В AC, согласно UL максимально 600 V AC
- Изоляционный материал термостойкий до +105 °C
- Самозатухающий согласно UL94VO
- Длина 2000 мм
- Изолированное исполнение исключает возможность межфазных коротких замыканий при отключении высоких токов короткого замыкания и последующем сильном образовании ионизирован. газов в области входных клемм
- В ассортименте также подготовлены гибкие медные шины (Cu band) для подключения автомат. выключателей NZM в распределит. щитах Profi Plus, см. стр. 77

Макс. ном. рабоч. ток I_e [A]	Размеры (колич. слоев x ширина x толщина слоев) [мм]	Сечение [мм²]	Цвет	Тип	Артикул	Упаковка (шт.)
100	3 x 9 x 0,8	21,6	Черный	CU-BAND3X9X0,8-BK	081167	20
	3 x 9 x 0,8	21,6	Синий	CU-BAND3X9X0,8-BU	080960	20
	3 x 9 x 0,8	21,6	Зелен. / желт.	CU-BAND3X9X0,8-GNYE	081006	20
160	6 x 9 x 0,8	43,2	Черный	CU-BAND6X9X0,8-BK	081414	10
	6 x 9 x 0,8	43,2	Синий	CU-BAND6X9X0,8-BU	081344	10
	6 x 9 x 0,8	43,2	Зелен. / желт.	CU-BAND6X9X0,8-GNYE	081367	10
200	9 x 9 x 0,8	64,8	Черный	CU-BAND9X9X0,8-BK	081515	10
	9 x 9 x 0,8	64,8	Синий	CU-BAND9X9X0,8-BU	081436	10
	9 x 9 x 0,8	64,8	Зелен. / желт.	CU-BAND9X9X0,8-GNYE	081485	10
250	6 x 16 x 0,8	74,4	Черный	CU-BAND6X16X0,8-BK	081310	10
	6 x 16 x 0,8	74,4	Синий	CU-BAND6X16X0,8-BU	081222	10
	6 x 16 x 0,8	74,4	Зелен. / желт.	CU-BAND6X16X0,8-GNYE	081275	10
400	10 x 16 x 0,8	124	Черный	CU-BAND10X16X0,8-BK	080739	5
	10 x 16 x 0,8	124	Синий	CU-BAND10X16X0,8-BU	079736	5
	10 x 16 x 0,8	124	Зелен. / желт.	CU-BAND10X16X0,8-GNYE	080698	5
630	11 x 21 x 1	231	Черный	CU-BAND11X21X1-BK	080923	5
	11 x 21 x 1	231	Синий	CU-BAND11X21X1-BU	080769	5
	11 x 21 x 1	231	Зелен. / желт.	CU-BAND11X21X1-GNYE	080836	5

VT04808

Стабилизаторы для крепления гибких медных шин

- Использование для длины гибких медных шин длиннее 1 м
- Размещение стабилизатора каждых приблиз. 20 см
- Использование вместе с зажимами BZ249, BZ251 и BZ252
- Устойчивость к короткому замыканию - см. технические данные на стр. 314

	Тип	Артикул	Упаковка (шт.)
	BZ248	76516	10

VT06008

Крепежные зажимы

Для гибких медных шин	Тип	Артикул	Упаковка (шт.)
3 x 9 x 0,8 6 x 9 x 0,8 4 x 16 x 0,8 6 x 16 x 0,8	BZ249	78889	10
10 x 16 x 0,8	BZ251	81262	10
11 x 21 x 1	BZ252	83635	10

Коммутационные шкафы

Настенные шкафы 19”

- Двухкомпонентные настенные шкафы
- Трехкомпонентные настенные шкафы с хорошим доступом сзади
- Корпус и задняя панель с большими отверстиями для ввода кабелей сверху и снизу
- Оцинкованные 19” приборные рейки спереди, регулируемая глубина для различных областей подключения
- Симметричная конструкция позволяет изменить шарниры корпуса и двери без использования инструментов
- Конструкция петлей двери позволяет быстрый демонтаж двери
- Степень защиты IP30
- Максимальная нагрузка: двухкомпонентные 50 кг
  трехкомпонентные 30 кг

N2300

N00304

Настенные шкафы NWE

Двухкомпонентный шкаф, дверь со стеклом и цилиндрический замок NWE-.A../GL/ZS

- В поставку входит: цилиндрический замок с 2 ключами, 19” приборные рейки (2 шт.), 4 мм закаленное безопасное стекло, комплект заземления (1 шт.), корончатые гайки и крепежные винты (16 шт.)

N00604

Глубина x высота [мм]	Высота [U]	Тип	Артикул	Упаковка (шт.)
310 x 347	6	NWE-3A06/GL/ZS	285152	1
310 x 480	9	NWE-3A09/GL/ZS	285153	1
410 x 347	6	NWE-4A06/GL/ZS	285154	1
410 x 480	9	NWE-4A09/GL/ZS	285155	1
410 x 613	12	NWE-4A12/GL/ZS	285156	1
410 x 747	15	NWE-4A15/GL/ZS	285157	1
410 x 880	18	NWE-4A18/GL/ZS	285158	1
510 x 480	9	NWE-5A09/GL/ZS	285159	1
510 x 613	12	NWE-5A12/GL/ZS	285160	1
510 x 747	15	NWE-5A15/GL/ZS	285161	1
510 x 880	18	NWE-5A18/GL/ZS	285162	1

Трехкомпонентный шкаф, дверь со стеклом и цилиндрический замок NWE-.B../GL/ZS

- В поставку входит: цилиндрический замок с 2 ключами, 19” приборные рейки (2 шт.), 4 мм закаленное безопасное стекло, комплект заземления (1 шт.), корончатые гайки и крепежные винты (16 шт.)
- Шкаф с хорошим доступом сзади

N00404

Глубина x высота [мм]	Высота [U]	Тип	Артикул	Упаковка (шт.)
410 x 347	6	NWE-4B06/GL/ZS	285174	1
410 x 480	9	NWE-4B09/GL/ZS	285175	1
510 x 347	6	NWE-5B06/GL/ZS	285176	1
510 x 480	9	NWE-5B09/GL/ZS	285177	1
510 x 613	12	NWE-5B12/GL/ZS	285178	1
510 x 747	15	NWE-5B15/GL/ZS	285179	1
510 x 880	18	NWE-5B18/GL/ZS	285180	1
610 x 480	9	NWE-6B09/GL/ZS	285181	1
610 x 613	12	NWE-6B12/GL/ZS	285182	1
610 x 747	15	NWE-6B15/GL/ZS	285183	1
610 x 880	18	NWE-6B18/GL/ZS	285184	1

Настенные шкафы NWS

Двухкомпонентный шкаф, дверь со стеклом и цилиндрический замок NWS-.A../GL/ZS

- В поставку входит: корпус (1 шт.), дверь со стеклом с 4 мм закаленным безопасным стеклом, цилиндрический замок с 2 ключами (1 шт.), 19” приборные рейки (2 шт.), комплект заземления (1 шт.), крепежные винты 8 x 60 мм (4 шт.), дюбели (4 шт.), корончатые гайки и крепежные винты (20 шт.), шаблон для сверления (1 шт.)

N2400

Глубина x высота [мм]	Высота [U]	Тип	Артикул	Упаковка (шт.)
300 x 367	6	NWS-3A06/GL/ZS	254857	1
300 x 500	9	NWS-3A09/GL/ZS	254861	1
300 x 634	12	NWS-3A12/GL/ZS	254865	1
300 x 767	15	NWS-3A15/GL/ZS	254869	1
300 x 900	18	NWS-3A18/GL/ZS	258847	1
400 x 367	6	NWS-4A06/GL/ZS	254875	1
400 x 500	9	NWS-4A09/GL/ZS	254879	1
400 x 634	12	NWS-4A12/GL/ZS	254883	1
400 x 767	15	NWS-4A15/GL/ZS	254887	1
400 x 900	18	NWS-4A18/GL/ZS	258848	1
500 x 500	9	NWS-5A09/GL/ZS	254907	1
500 x 634	12	NWS-5A12/GL/ZS	254911	1
500 x 767	15	NWS-5A15/GL/ZS	254915	1
500 x 900	18	NWS-5A18/GL/ZS	258849	1

Трехкомпонентный шкаф, дверь со стеклом и цилиндрический замок NWS-.B../GL/ZS

- В поставку входит: корпус (1 шт.), дверь со стеклом с 4 мм закаленным безопасным стекло, цилиндрический замок с 2 ключами (1 шт.), 19” приборные рейки (2 шт.), комплект заземления (1 шт.), крепежные винты 8 x 60 мм (4 шт.), дюбели (4 шт.), корончатые гайки и крепежные винты (20 шт.), шаблон для сверления (1 шт.)

N1900

Глубина x высота [мм]	Высота [U]	Тип	Артикул	Упаковка (шт.)
400 x 367	6	NWS-4B06/GL/ZS	254891	1
400 x 500	9	NWS-4B09/GL/ZS	254895	1
400 x 634	12	NWS-4B12/GL/ZS	254899	1
400 x 767	15	NWS-4B15/GL/ZS	254903	1
400 x 900	18	NWS-4B18/GL/ZS	258859	1
500 x 367	6	NWS-5B06/GL/ZS	254919	1
500 x 500	9	NWS-5B09/GL/ZS	254923	1
500 x 634	12	NWS-5B12/GL/ZS	254927	1
500 x 767	15	NWS-5B15/GL/ZS	254931	1
500 x 900	18	NWS-5B18/GL/ZS	258860	1
600 x 500	9	NWS-6B09/GL/ZS	254935	1
600 x 634	12	NWS-6B12/GL/ZS	254939	1
600 x 767	15	NWS-6B15/GL/ZS	254943	1
600 x 900	18	NWS-6B18/GL/ZS	258861	1

Общие аксессуары

19” глухие лицевые панели NWS-FPB./19

- Для закрывания неиспользованного пространства в шкафу
- Размеры 1 – 6 U

N5399

Количество передних рукояток / U	Тип	Артикул	Упаковка (шт.)
0	1	NWS-FPB/19/1HE	255032	1
0	1,5	NWS-FPB/19/1,5HE	255031	1
0	2	NWS-FPB/19/2HE	255033	1
0	3	NWS-FPB/19/3HE	255034	1
0	4	NWS-FPB/19/4HE	255035	1
0	6	NWS-FPB/19/6HE	255036	1
2	1	NWS-FPBK/19/1HE	255037	1
2	2	NWS-FPBK/19/2HE	255038	1

19” проходные лицевые панели NWS-FPD./19/

- Подведение кабелей в лицевую часть шкафа
- Размеры 1 – 3 U

N5299

Количество передних рукояток / U	Тип	Артикул	Упаковка (шт.)
0	1	NWS-FPD/19/1HE	255040	1
0	1,5	NWS-FPD/19/1,5HE	255039	1
0	2	NWS-FPD/19/2HE	255041	1
0	3	NWS-FPD/19/3HE	255042	1
2	1	NWS-FPDK/19/1HE	255044	1
2	1,5	NWS-FPDK/19/1,5HE	255043	1
2	2	NWS-FPDK/19/2HE	255045	1
2	3	NWS-FPDK/19/3HE	255046	1

19” проходные лицевые панели с вводом для кабелей и щетками NWS-FPD/BUE/19/

- Подведение кабелей в лицевую часть шкафа с защитой от пыли

N03606

Высота в U	Тип	Артикул	Упаковка (шт.)
1	NWS-FPD/BUE/19/1U	107436	1
2	NWS-FPD/BUE/19/2U	107437	1

N10297

Система укладки кабелей NWS-KF

- Для организации кабелей в шкафу

Исполнение	Тип	Артикул	Упаковка (шт.)
Система укладки кабелей	NWS-KFS/19	255214	1
Направляющие кабелей - комплект из 3 шт.	NWS-KF3	255213	1

N3000

19” лицевая панель с металлическим хомутами для укладки кабелей NWS-FP/KFB/M

- Для горизонтальной организации кабелей

Высота в U	Тип	Артикул	Упаковка (шт.)
1	NWS-FP/KFB/M/1HE	255029	1
2	NWS-FP/KFB/M/2HE	255030	1

N7299

Крепежная рейка для ширины 19” NWS-KBL/B19

- Для организации кабелей в шкафу
- .../M – монтировано в шкафу

Ширина	Тип	Артикул	Упаковка (шт.)
19’’	NWS-KBL/B19	255205	1
19’’, монтировано	NWS-KBL/B19/M	255206	1

N01804

Фильтрационная / вентиляционная панель NWS-FLB/2F

- Для обеспечения пассивной вентиляции
- Для активной вентиляции нужно установить вентиляторы NWS-EB/LUE

	Тип	Артикул	Упаковка (шт.)
	NWS-FLB/2F	285130	1

N01904

Вентиляционная панель с вентиляторами, термостатом и эл. проводкой NWS-FLB/2F-2/EB/LUE/TH/VD

- Вентиляционный комплект с 2 вентиляторами и термостатом
- Монтаж на вентиляционные отверстия в шкафу

	Тип	Артикул	Упаковка (шт.)
	NWS-FLB/2F-2/EB/LUE/TH/VD	285131	1

19” блоки розеток NWS-STL/19/…

- Подводящий кабель: 2,5 м, сечение 1,5 мм^2

Исполнение	Тип	Артикул	Упаковка (шт.)
19", 7 розеток	NWS-STL/19/7F/UTE	290031	1
19", 7 розеток, «Schuko»	NWS-STL/19/7F	255398	1

Защита от перенапряжения - блоки розеток с выключателем SPD-STL

- Подводящий кабель: 2,5 м, сечение 1,5 мм^2
- Ограничитель перенапряжения класса III (D)

Исполнение	Тип	Артикул	Упаковка (шт.)
19", 7 розеток	SPD-STL/19/7F-S/BL/UTE	290032	1
19", 7 розеток, «Schuko»	SPD-STL/19/7F-S/BL	283449	1

N7099

19” фиксированная полка, крепление спереди NWS-FFE/19/2HE

- Для размещения аксессуаров
- Макс. статическая нагрузка: 25 кг

Высота инсталляции U / глубина [мм]		Тип	Артикул	Упаковка (шт.)
2	180	NWS-FFE/19/2HE/T180	255023	1
2	250	NWS-FFE/19/2HE/T250	106080	1
2	400	NWS-FFE/19/2HE/T400	255024	1

N6999

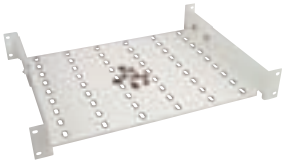

19” фиксированная полка, крепление спереди и сзади NWS-FFD/19/2HE

- Для размещения аксессуаров
- Макс. статическая нагрузка: 50 кг

Высота инсталляции U / глубина [мм]		Тип	Артикул	Упаковка (шт.)
2	400	NWS-FFD/19/2HE/T400	255019	1
2	600	NWS-FFD/19/2HE/T600	255020	1
2	740	NWS-FFD/19/2HE/T740	255021	1

N4801

19” полка с выдвижным ящиком, крепление спереди и сзади NWS-FFS/T400

- Можно использовать в качестве кармана для документации
- Макс. статическая нагрузка: 50 кг

Высота инсталляции U / глубина [мм]		Тип	Артикул	Упаковка (шт.)
1	400	NWS-FFS/T400/1HE	255025	1
2	400	NWS-FFS/T400/2HE	255026	1

N9699

19” выдвижная полка, крепление спереди и сзади NWS-FAD/19/2HE

- Для размещения аксессуаров
- Макс. статическая нагрузка: 50 кг

Высота инсталляции U / глубина [мм]		Тип	Артикул	Упаковка (шт.)
2	400	NWS-FAD/19/2HE/T400	255015	1
2	600	NWS-FAD/19/2HE/T600	255016	1
2	740	NWS-FAD/19/2HE/T740	255017	1

Примечание:

Глубина полки	Рекомендовано для шкафов глубиной
180 мм	300 мм
250 мм	300 мм
375 мм	500 мм
400 мм	600 мм
600 мм	800 мм
740 мм	800 мм

Технические данные

Выбор степени защиты

Степень защиты определена стандартом EN 60529 и указывается при помощи так называемого IP кода. Его формат равен IPXYKL, где X предста-вляет собой цифру от 0 до 6, описывающую защиту против проникновения твердых тел, и Y представляет собой цифру от 0 до 8, описывающую защиту против проникновения воды. Факультативная буквы K (A, B, C, D) и L (H, M, S, W) определяют специальные дополнительные условия.

Отдельные степени защиты IPXYKL

X		
0		нет защиты
1	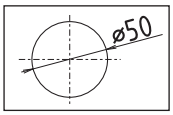	предмет диаметром 50 мм
2	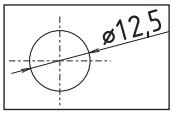	предмет диаметром 12,5 мм
3	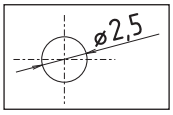	предмет диаметром 2,5 мм
4	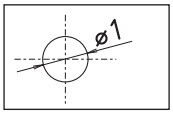	предмет диаметром 1 мм
5	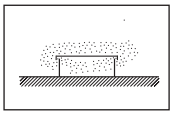	защищено против пыли
6	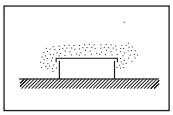	пыленепроницаемое

Y		
0		нет защиты
1	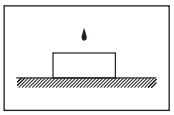	вертикально падающие капли
2	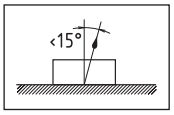	капли падающие (до отклонения 15° от вертикали)
3	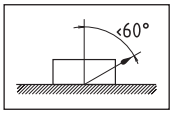	разбрызгивание (дождь)
4	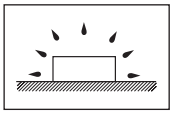	брызги
5	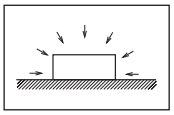	струи
6	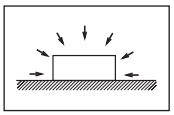	интенсивные струи
7	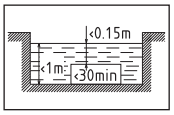	временное погружение
8	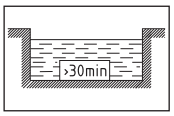	непрерывное погружение

K – факультативная дополнительная буква – защита людей при прикосновении к опасным частям

A	тыльной стороной руки
B	пальцем
C	инструментом
D	проводом

L – факультативная дополнительная буква – дополнительная информация для

H	оборудования высокого напряжения
M	движения во время испытания водой
S	остановки во время испытания водой
W	погодных условий

Ссылки на стандарты

Степень защиты распределительного щита (шкафа) должна быть выбрана с учетом соответствующих предписаний, главным образом предметных стандартов и спецификаций стандартов.

A: В первую очередь важен стандарт EN 60439 – «Аппаратура коммутационная и механизмы управления низковольтные комплектные» который содержит пять частей. Самыми важными из них являются:
Часть1: «Устройства, испытанные полностью или частично»
Часть 3: «Частные требования к низковольтным комплектным коммутационной аппаратуре и механизмам управления, устанавливаемым в местах, доступных для пользования неквалифицированным персоналом»

Требования относительно защиты, вытекающие из стандарта EN 60439-1, являются следующими:

EN 60439-1 – 7.2.1.2	Степень защиты защищенного низковольтного комплектного устройства распределения и управления (НКУ) после установки согласно указаниям изготовителя должна быть не ниже IP2X.
EN 60439-1 – 7.2.1.3	Для НКУ наружной установки без дополнительной защиты, вторая цифра в обозначении степени защиты должна быть не менее 3.
EN 60439-1 – 7.4.2.2.1	Все наружные поверхности должны обеспечивать степень защиты не менее IP2X или IPXXB.
EN 60439-3 – 7.4.2.2.1	Все доступные поверхности должны иметь степень защиты кожухом при прямом прикосновении не менее IP2XC или IPXXB.

B: IEC 60364-5-51 – Электрические установки зданий - Часть 5: Выбор и монтаж электрооборудования – Глава 51: Общие требования

Таблица 51A

Код: AE	Внешнее воздействие: наличие посторонних твердых частиц
Код: AE4	Внешнее воздействие: легкая пыль Характеристики, требуемые для выбора и монтажа оборудования: IP5X, если проникновение пыли не препятствует функционированию электрооборудования; IP6X, если пыль не должна проникать в электрооборудование.
Код: AE6	Внешнее воздействие: сильная пыль (запыленность) Характеристики, требуемые для выбора и монтажа оборудования: IP6X
Код: BA2	Внешнее воздействие: дети Характеристики, требуемые для выбора и монтажа оборудования: Электрооборудование со степенью защиты выше IP2X ...
Код: BE2N1	Внешнее воздействие: Опасность воспламенения горючих материалов Исполнение, соответствующее требованию: ... Электрические машины и приборы должны иметь степень защиты не менее IP4X ...
Код: BE2N2	Внешнее воздействие: опасность воспламенения горючей пыли Исполнение, соответствующее требованию: ... Электрические машины и приборы должны иметь степень защиты не менее IP44; эту степень защиты можно снизить в обоснованных случаях, если меньшая защита от пыли компенсирована характером пыли или если безопасность эксплуатации обеспечена другим надежным способом. Степень защиты электрического оборудования повышается до IP54 или до IP64, если пыль очень мелкая или опасная. ...

Код:	AD Внешнее воздействие: наличие воды	
	Внешнее воздействие	Характеристики, требуемые для выбора и монт. оборудования
Код: AD1	Незначительное	IPX0
Код: AD2	Свободно падающие капли	IPX1 или IPX2
Код: AD3	Брызги	IPX3
Код: AD4	Сплошные брызги воды	IPX4
Код: AD5	Струи воды	IPX5
Код: AD6	Волны (затопление)	IPX6
Код: AD7	Мелкое погружение	IPX7
Код: AD8	Глубокое погружение	IPX8

Исполнение, соответствующее требованию для кодов AD2 – AD8: ... Предпочтительно должны использоваться навесные распределительные шкафы со степенью защиты не менее IP43 или выше, изготовленные из непроводимого коррозиеустойчивого материала. ...

Код: AE	Внешнее воздействие: наличие посторонних твердых частиц	
	Внешнее воздействие	Характеристики, требуемые для выбора и монт. оборудования
Код: AE1	Незначительное	IP0X
Код: AE2	Мелкие предметы (2,5 мм)	IP3X
Код: AE3	Очень мелкие предметы (1 мм)	IP4X

Из выше цитируемых требований очевидно, что для стандартных бытовых распределительных шкафов степень защиты IP30 достаточна, даже при условии, что вблизи оболочки оборудования могут находиться дети**.**

Распределительные щитки навесного и встраиваемого исполнения *Xboard* BC-O-...(-TW)-ECO / BC-U-...(-TW)-ECO

Технические данные

Электрические:

Исполнение согласно	EN 60439-1...
Степень защиты	IP40
Класс защиты	II
Номинальное напряжение	400 В AC / 50 Гц
Применяется в сетях	TN, TT, IT

Механические:

Материал	ABS
Цвет	RAL 9003
Температурный диапазон	от -20 °C до +70 °C

Блоки клемм N-PE	N	PE
BC-..-1/5(-TW)-ECO	4x10 мм^2	4x10 мм^2
BC-..-1/8(-TW)-ECO	8x10 мм^2	8x10 мм^2
BC-..-1/12(-TW)-ECO	12x10 мм^2	12x10 мм^2
BC-..-1/18(-TW)-ECO	18x10 мм^2)	18x10 мм^2
BC-..-2/24(-TW)-ECO	2x(12x10 мм^2)	2x(12x10 мм^2)
BC-..-2/36(-TW)-ECO	2x(18x10 мм^2)	2x(18x10 мм^2)
BC-..-3/36(-TW)-ECO	3x(12x10 мм^2)	3x(12x10 мм^2)
BC-O-3/54(-TW)-ECO	3x(18x10 мм^2)	3x(18x10 мм^2)

Размеры [мм]

Распределительные щитки встраиваемого исполнения BC-U-...(-TW)-ECO

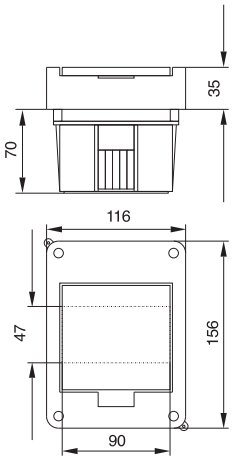

BC-U-1/5(-TW)-ECO

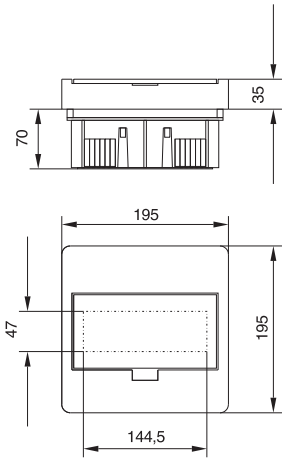

BC-U-1/8(-TW)-ECO

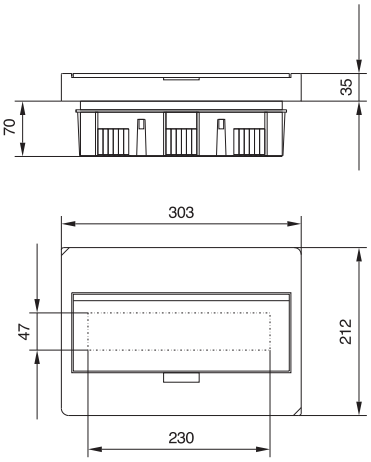

BC-U-1/12(-TW)-ECO

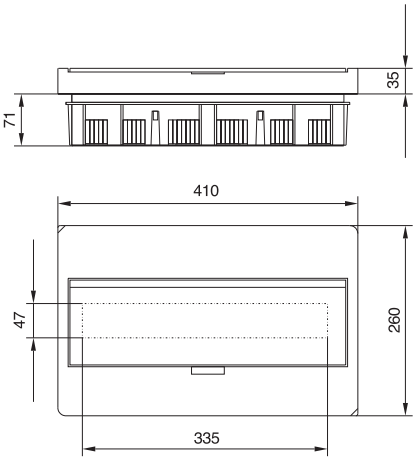

BC-U-1/18(-TW)-ECO

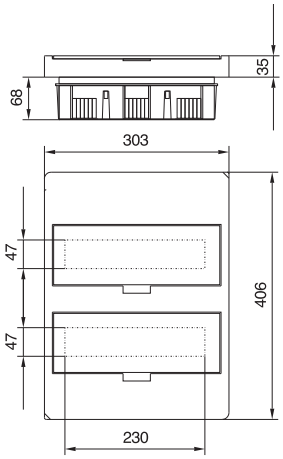

BC-U-2/24(-TW)-ECO

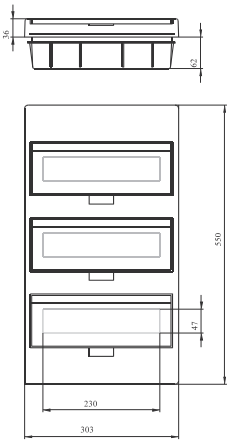

BC-U-3/36(-TW)-ECO

Обзор типов и артикулов на странице 4

Распределительные щитки навесного исполнения BC-O-...(-TW)-ECO

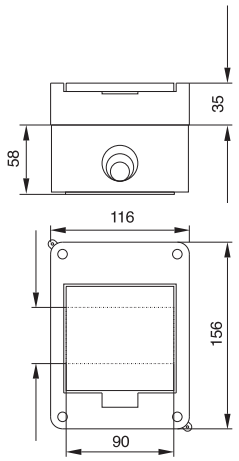

BC-O-1/5(-TW)-ECO

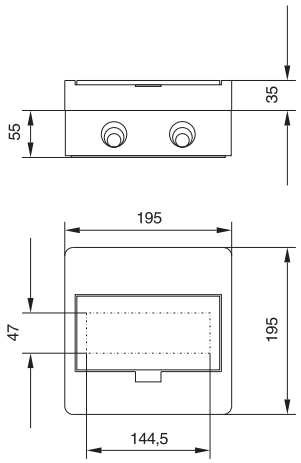

BC-O-1/8(-TW)-ECO

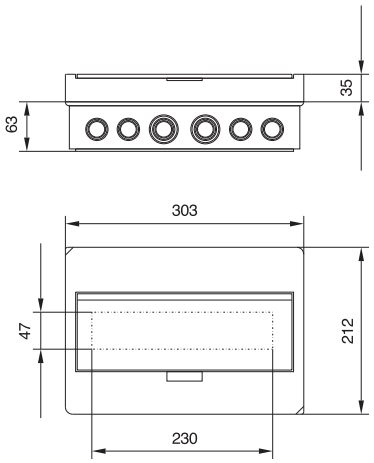

BC-O-1/12(-TW)-ECO

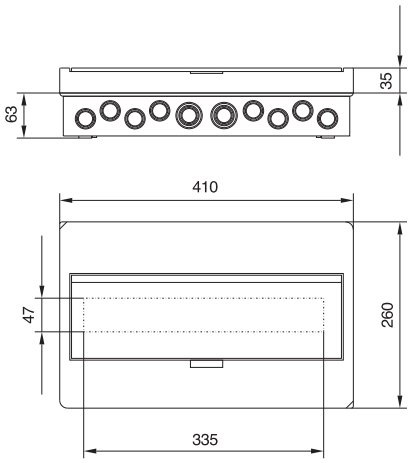

BC-O-1/18(-TW)-ECO

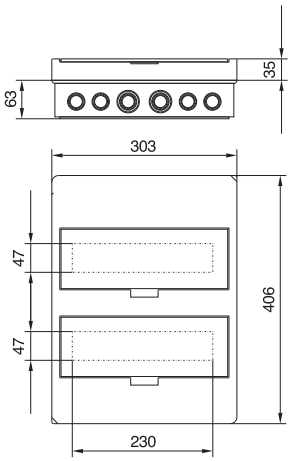

BC-O-2/24(-TW)-ECO

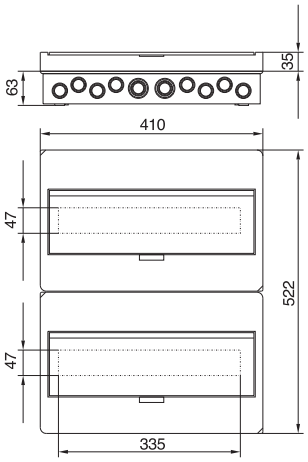

BC-O-2/36(-TW)-ECO

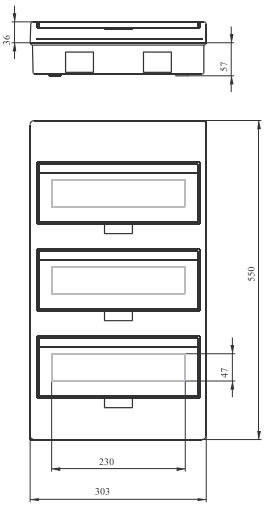

BC-O-3/36(-TW)-ECO

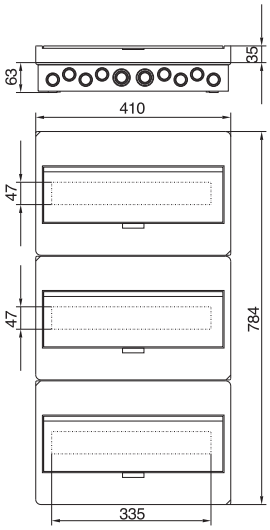

BC-O-3/54(-TW)-ECO

Обзор типов и артикулов на странице 4

Распределительные щитки встраиваемого исполнения Global Line KLV-U

- **Навесной шкаф - класс защиты II:**
  Двойная изоляция, рейка для фиксации кабелей, отверстия для выламывания для подвода проводов сверху и снизу.
  Для монтажа в полые стены установка при помощи HWBFS.
- **Лицевая панель:**
  вынимаемая пластиковая с вырезами для 12+2 приборов в одном ряду, пломбируемая
- **Рама с дверью:**
  F - листовая сталь, выравнивание неровности штукатурки до 18 мм
  D, DT - пластик
- Исполнения:
  1/14 1 приборная рейка
  2/28 2 приборные рейки
  3/42 2 приборные рейки
  4/56 2 приборные рейки
- **Преимущества:**
  Зажимы N и PE установлены производителем; возможность регулирования для выравнивания неровности поверхности. Цветные элементы пластиковых дверей поставляются в белом, прозрачном, красном, синем, желтом и зеленом исполнении, и можно их заменить без использования инструментов.
- Поставка F и SF включает в себя: стальную дверь с рамой, корпус, монтажную раму с приборными рейками, блоки зажимов N и PE, монтажные зажимы для крепления рамы с дверью, руководство по монтажу, лист маркировочных наклеек.
- Комплект поставки пластикового исполнения дверей D и DT: пластиковая дверь с дверной рамой, комплект декоративных элементов в 6 различных цветах, корпус, монтажную раму с приборными рейками, блоки зажимов N и PE, монтажные зажимы для крепления рамы с дверью, руководство по монтажу, лист маркировочных наклеек.

Технические данные:

Электрические:

Исполнение в соответствии с	EN 60439-3, EN 62208
Степень защиты	IP30 согласно EN 60529
Класс защиты	II
Номинальное напряжение	400 В AC / 50 Гц
Изоляционное напряжение	400 В AC
Используется для сетей	TN, TT и IT
Максимальная потеря мощности для всех приборов, встроенных в распределительный щиток:	
1-рядные	19 Вт
2-рядные	32 Вт
3-рядные	41 Вт
4-рядные	49 Вт

Механические:

Материал	
Встроенный корпус	
Лицевая панель	PS (полистирол) C1
Держатель блоков клемм	PPO (полифениленоксид)
Навесной шкаф	PS
Дверь / дверная рама	
Исполнение («D, DT»)	PC (поликарбонат)
Цвет D	белый
Цвет DT	серый прозрачный
Исполнение F	листовая сталь (обработана фосфатированием и порошковой окраской)
Закрывание двери	поворотная ручка
Цвет	белый RAL 9016
Расстояние между приб. рейками	125 мм
Приборные рейки	DIN-рейка 35 x 7,5 мм, оцинкованный стальной лист согласно EN 50022. Нагрузка приборной рейки не должна превышать 6 кг на 1 ряд.

N-PE блоки клемм	N	PE
1-рядные	2x25 мм^2+11x16 мм^2	2x25 мм^2+11x16 мм^2
2-рядные	2x25 мм^2+11x16 мм^2	2x25 мм^2+15x16 мм^2
3-рядные	2x25 мм^2+25x16 мм^2	2x25 мм^2+25x16 мм^2
4-рядные	2x25 мм^2+25x16 мм^2	2x25 мм^2+25x16 мм^2

Размеры [мм]

Тип	Модулей	a	b
KLV-U 1/14	12+2	309	339
KLV-U 2/28	24+4	434	464
KLV-U 3/42	36+6	559	589
KLV-U 4/56	48+8	684	714

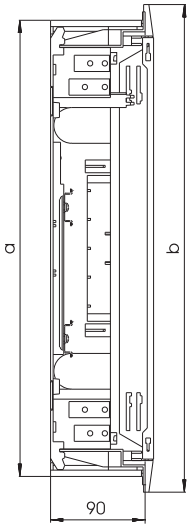

Стальная дверь плоская F

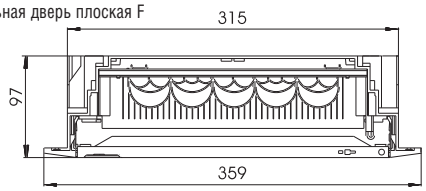

Пластиковая дверь D, DT

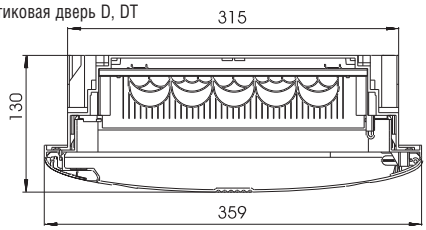

Обзор типов и артикулов на странице 6

Распределительные щитки навесного исполнения BC-A-./..

- **Класс защиты II:**
  только при наличии задней стенки (BCZ-CS-PF) и лицевой панели (AP-45-W)
- **Оболочки:**
  пластиковый корпус со съемной задней стенкой, белый
- **Монтажная рама:**
  рама со съемными приборными рейками для установки устройств; большое пространство за рамой позволяют работать эффективно и экономить время; подвод кабелей сверху, снизу или сбоку
- **Дверь:**
  возможность навешивания слева и справа, исполнение из белого пластика или дымчатого оргстекла

Технические данные

Электрические:

Исполнение согласно	IEC/EN 62208
Степень защиты	IP40 с дверью
	IP30 без двери
Класс защиты	I без задней стенки
	II с пластиковой задней стенкой
Номинальное напряжение	400 В AC, 50 Гц
Используется для сетей	TN, TT и IT
Максимальная потеря мощности для всех приборов, установленных в распределительный щит при температуре окружающей среды 35 °C:	
1-рядные	27 Вт
2-рядные	37 Вт
3-рядные	47 Вт
4-рядные	57 Вт

Механические:

Материал:	
Лицевая панель	PS (белая RAL 9010)
Рама с приборными рейками	PS
Задняя стенка	PS
Держатель блоков клемм	PPO
Дверь	PC (белая RAL 9010)
	PC (прозрачная)
	стальной лист обработан фосфатированием и порошковой окраской, RAL 9016
Расстояние между приб. рейками	125 мм

Блоки клемм N/PE	N	PE
1-рядные	2x25 мм^2+11x16 мм^2	2x25 мм^2+11x16 мм^2
2-рядные	2x25 мм^2+14x16 мм^2	2x25 мм^2+14x16 мм^2
3-рядные	2x25 мм^2+23x16 мм^2	2x25 мм^2+23x16 мм^2
4-рядные	2x25 мм^2+23x16 мм^2	2x25 мм^2+23x16 мм^2

Размеры [мм]

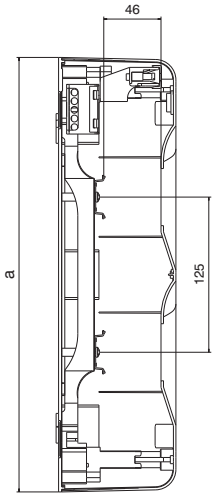

BC-A-./..

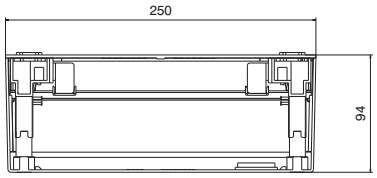

BC-A-./..-TW(TT)

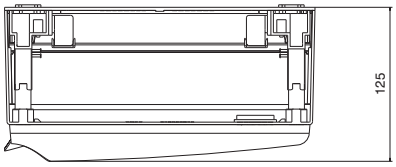

Тип	Модулей	a
BC-CS-1/13	13	225
BC-CS-2/26	26	350
BC-CS-3/39	39	475
BC-CS-4/52	52	600

Обзор типов и артикулов на странице 10

Распределительные щитки навесного исполнения FKV-O7-FR, брызгозащищенные

- Достаток места для монтажа и подключения кабелей встроенных приборов
- Достаток места для монтажа за приборной рейкой FKV-O7-FR: 10 мм, FKV-O7-FR-H: 30 мм
- Расстояние между приб. рейками 150 мм (кроме FKV-07-FR..-H-2/24: 125 мм)
- Монтаж держателя блоков клемм вверх или вниз (начиная с FKV-07-FR..-H-2/36 также возможность регулирования по глубине)
- Белый пластик является ударостойким, невоспламеняющимся
- Предварительно прессованные отверстия для вводов кабелей со всех сторон
- Простое изменение открывания двери слева / справа

Технические данные

Электрические:

Исполнение согласно	IEC 670
Степень защиты	IP55 согласно EN 60529
Класс защиты	II
Номинальное напряжение	400 В AC / 50 Гц
Используется для сетей	TN, TT и IT

Механические:

Материал:	
Корпус IP55	PS (полистирол)
Цвет	белый
Дверь	PC (поликарбонат)
Цвет	прозрачный
Расстояние между приб. рейками	150 мм 125 мм для типа FKV-O7-FR..-H-2/24
Приборные рейки	35 x 7,5 мм оцинкованный стальной лист согласно EN 50022

Блоки клемм N-PE	N	PE
FKV-O7-FR..1/4	4	4
FKV-O7-FR..1/8	7	7
FKV-O7-FR..1/12	8	8
FKV-O7-FR..H1/12	10	10
FKV-O7-FR..H1/18	14	14
FKV-O7-FR..H2/24	17	17
FKV-O7-FR..H2/36	22	22
FKV-O7-FR..H3/54	28	28

Размеры [мм]

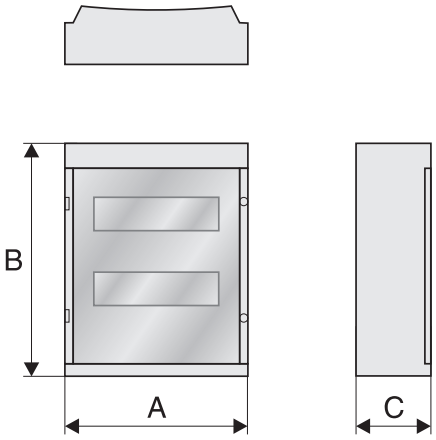

Тип	A	B	C
FKV-O7-FR..1/4	120	192	105
FKV-O7-FR..1/8	192	192	105
FKV-O7-FR..1/12	274	192	105
FKV-O7-FR..H1/12	274	259	138
FKV-O7-FR..H1/18	372	259	138
FKV-O7-FR..H2/24	274	384	138
FKV-O7-FR..H2/36	372	409	138
FKV-O7-FR..H3/54	372	559	138

Обзор типов и артикулов на странице 14

Распределительные щитки навесного исполнения с повышенной степенью защиты BC-MP65

- Распределительные щитки с повышенной степенью защиты для 3, 5, 9, 12, 24+4, 36+6 и 48+8 модулей
- Ударостойкий и невоспламеняющийся пластик
- Все дверцы можно дополнить замком, поставить пломбу или снять их
- Тип BC-MP65-2/14P и -3/28P не содержат блоки клемм, но в них 1 дополнительная приборная рейка

Технические данные

Электрические:

Класс защиты	шкаф IP65, кабельные вводы в комплекте поставки IP54 (IP65 только с дополнит. сальниковыми кабельными вводами BCZ-MP65-CPR)
Степень защиты	II
Номинальное напряжение	400 В AC / 50 Гц
Максимальная суммарная потеря мощности для всех приборов, установленных в распределительный щиток, при температуре окружающей среды 25 °C (простой монтаж)	
BC-MP65-1/3	9 W
BC-MP65-1/5	14 W
BC-MP65-1/9	19 W
BC-MP65-1/12	22 W
BC-MP65-2/28, BC-MP65-2/14P	46 W
BC-MP65-3/42, BC-MP65-3/28P	56 W
BC-MP65-4/56	67 W

Механические:

Материал	Полистирол	
Макс. температура окруж. среды	от -25 °C до +40 °C	
Цвет	оттенок RAL 7035	
Расстояние между приб. рейками	150 мм	
Блоки клемм N-PE (мм^2):	N	PE
BC-MP65-1/3	1x16, 3x6	1x16, 3x6
BC-MP65-1/5	2x16, 3x6	1x16, 3x6
BC-MP65-1/9	2x16, 5x6	1x16, 5x6
BC-MP65-1/12	2x16, 10x6	1x16, 10x6
BC-MP65-2/28	1x25, 4x16, 12x6	1x25, 4x16, 12x6
BC-MP65-3/42	1x25, 4x16, 12x6	1x25, 4x16, 12x6
BC-MP65-4/56	1x25, 6x16, 18x6	1x25, 6x16, 18x6

Аксессуары: сальниковый кабельный ввод BCZ-MP65-CPR (IP68)

Подготовка для ввода кабелей:

Тип	Вверху	Внизу	Слева	Справа	Кабельные втулки IP54 (составная часть поставки)
BC-MP65-1/3	3xM20	2xM20/M25	2xM20	2xM20	3xM20, 1xM25
BC-MP65-1/5	4xM20, 1xM20/M25	4xM20, 1xM20/M25	2xM20	2xM20	4xM20, 1xM25
BC-MP65-1/9	8xM20, 1xM25/M32	8xM20, 1xM25/M32	2xM20	2xM20	7xM20, 1xM32
BC-MP65-1/12	8xM20, 2xM20/M25, 1xM32/M40	8xM20, 2xM20/M25, 1xM32/M40	2xM20	2xM20	9xM20, 1xM32
BC-MP65-2/28	15xM20, 2xM20/M25, 1xM32/M40	15xM20, 2xM20/M25, 1xM32/M40	12xM20, 3xM25/M32	12xM20, 3xM25/M32	15xM20, 2xM25, 1xM32, 1xM40
BC-MP65-3/42	15xM20, 2xM20/M25, 1xM32/M40	15xM20, 2xM20/M25, 1xM32/M40	16xM20, 4xM25/M32	16xM20, 4xM25/M32	25xM20, 2xM25, 1xM32, 1xM40
BC-MP65-4/56	15xM20, 2xM20/M25, 1xM32/M40	15xM20, 2xM20/M25, 1xM32/M40	20xM20, 5xM25/M32	20xM20, 5xM25/M32	25xM20, 2xM25, 1xM32, 1xM40
BC-MP65-2/14P	15xM20, 2xM20/M25, 1xM32/M40	15xM20, 2xM20/M25, 1xM32/M40	12xM20, 3xM25/M32	12xM20, 3xM25/M32	15xM20, 2xM25, 1xM32, 1xM40
BC-MP65-3/28P	15xM20, 2xM20/M25, 1xM32/M40	15xM20, 2xM20/M25, 1xM32/M40	16xM20, 4xM25/M32	16xM20, 4xM25/M32	15xM20, 2xM25, 1xM32, 1xM40

Размеры [мм]

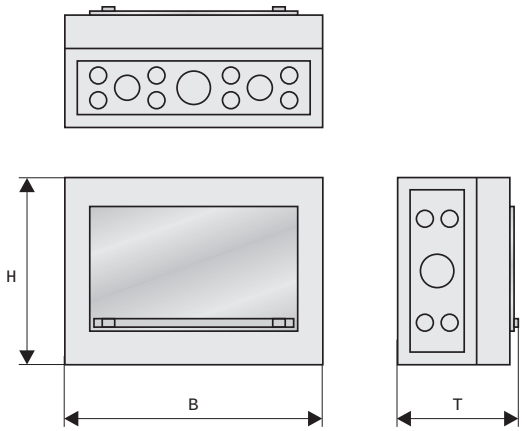

	B	H	T
BC-MP65-1/3	100	150	96
BC-MP65-1/5	125	200	122
BC-MP65-1/9	200	200	122
BC-MP65-1/12	250	200	122
BC-MP65-2/28	300	450	142
BC-MP65-3/42	300	600	142
BC-MP65-4/56	300	750	142
BC-MP65-2/14P	300	450	142
BC-MP65-3/28P	300	600	142

Обзор типов и артикулов на странице 14

Изолированные корпусы CI

- Корпусы для общего использования
- Корпусы CI изготовлены из поликарбоната, армированного стекловолокном
- Высокая механическая и химическая стойкость
- Номинальный рабочий ток до 630 A
- Степень защиты IP65
- Пригодны для трудных условий (влажность, пыль, возможность механических ударов, воздействие химикатов)
- Пружинный механизм позволяет выдуть избыточное давление, вызванное процессом отключения автоматических выключателей

Технические данные

Электрические:

Соответствует требованиям	EN 60529, EN 50262, TTA согласно EN 60439-1
Степень защиты	IP65 (CI)
	IP65 (KST ввод кабелей снизу)
	IP64 (KST ввод кабелей сверху)
	IP00 (открытые вводы кабелей)
Номинальное рабочее напряжение	690 В AC
Номинальное изоляционное напряжение	690 В AC, 800 В DC

Тип	CI23...	CI43...	CI44...	CI45...	CI48...
Номинальный рабочий ток	160 A	160 A	250 A	400 A	630 A
Номин. кратковремен. ток выдержки I_{cw}					
t = 0,1 c, cos φ = 0,2	20 кА	20 кА	25 кА	35 кА	40 кА
t = 1 c	4 кА	4 кА	7 кА	14 кА	28 кА
Номинальный пиковый ток выдержки I_{pk}	40 кА	40 кА	52,5 кА	73,5 кА	84 кА

Механические:

Температура окружающей среды	от -40 °C до +80 °C
Климатическая устойчивость	Влажная теплая среда, постоянная, согласно IEC 60068-2-78
	Влажная теплая среда, циклическая, согласно IEC 60068-2-30
Материал	
Основание	Из стекловолокна, армированного поликарбонатом
Кожух	Поликарбонат, неармированный
Цвет	
Основание	RAL 7032, светло-серый цвет
Кожух	Прозрачный или RAL 7032, светло-серый цвет

Характеристики материала

Электрические:

Устойчивость к токам утечки согласно IEC 60112	
Основание	KB160, KC175
Кожух	KB100, KC200
Сопротив. пути утечки согласно IEC 60093	1 x 10^{13} Ом
Электрическая прочность	30 кВ/мм

Термические:

Непрерывная термическая стабильность	
Корпусы	от -40 °C до 120 °C
Петли корпусов	85 °C
Уплотнения	80 °C

Механические:

Тип	CI23...	CI43...	CI44...	CI45...	CI48...
Макс. масса установл. компонентов кг/м^2	5	10	20	30	40

Химическая стойкость	
Стойкие	Кислоты < 10 %, минеральное масло, спирт, бензин, смазочный материал, раствор соли
Частично стойкие	Кислоты > 10 %
Нестойкие	Щелочи, бензол
Атмосферные	
Соляные аэрозоли	IEC 60068-2-11
Устойчивость к УФ излучению	Под защитным экраном
Влагопоглощающая способность	0,29 % согласно DIN EN ISO 62
Воспламеняемость	
Горячий провод	960 °C согласно VDE 0471 Часть 2
Основание	UL94V1
Кожух	UL94V2
Без галогенов	Основание и кожух

Обзор типов и артикулов на странице 16 - 28

Максимальная потеря мощности для всех приборов, установленных в распределительный щит

Отдельные корпусы, температура окружающей среды +20 °C

Тип	Размеры Ш x В x Г [мм]	Потеря мощности [Вт]
CI23...-125, CI23...-150	187,5 Ч 250 Ч 150	33
	187,5 Ч 250 Ч 175	36
CI43...-125, CI43...-150,	375 Ч 250 Ч 150	46
CI43...-200	375 Ч 250 Ч 175	50
	375 Ч 250 Ч 225	56
CI44...-125, CI44...-150,	375 Ч 375 Ч 150	66
CI44...-200, CI44...-250	375 Ч 375 Ч 175	68
	375 Ч 375 Ч 225	72
	375 Ч 375 Ч 275	78
CI45...-200	375 Ч 500 Ч 225	89
CI48...-200, CI48...-250	375 Ч 750 Ч 225	138
	375 Ч 750 Ч 275	164
Корпусы, установленные в распределительном щите		
CI23-...	187,5 Ч 250 Ч 150	25
	187,5 Ч 250 Ч 175	25
CI43-...	375 Ч 250 Ч 150	42
	375 Ч 250 Ч 175	42
	375 Ч 250 Ч 225	42
CI44-...	375 Ч 375 Ч 150	54
	375 Ч 375 Ч 175	54
	375 Ч 375 Ч 225	54
	375 Ч 375 Ч 275	54
CI45-...	375 Ч 500 Ч 225	67
CI48-...	375 Ч 750 Ч 225	93
	375 Ч 750 Ч 275	93

Уплотнители кабельных вводов

Тип	KT-M…	V-M…	MFD…	MFV…	KT-M25F	STB-M…F
Материал	полиэтилен и термопластичный эластомер	полиамид, без галогенов	термопластичный эластомер	полиамид	поливинилхлорид и полиэтилен	полиамид, армированный стекловолокном, самозатухающий
Цвет	серый, RAL 7035	серый, RAL 7035	черный, близкий к RAL 9005	красный	серый RAL 7032 + белый	серый RAL 7035
Степень защиты	до IP66	IP68 до 5 бар (30 мин)	IP66	–	до IP50	IP56, монтаж только в нижнюю часть корпуса
Химич. стойкость	спирт, жиры живот. и растительного происхождения, соляной раствор, слабые кислоты, вода	ацетон, бензин, парафин, дизельное топливо, смазочные материалы, масло, растворители красок и лаков	–	–	разбавленные неокисляющие кислоты, щелок и соли, спирт, ароматические и безгалогенные углеводороды, моющие средства	ацетон, бензин, парафин, дизельное топливо, смазочные материалы, масло, растворители красок и лаков
Опасность перелома при напряжении	относит. высокая	низкая	–	–	относит. высокая	низкая
Теплостойкость	–40 °C до 80 °C, кратковременная до прибл. 100 °C	–20 °C до 100 °C, кратковременная до прибл. 120 °C	–25 °C до 100 °C, кратковременная до прибл. 120 °C	–25 °C до 80 °C, кратковременная до прибл. 120 °C	0 °C до 60 °C, кратковременная до прибл. 80 °C	–40 °C до 100 °C, кратковременная до прибл. 150 °C
Огнезащит. состав	–	Испытание горячей проволокой 750 °C согласно EN 60695-2-11	–	–	–	Испытание горячей проволокой 750 °C согласно EN 60695-2-11
Воспламеняемость согласно UL94	–	v2	–	–	–	–

Обзор типов и артикулов на страницах 16 - 28

Размеры [мм]

Корпусы CI

CI23...

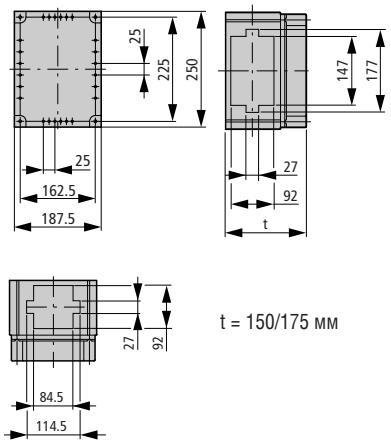

t = 150/175 мм

CI43...

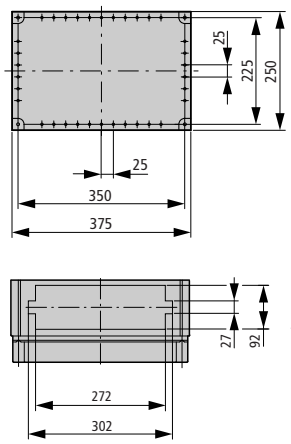

CI44...

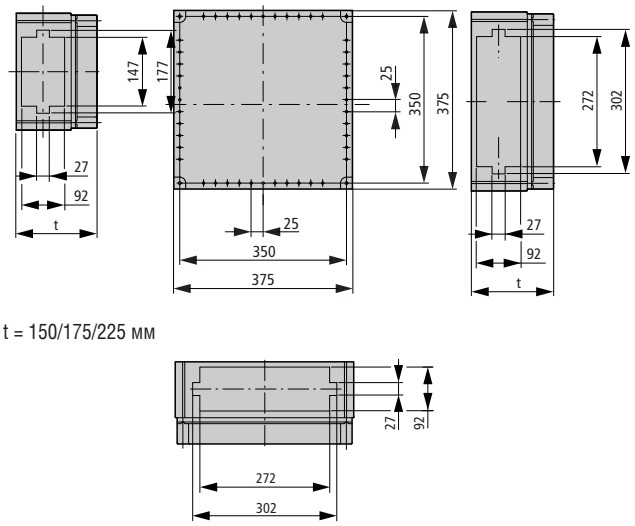

t = 150/175/225 мм

t = 150/175/225/275 мм

CI45...

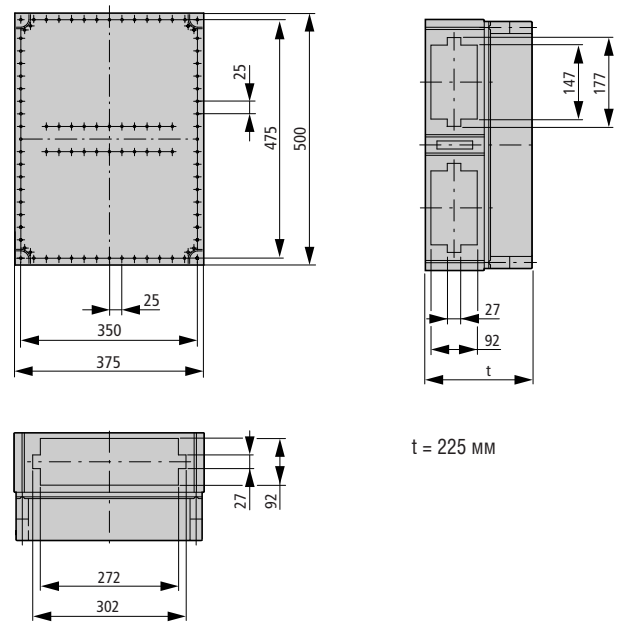

t = 225 мм

CI48...

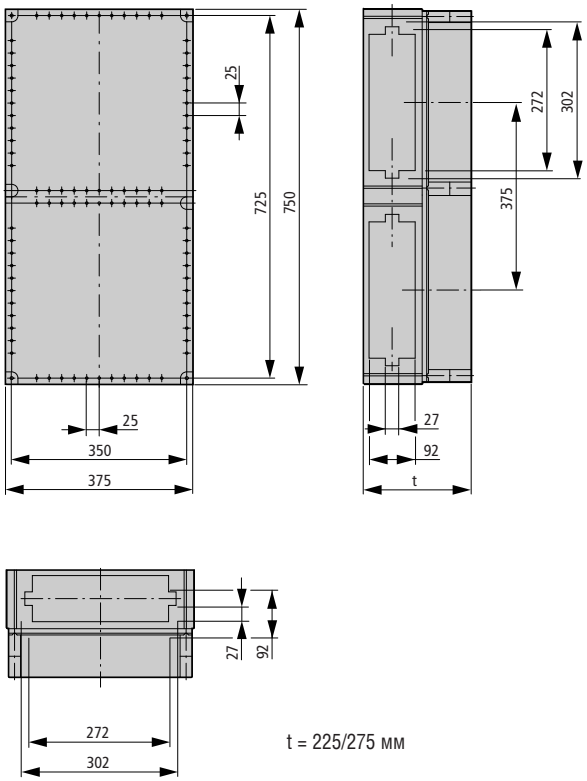

t = 225/275 мм

Приборные рейки

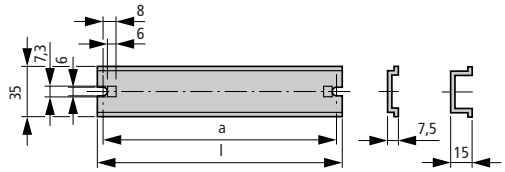

Тип	l	a
CL2	170,5	162,5
CL3	233	225
CL4	358	350
CL2-15	170,5	162,5
CL3-15	233	225
CL4-15	358	350

Монтажная панель

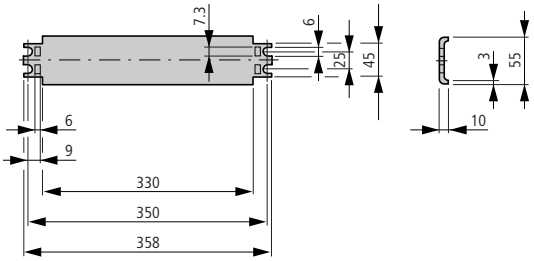

Обзор типов и артикулов на страницах 16 - 28

Монтажные панели

M3-CI-... IM4-CI..

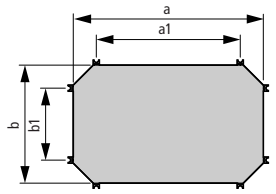

M3-CI48 IM4-CI48

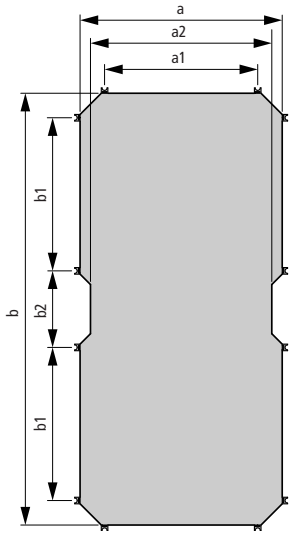

Тип	a	b	a1	b1	a2	b2
M3-CI23, IM4-CI23	142,5	205	62,5	125	-	-
M3-CI43, IM4-CI43	330	205	250	125	-	-
M3-CI44, IM4-CI44	330	330	250	250	-	-
M3-CI45	330	455	250	375	-	-
M3-CI48, IM4-CI48	330	705	250	250	296	125

Настенные угловые кронштейны

W.../...

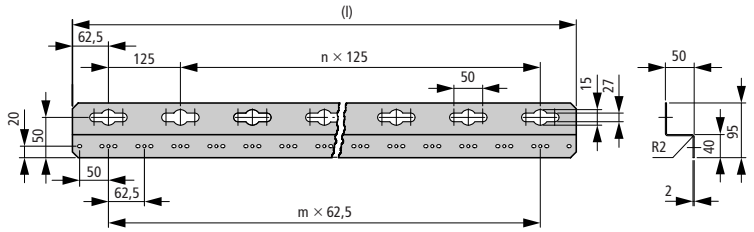

Тип	l	n	m
W4/8	625	4	8
W6/8	875	6	12
W8/16	1125	8	16
W10/20	1375	10	20
W16/32	2125	16	32

Кабельные фланцы
Монтажные надставки для кабельных вводов

FL1-...

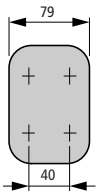

FL2-...

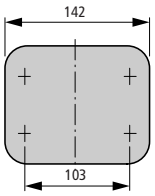

FL3-... ZRF3

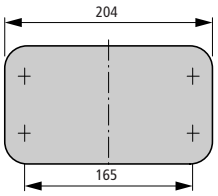

FL4-... ZRF4

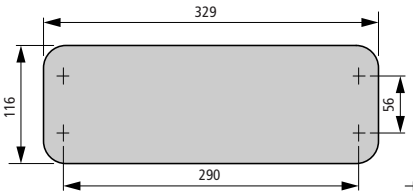

FL...

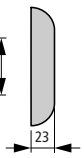

ZR73 ZRF4

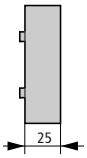

Инсталляционные корпусы

AE/I23 AV/I23

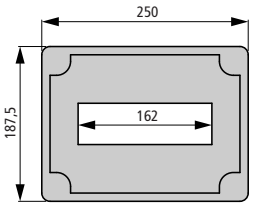

AE/I43 AV/I43

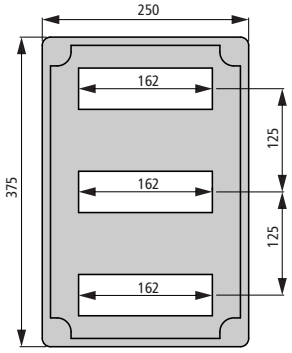

AE/I44 AV/I44

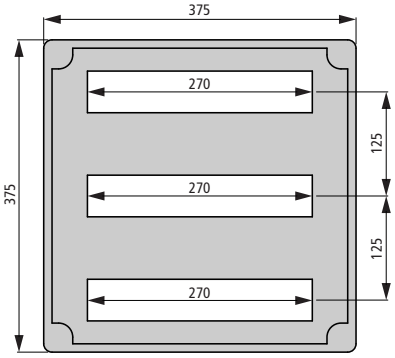

Обзор типов и артикулов на страницах 16 - 28

Лицевые панели

GA-O/I23

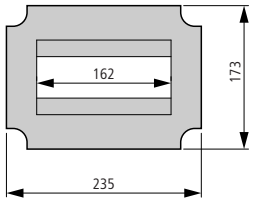

GA-O/I43

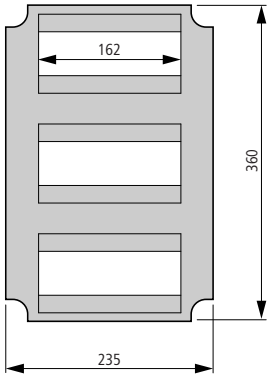

GA-O/I44

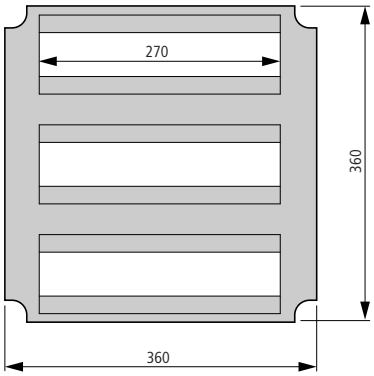

Двери

T-CI23

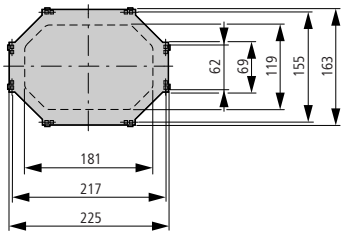

Z-CI43

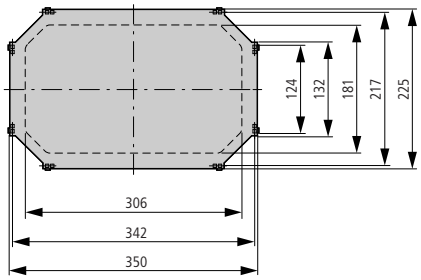

T-CI44

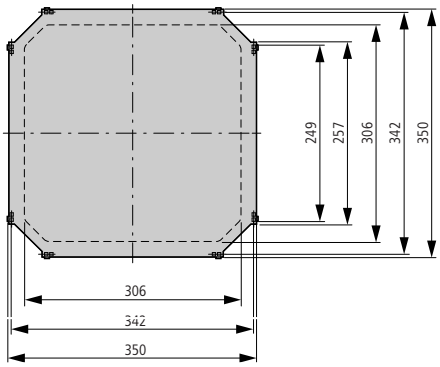

Откидные крышки с петлями

K-A

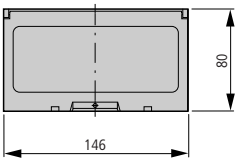

KG-A

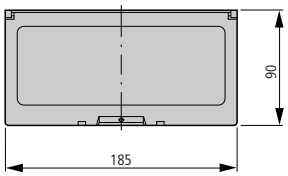

Обзор типов и артикулов на страницах 16 - 28

Метрические мембранные втулки кабельных вводов

KT-M...

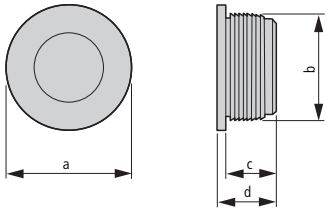

Тип	a	b	c	d
KT-M16	21,2	16	9,5	11
KT-M20	25,2	20	9,5	11
KT-M25	30,2	25	9,5	11
KT-M32	37,2	32	9,5	11

Кабельные фланцы, метрические

V-M...

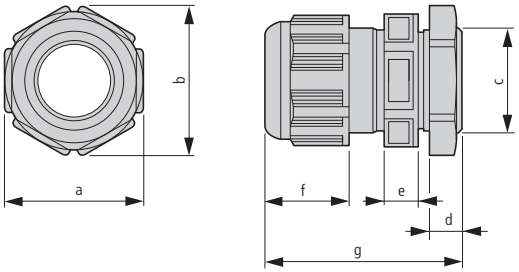

Тип	a	b	c	d	e	f	g
V-M12	16	18	M12x1,5	9	5,3	14	29...34
V-M16	20	22	M16x1,5	9	5,5	16,5	31...37
V-M20	24	27	M20x1,5	10	6,1	20	36...45
V-M25	29	32	M25x1,5	10	8,1	20	38...47
V-M32	36	40	M32x1,5	12	10,5	20	42...51
V-M40	46	51	M40x1,5	12	11,1	29	52...65
V-M50	55	61	M50x1,5	14	12,1	33	59...72
V-M63	68	75	M63x1,5	15	12,1	36,5	64...78

Мультиуплотнения

MFD...

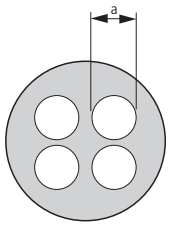

Тип	a
MFD25	5,0 - 6,0
MFD32	3,5 - 7,0

Уплотняющие шайбы

MFV...

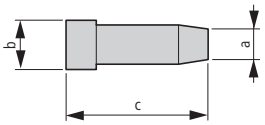

Тип	a	b	c
MFV25-6	5,5	6	20
MFV32-7	7	8	20

Вентиляционные втулки с фильтром, метрические Вентиляционные кабельные сальники, метрические

KT-M25F

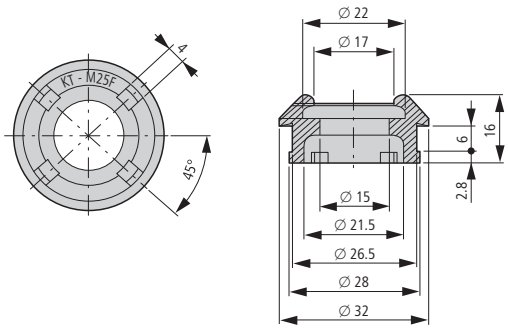

STB-M...F

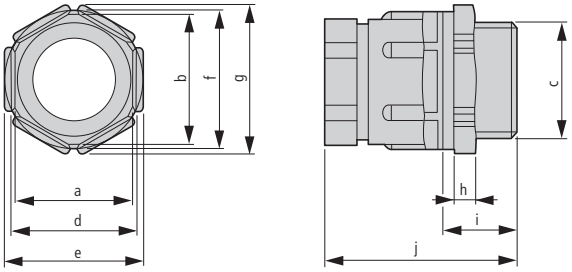

Тип	a	b	c	d	e	f	g	h	i	j
STB-M20F	20	5	15	40	29	27	23	21	24	27
STB-M25F	25	6	15	45	35,5	35,5	33,4	30	33	32

Обзор типов и артикулов на странице 28

Распределительные щитки большого объема BF

- 3- ... 6-рядные с 24 модулями на приборную рейку
- 4- ... 6-рядные с 33 модулями на приборную рейку
- Самозаземляющиеся крепежные зажимы лицевых панелей
- Простое изменение открывания двери
- Вырезы в лицевой панели 45 мм
- Фланцы ввода кабелей вверху (2 шт. для ширины 23 модуля, 3 шт. для ширины 33 модуля)
- Блоки клемм, предварительно монтированные на корпусе
- Расстояние между приборными рейками 150 мм
- Вынимаемая рама с приборными рейками
- Задняя панель в комплекте поставки
- Возможность дополнительного оснащения замком KLV-U-SS-F/SF
- Заднюю стенку можно использовать в качестве монтажной платы

Технические данные

Электрические:

Исполнение согласно	EN 60439-1,-3 EN 62208
Степень защиты	IP30
Класс защиты	I
Номинальное напряжение	AC 240 / 415 В; 50 / 60 Гц
Номин. изоляц. напряжение	AC 415 В
Номинальный ток	до 160 А (зависит от входного блока клемм)

Макс. потеря мощности для всех приборов, установленных в распределительном щитке при температуре окружающей среды 35 °C:

BF-O(T)-3/72	88 Вт
BF-O(T)-4/96	102 Вт
BF-O(T)-4/132	128 Вт
BF-O(T)-5/120	117 Вт
BF-O(T)-5/165	139 Вт
BF-O(T)-6/144	131 Вт
BF-O(T)-6/198	155 Вт
BF-U(T)-3/72	81 Вт
BF-U(T)-4/96	94 Вт
BF-U(T)-4/132	118 Вт
BF-U(T)-5/120	108 Вт
BF-U(T)-5/165	134 Вт
BF-U(T)-6/144	122 Вт
BF-U(T)-6/198	142 Вт

Механические:

Исполнение	Встраиваемое, навесное
Материал	Листовая сталь
Цвет	Полиэфирная порошковая окраска белый RAL 9016 серый RAL 7035

Количество клемм и сечение подключаемых проводов

	N	PE
BF-O/U-3/72	2x25мм^2+43x16мм^2	2x25мм^2+43x16мм^2
BF-O/U-4/96	2x25мм^2+43x16мм^2	2x25мм^2+43x16мм^2
BF-O/U-4/132	2x25мм^2+58x16мм^2	2x25мм^2+58x16мм^2
BF-O/U-5/120	2x25мм^2+43x16мм^2	2x25мм^2+43x16мм^2
BF-O/U-5/165	2x25мм^2+58x16мм^2	2x25мм^2+58x16мм^2
BF-O/U-6/144	2x25мм^2+43x16мм^2	2x25мм^2+43x16мм^2
BF-O/U-6/198	2x25мм^2+58x16мм^2	2x25мм^2+58x16мм^2

Примечание: внутреннее расстояние между дверью и лицевой панелью равно 27 мм. Для двери с RMQ это расстояние равно 60 мм.

Кабельные вводы верхние

Навесное исполнение	**24 модуля** на 1 ряд		**33 модуля** на 1 ряд	
	2x фланца:	14x ∅11 мм 8x ∅15 мм 2x ∅28 мм	3x фланца:	14x ∅11 мм 8x ∅15 мм 2x ∅28 мм
	Прессован. форма:	2x M32/M40	Прессован.форма:	1x M32/M40
Встраиваемое исполнение	**24 модуля** на 1 ряд		**33 модуля** на 1 ряд	
	Прессован. форма:	4x (88x46 мм)	Прессован. форма:	5x (88x46 мм)

Кабельные вводы нижние

Навесное исполнение	**24 модуля** на 1 ряд		**33 модуля** на 1 ряд	
	Прессован. форма:	2x M32/M40 6x M25 8x M20	Прессован. форма:	1x M32/M40 12x M25 8x M20
Встраиваемое исполнение	**24 модуля** на 1 ряд		**33 модуля** на 1 ряд	
	Прессован. форма:	4x (88x46 мм)	Прессован. форма:	5x (88x46 мм)

Обзор типов и артикулов на страницах 30 - 35

Размеры [мм]

Навесное исполнение с 24 модулями на 1 ряд

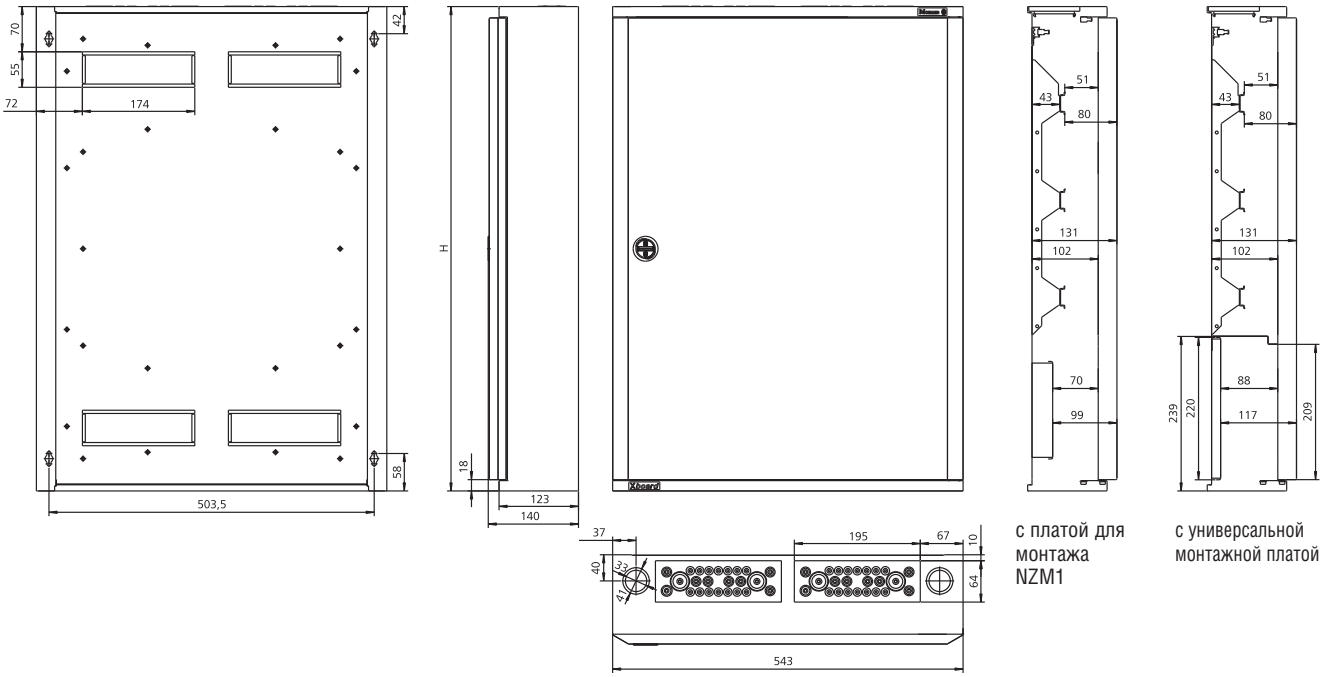

Тип	H
BF-O-3/72(-G)-C	600
BF-O-4/96(-G)-C	750
BF-O-5/120(-G)-C	900
BF-O-6/144(-G)-C	1050

Навесное исполнения с 33 модулями на 1 ряд

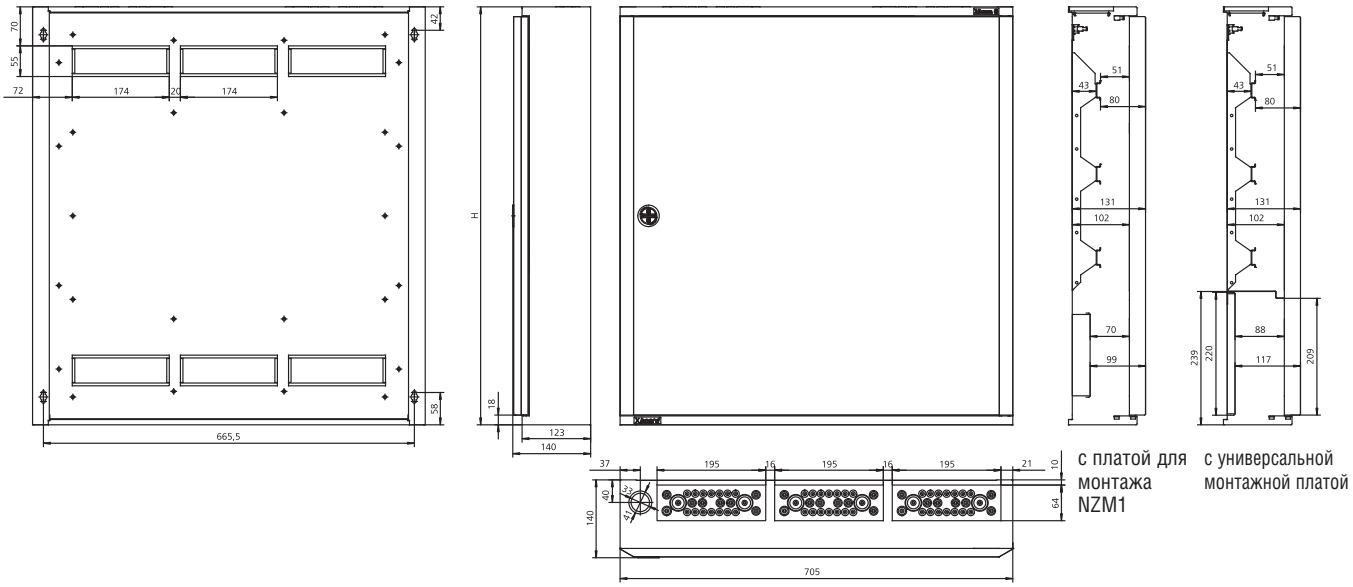

Тип	H
BF-O-4/132(-G)-C	750
BF-O-5/165(-G)-C	900
BF-O-6/198(-G)-C	1050

Обзор типов и артикулов на страницах 30 - 35

Размеры [мм]

Встраиваемое исполнение с 24 модулями на 1 ряд

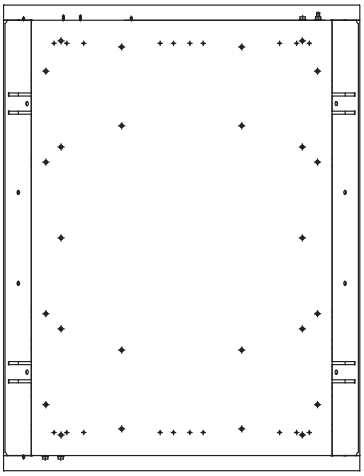

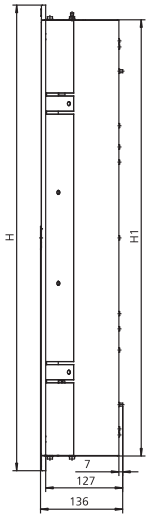

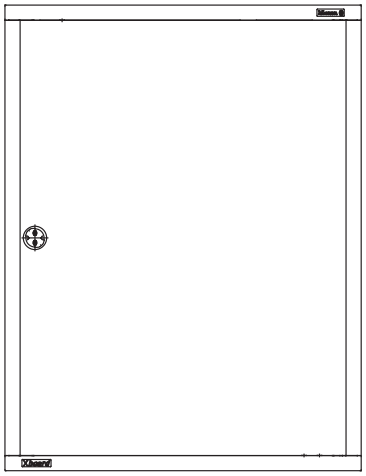

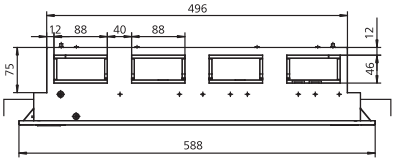

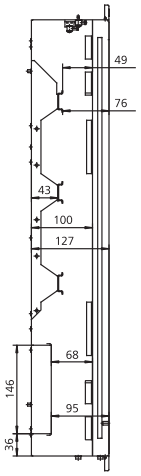

с платой для монтажа NZM1

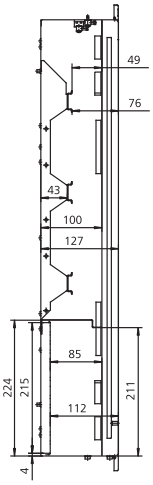

с универсальной монтажной платой

Тип	H	H1
BF-U-3/72(-G)-C	620	570
BF-U-4/96(-G)-C	770	720
BF-U-5/120(-G)-C	920	870
BF-U-6/144(-G)-C	1070	1020

Встраиваемого исполнения с 33 модулями на приборную рейку

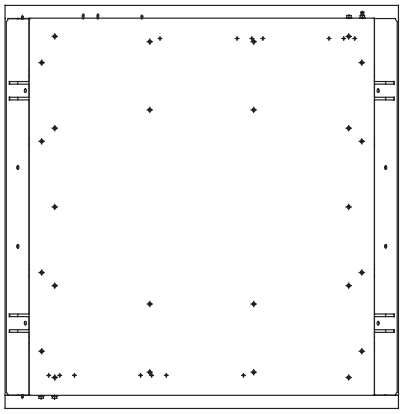

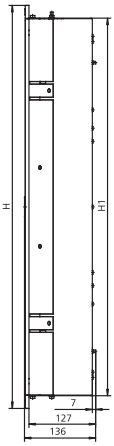

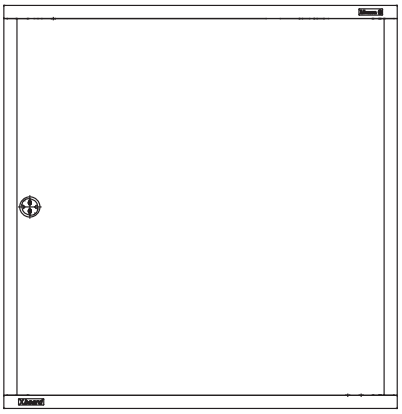

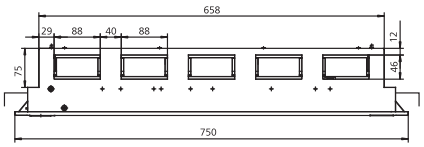

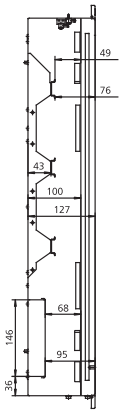

с платой для монтажа NZM1

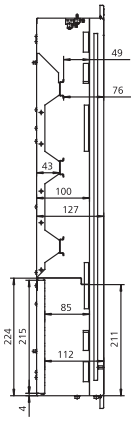

с универсальной монтажной платой

Тип	H	H1
BF-U-4/132(-G)-C	770	720
BF-U-5/165(-G)-C	920	870
BF-U-6/198(-G)-C	1070	1020

Обзор типов и артикулов на страницах 30 - 35

Расположение лицевых панелей (состояние в момент поставки)

24 модуля на 1 ряд

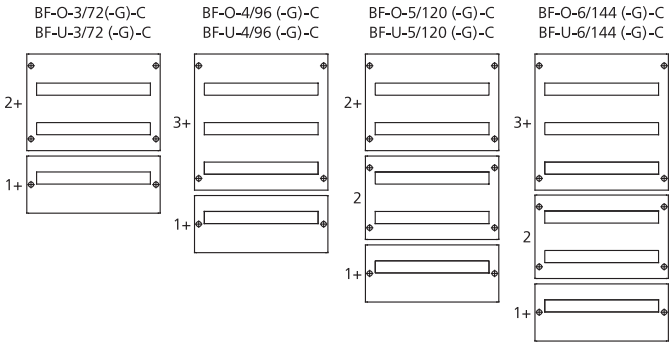

33 модуля на 1 ряд

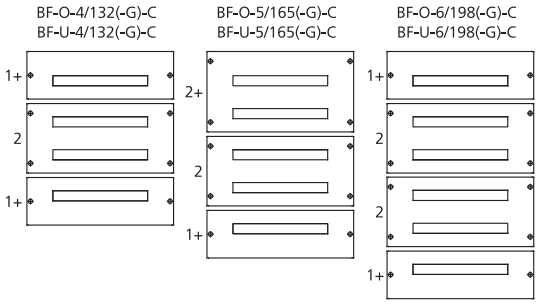

Примечание:
Знак + на лицевой панели определяет лицевая панель для крайней позиции с увеличенной высотой.

Возможности питания током

1) Со стандартно поставляемыми блоками клемм

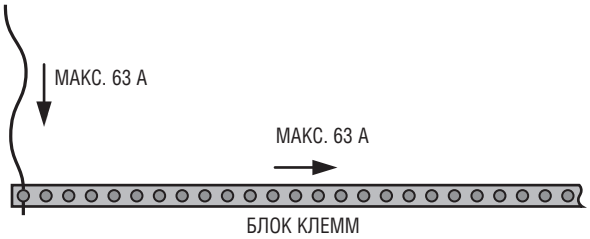

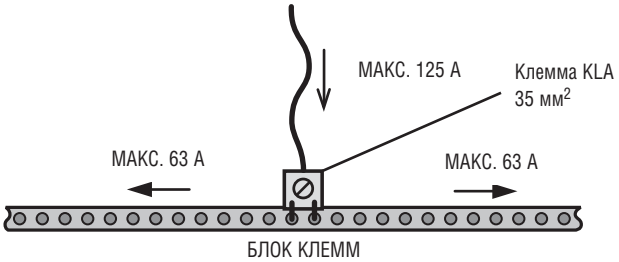

2) Для тока питания в диапазоне от 80 до 160 А можно использовать блоки клемм BPZ-KB

Обзор типов и артикулов на страницах 30 - 35

Распределительные щиты для электрических счетчиков встраиваемого исполнения U7 EMR

- Для главного и побочного измерения до 63 А
- Приводы и выводы снизу
- Стальной замок с внутренним четырехгранником 6 x 6 мм
- Пломбирующие крепежные элементы являются составной частью поставки
- Без блоков клемм
- Пластиковые панели для эл. счетчиков ZBR являются составной частью поставки
- Лицевые панели с предварительно прессованными петлям в качестве фиксирующей точки для пломбирования

Технические данные

Электрические:

Номинальное напряжение	400 В / 50 Гц
Номинальный ток	63 А
Класс защиты	I
Исполнение	встраиваемое

Механические:

Материал	
Корпус	стальной лист
Панель для электр. счетчиков	пластиковый
Цвет	серый
Степень защиты	IP30
с крышей для защиты от дождя	IP43

U7 EMR1

Размеры [мм]

Тип	Наружные размеры			Внутренние размеры		Ниша (инсталляционные размеры)		Модулей	
	Ширина A1	Высота B1	Глубина C1	Ширина A2	Высота B2	Ширина A3	Высота B3	Глубина C3	
U7 EMR1	378	667	234	300	589	305	591	227	8

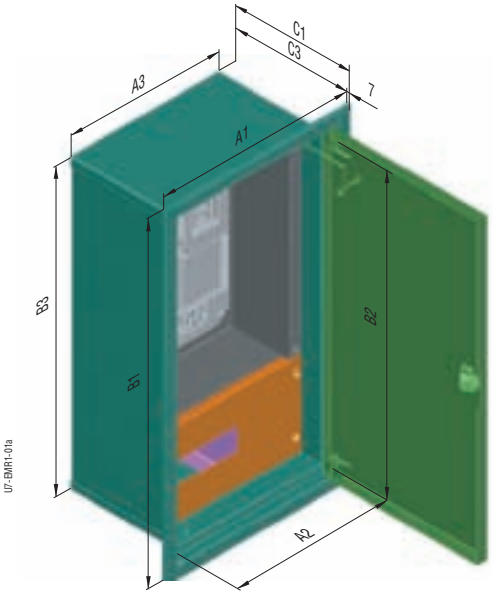

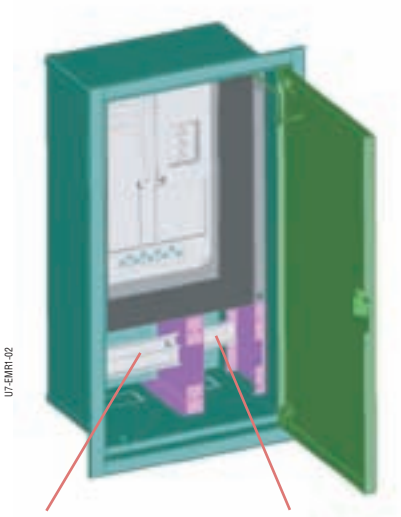

Приборная рейка для неизмеряемой части (8 модулей)

Приборная рейка для измеряемой части

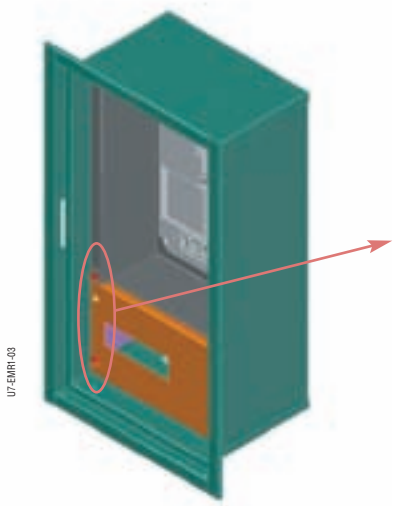

Деталь

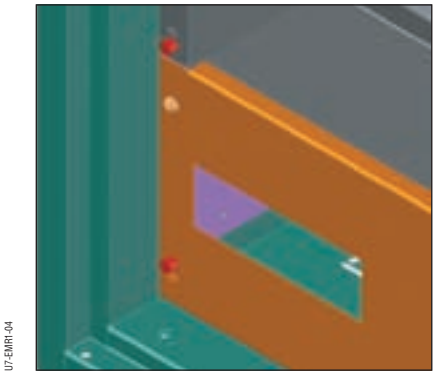

Обзор типов и артикулов на странице 38

U7 EMR2

Размеры [мм]

Тип	Наружные размеры			Внутренние размеры		Ниша (инсталляционные размеры)			Модулей
	Ширина A1	Высота B1	Глубина C1	Ширина A2	Высота B2	Ширина A3	Высота B3	Глубина C3	
U7 EMR2	548	667	234	465	589	475	591	227	8

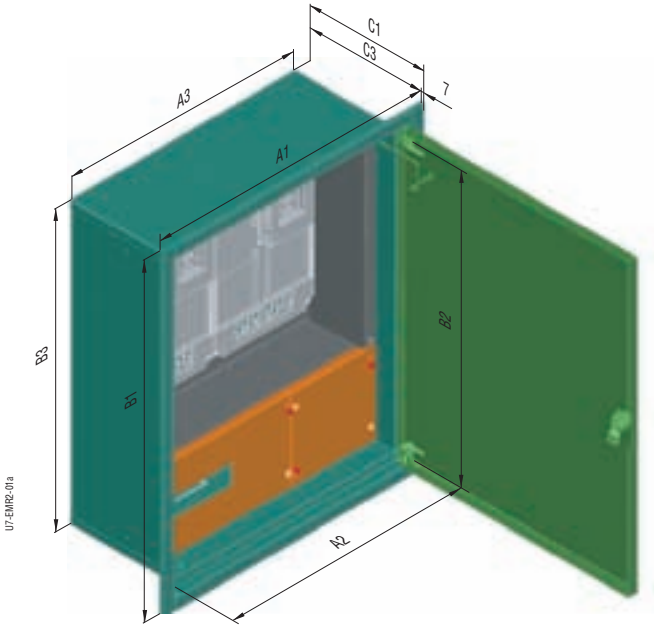

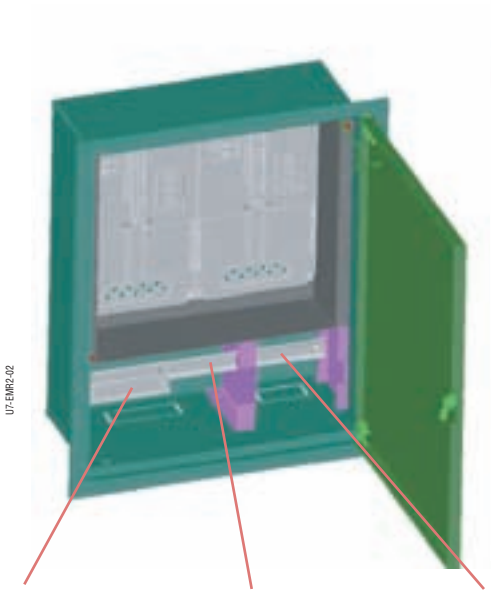

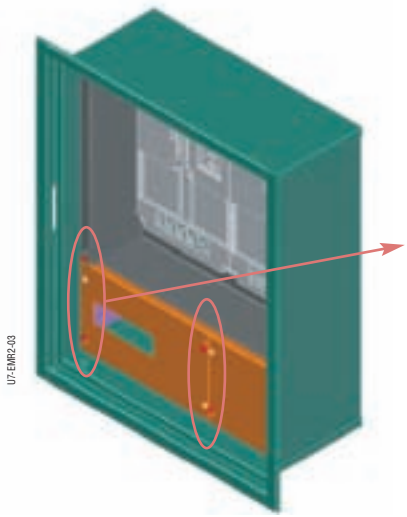

Деталь

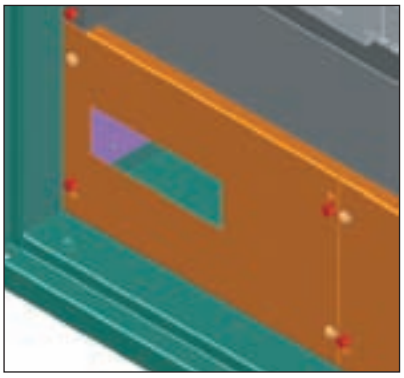

Приборная рейка для приборов в неизмеряемой части (8 модулей)

Приборная рейка для приборов, установленных под лицевой панелью

Приборная рейка для приборов в измеряемой части

Обзор типов и артикулов на странице 38

Распределительные щиты BP-..C

- 4-, 6-, 7-, 9-рядные инсталляционные распределительные щиты
- Расстояние между приборными рейками 150 мм
- Ширина одного ряда 600 мм (24 модуля) или 800 мм (35 модулей)
- Вырез в лицевой панели 45 мм
- Замозаземляющиеся крепежные зажимы лицевых панелей
- Возможность монтажа автоматических выключателей NZM1, NZM2, NZM3 при помощи монтажных комплектов системы Profi Plus

Технические данные

Электрические:

Исполнение согласно	EN 60439-1,-3, EN 62208
Класс защиты	I
Степень защиты	IP30
Номинальное напряжение	415 В AC / 50 Гц
Номинальный ток в зависимости от используемых блоков клемм или шинной системы	630 А
Заземление	
Рама	M5 заземляющий винт
Дверь	Резьбовая шпилька M

Механические:

Исполнение	встраиваемое, навесное
Материал	листовая сталь
Цвет	обработано фосфатированием и покрыто полиэфирной порошковой краской белые RAL 9016 серый RAL 7035
Ударопрочность	IK07

Макс. потеря мощности (Вт) для всех приборов в распределит. щите при температуре окружающей среды 35 °C:

BP-U-600/7	110 Вт	BP-O-600/7	141 Вт
BP-U-600/10	114 Вт	BP-O-600/10	140 Вт
BP-U-600/12	125 Вт	BP-O-600/12	160 Вт
BP-U-600/15	148 Вт	BP-O-600/15	215 Вт
BP-U-800/7	143 Вт	BP-O-800/7	150 Вт
BP-U-800/10	147 Вт	BP-O-800/10	191 Вт
BP-U-800/12	168 Вт	BP-O-800/12	240 Вт
BP-U-800/15	228 Вт	BP-O-800/15	277 Вт

Размеры [мм]

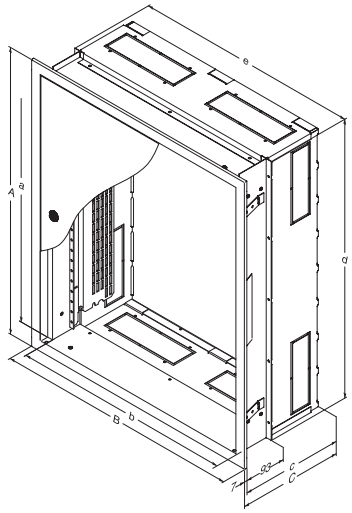

	Мод.	A	a	B	b	C	c	d	e
BP-U-600/7-C	96	700	650	600	520	247	240	685	555
BP-U-600/10-C	144	1000	950	600	520	247	240	985	555
BP-U-600/12-C	168	1200	1150	600	520	247	240	1185	555
BP-U-600/15-C	216	1500	1450	600	520	247	240	1485	555
BP-U-800/7-C	140	700	650	800	720	247	240	685	755
BP-U-800/10-C	210	1000	950	800	720	247	240	985	755
BP-U-800/12-C	245	1200	1150	800	720	247	240	1185	755
BP-U-800/15-C	315	1500	1450	800	720	247	240	1485	755

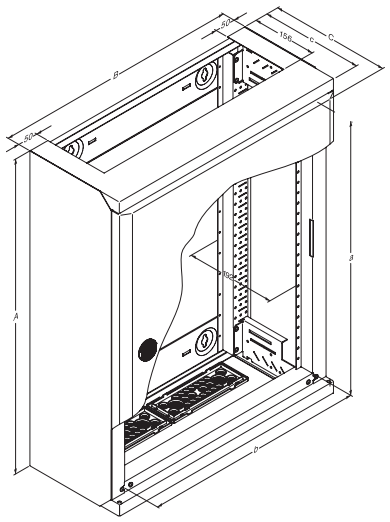

	A	a	B	b	C *)	c
BP-O-600/7	760	650	600	520	262.5	249
BP-O-600/10	1060	950	600	520	262.5	249
BP-O-600/12	1260	1150	600	520	262.5	249
BP-O-600/15	1560	1450	600	520	262.5	249
BP-O-800/7	760	650	800	720	262.5	249
BP-O-800/10	1060	950	800	720	262.5	249
BP-O-800/12	1260	1150	800	720	262.5	249
BP-O-800/15	1560	1450	800	720	262.5	249

*) Поворотная ручка: +8 мм

Настройка глубины приборных реек

1. Стандартно поставляемое решение с глубиной для стандартных приборов.
2. Для получения макс. глубины можно монтировать приборную рейку прямо на заднюю раму (для приборов, которые могут быть полностью закрыты, напр., контакторы).
3. Для регулируемой глубины можно использовать стойки BPZ-TA/2. Для крепления приборной рейки необходимо использовать крепежные зажимы BEL.

Обзор типов и артикулов на страницах 40 - 45

Распределительные щиты Profi Plus встраиваемого исполнения BP.-U-3S...

- Распределительные щиты из листовой стали
- Трехступенчатая система для простого монтажа
- Вариабельная вынимаемая монтажная рама для установки приборов
- Простое изменение открывания двери правое / левое
- Возможность выравнивания неровностей штукатурки до 18 мм
- Возможность исправления в случае кривого монтажа встраиваемого шкафа при помощи пластиковых вставок в дверной раме
- 2 значения глубины защитного кожуха 180 мм, 240 мм
- Исполнение со степенью защиты IP30 и IP54

Технические данные

Электрические:

Исполнение согласно	EN 60439-1/3, EN 62208
Класс защиты	I
Степень защиты	IP30, IP54
Номинальное напряжение	415 В AC / 50 Гц
Номинальный ток	630 А
в зависимости использованных блоков клемм	
Заземление	
Задняя стенка	M5 заземляющий винт
Дверь	Резьбовая шпилька M6

Макс. потеря мощности (Вт) для всех приборов в распред. щите при температуре окруж. среды 35 °C (зависит от глубины защитного кожуха):

BP.-U-3S-.../1 (глубина 180 мм)

Высота / ширина [мм]	330	530	730	930	1130
350	37	56	–	–	–
650	57	82	110	–	–
950	77	109	142	142	–
1150	90	128	127	163	220
1450	–	109	150	227	278
1650	–	116	174	247	316
1950	–	131	215	288	372

BP.-U-3S-.../2 (глубина 240 мм)

Высота / ширина [мм]	330	530	730	930	1130
350	41	81	–	–	–
650	63	90	118	–	–
950	85	118	129	160	–
1150	99	136	140	187	264
1450	–	122	171	248	309
1650	–	134	203	274	354
1950	–	157	241	325	402

Механические:

Материал	Листовая сталь, алюминий (дверь для исполнения IP54)
Обработка поверхности	Фосфатированием и полиэфирная порошковая покраска
Цвет	Серый RAL 7035
Дверь	Встроенная дверь со скрытыми петлями, можно их демонтировать при открывании на угол более 90°
Угол открывания	110°
Дверной замок	Пластиковый поворотный (IP30); Замком с трехточечной системой фиксации (IP30, IP54) для 40 мм цилиндрических вставок
Ударопрочность	IK07

Размеры [мм]

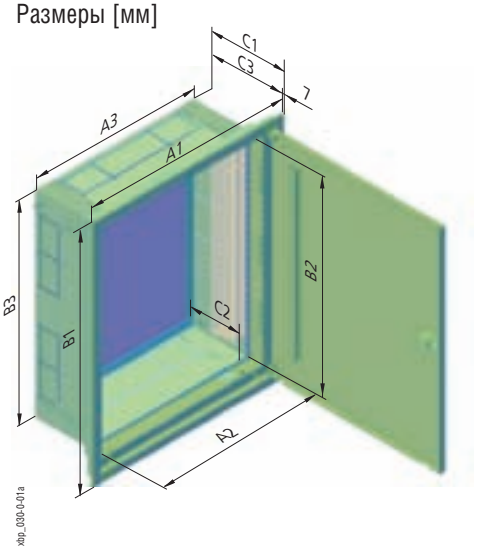

Тип	Наружные размеры		Внутренние размеры	Ниша (лицевая панель)			(инсталляц. размеры)		
	Ширина A1	Высота B1	Глубина C1	Ширина A2	Высота B2	Глубина C2	Ширина A3	Высота B3	Глубина C3
...400/4..	435	460	247 / 187	320	350	182 / 122	410	435	240 / 180
...400/7..	435	760	247 / 187	320	650	182 / 122	410	735	240 / 180
...400/10..	435	1060	247 / 187	320	950	182 / 122	410	1035	240 / 180
...400/12..	435	1260	247 / 187	320	1150	182 / 122	410	1235	240 / 180
...600/4..	635	460	247 / 187	520	350	182 / 122	610	435	240 / 180
...600/7..	635	760	247 / 187	520	650	182 / 122	610	735	240 / 180
...600/10..	635	1060	247 / 187	520	950	182 / 122	610	1035	240 / 180
...600/12..	635	1260	247 / 187	520	1150	182 / 122	610	1235	240 / 180
...600/15..	635	1560	247 / 187	520	1450	182 / 122	610	1235	240 / 180
...600/17..	635	1760	247 / 187	520	1650	182 / 122	610	1735	240 / 180
...600/20..	635	2060	247 / 187	520	1950	182 / 122	610	2035	240 / 180
...800/7..	835	760	247 / 187	720	650	182 / 122	810	735	240 / 180
...800/10..	835	1060	247 / 187	720	950	182 / 122	810	1035	240 / 180
...800/12..	835	1260	247 / 187	720	1150	182 / 122	810	1235	240 / 180
...800/15..	835	1560	247 / 187	720	1450	182 / 122	810	1235	240 / 180
...800/17..	835	1760	247 / 187	720	1650	182 / 122	810	1735	240 / 180
...800/20..	835	2060	247 / 187	720	1950	182 / 122	810	2035	240 / 180
...1000/10..	1035	1060	247 / 187	920	950	182 / 122	1010	1035	240 / 180
...1000/12..	1035	1260	247 / 187	920	1150	182 / 122	1010	1235	240 / 180
...1000/15..	1035	1560	247 / 187	920	1450	182 / 122	1010	1235	240 / 180
...1000/17..	1035	1760	247 / 187	920	1650	182 / 122	1010	1735	240 / 180
...1000/20..	1035	2060	247 / 187	920	1950	182 / 122	1010	2035	240 / 180
...1200/12..	1235	1260	247 / 187	1120	1150	182 / 122	1210	1235	240 / 180
...1200/15..	1235	1560	247 / 187	1120	1450	182 / 122	1210	1235	240 / 180
...1200/17..	1235	1760	247 / 187	1120	1650	182 / 122	1210	1735	240 / 180
...1200/20..	1235	2060	247 / 187	1120	1950	182 / 122	1210	2035	240 / 180

Обзор типов и артикулов на страницах 49 - 52

Рамы с дверью BP.-U-3S-...

- IP30 . . . BP-U-3S
  Материал: оцинкованная листовая сталь
  толщина 1 мм (дверь)
  толщина 1,25 мм (рама двери)
- IP54 . . . BPM-U-3S с пенотерметиком
  Материал: алюминиевый лист
  толщина 1,5 мм (дверь и рама)
- Цвет: покрыты полиэфирной порошковой краской, серый RAL 7035
- Комплект поставки: рама, дверь с петлями

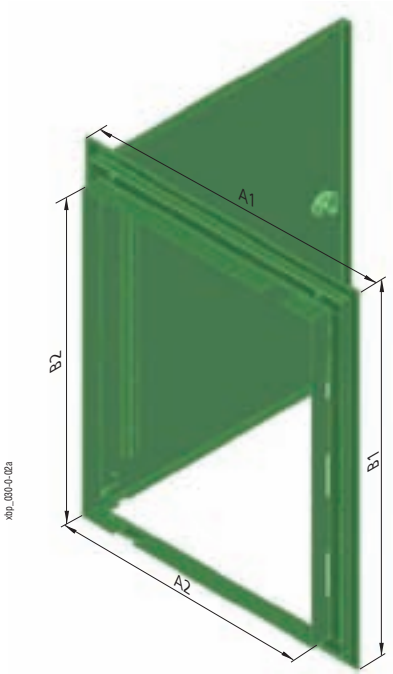

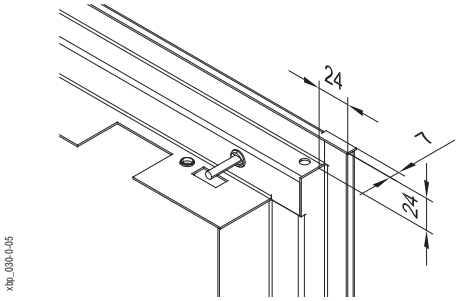

Размеры [мм]

Тип	Наружные размеры		Внутренние размеры		Колич. замков 1)	
	Ширина A1	Высота B1	Ширина A2	Высота B2	IP30	IP54
BP.-U-3S-400/4...	435	460	330	360	1	1
BP.-U-3S-400/7...	435	760	330	660	1	2
BP.-U-3S-400/10...	435	1060	330	960	1	2
BP.-U-3S-400/12...	435	1260	330	1160	1	2
BP.-U-3S-600/4...	635	460	530	360	1	1
BP.-U-3S-600/7...	635	760	530	660	1	2
BP.-U-3S-600/10...	635	1060	530	960	1	2
BP.-U-3S-600/12...	635	1260	530	1160	1	2
BP.-U-3S-600/15...	635	1560	530	1460	1	3
BP.-U-3S-600/17...	635	1760	530	1660	2	3
BP.-U-3S-600/20...	635	2060	530	1960	2	3
BP.-U-3S-800/7...	835	760	730	660	1	2
BP.-U-3S-800/10...	835	1060	730	960	1	2
BP.-U-3S-800/12...	835	1260	730	1160	1	2
BP.-U-3S-800/15...	835	1560	730	1460	1	3
BP.-U-3S-800/17...	835	1760	730	1660	2	3
BP.-U-3S-800/20...	835	2060	730	1960	2	3
BP.-U-3S-1000/10...	1035	1060	930	960	1 2)	2 2)
BP.-U-3S-1000/12...	1035	1260	930	1160	1 2)	2 2)
BP.-U-3S-1000/15...	1035	1560	930	1460	1 2)	3 2)
BP.-U-3S-1000/17...	1035	1760	930	1660	2 2)	3 2)
BP.-U-3S-1000/20...	1035	2060	930	1960	2 2)	3 2)
BP.-U-3S-1200/12...	1235	1260	1130	1160	1 2)	2 2)
BP.-U-3S-1200/15...	1235	1560	1130	1460	1 2)	3 2)
BP.-U-3S-1200/17...	1235	1760	1130	1660	2 2)	3 2)
BP.-U-3S-1200/20...	1235	2060	1130	1960	2 2)	3 2)

1) Не для исполнения с замком с трехточечной фиксацией.

2) Количество замков правого крыла. Левое крыло содержит всегда 2 замка для всех размеров.

Обзор типов и артикулов на страницах 49, 50

Изменение направления открывания двери для встраиваемого исполнения

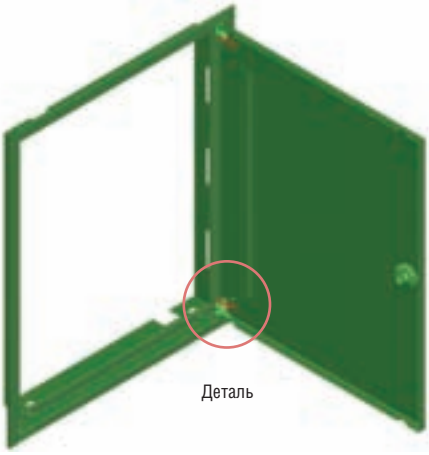

xbp_002-0-00

Исполнение IP30 BP-U-3S

Процедура монтажа:

1. Освобождение защелки шарнирных пальцев.
2. Снятие шарнирных пальцев.
3. Снятие двери, ее поворот в другую сторону.
4. Вставка шарнирных пальцев.

xbp_002-0-04

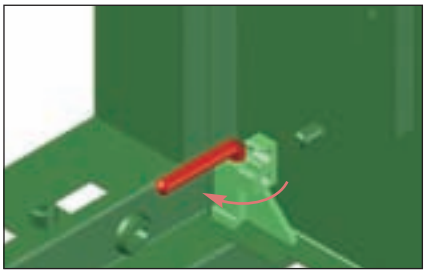

xbp_002-0-05

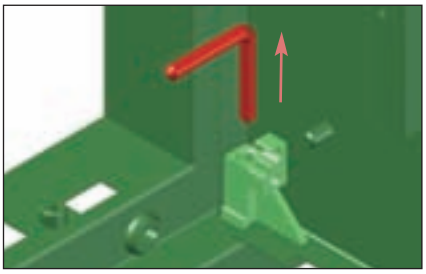

xbp_002-0-06

Исполнение IP54 BPM-U-3S

Процедура монтажа:

1. Снятие шарнирных пальцев, снятие двери.
2. Демонтаж петель.
3. Демонтаж винтов из отверстий для крепления петель с другой стороны.
4. Монтаж петель.
5. Монтаж двери, фиксация защелки шарнирных пальцев.
6. Монтаж винтов в свободные отверстия, где петли первоначально находились. Это необходимо для сохранения IP54.

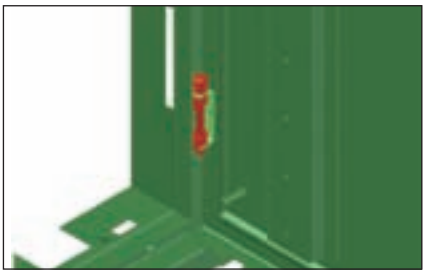

xbp_002-4-01

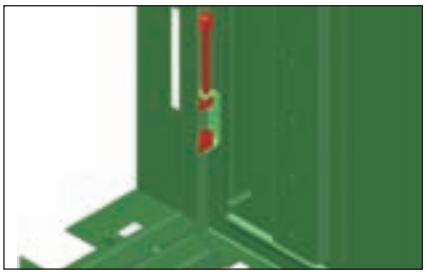

xbp_002-4-03

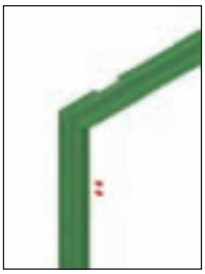

xbp_002-4-04

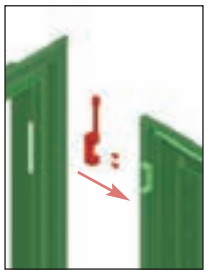

Защитный кожух BPZ-WB3S

- Глубина 1 = 180 мм или глубина 2 = 240 мм
- Просто и безопасно выламываемые отверстия
- Поставляется в демонтированном состоянии
- Материал: оцинкованная листовая сталь, толщина 1 мм
- Заднюю стенку можно заказать отдельно (BPZ-RP)
- Простой монтаж
- Комплект поставки: 1 защитный кожух, крепежные детали

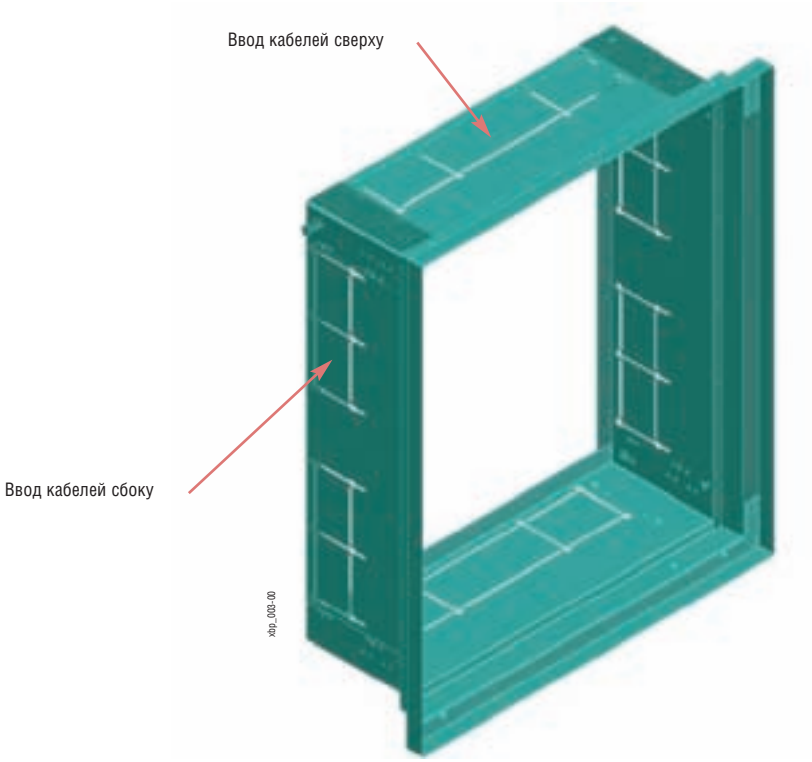

Задние стенки защитной рамы BPZ-RP

- Задняя стенка для защитного кожуха BPZ-WB3S
- Материал: оцинкованная листовая сталь, толщина 1 мм
- Монтаж при помощи самоклеящейся ленты
- Комплект поставки: 1 задняя панель

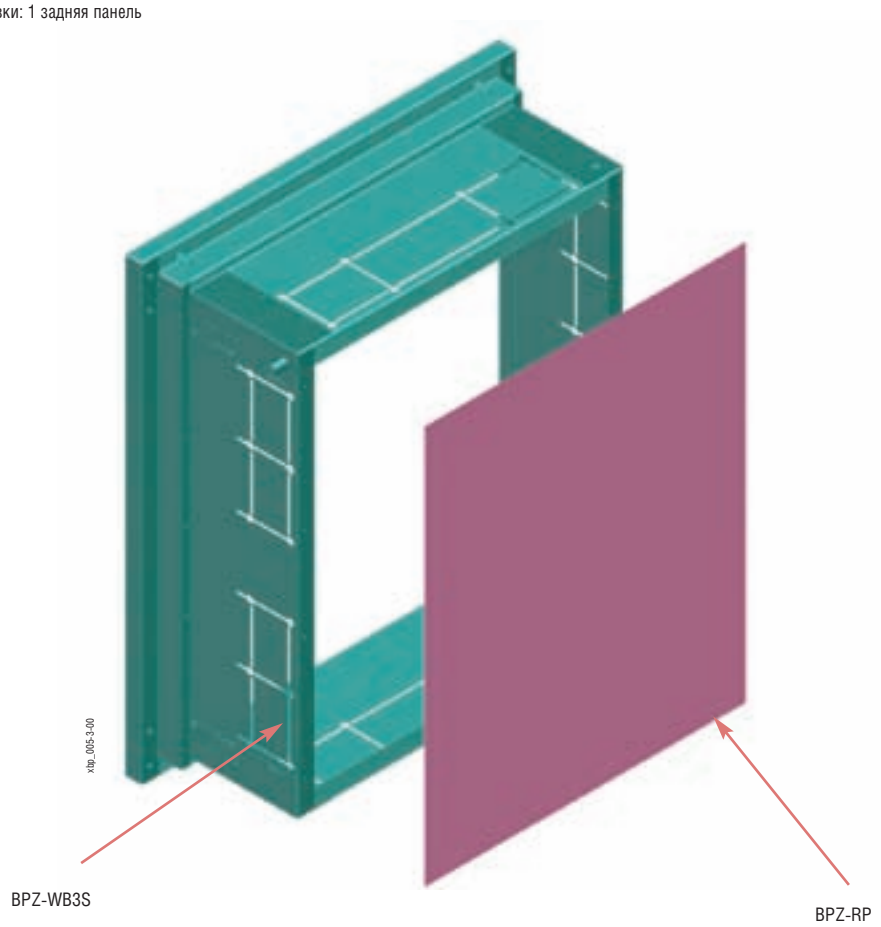

Обзор типов и артикулов на странице 51

Боковые стенки защитного кожуха BPZ-WB3S

Глубина 180

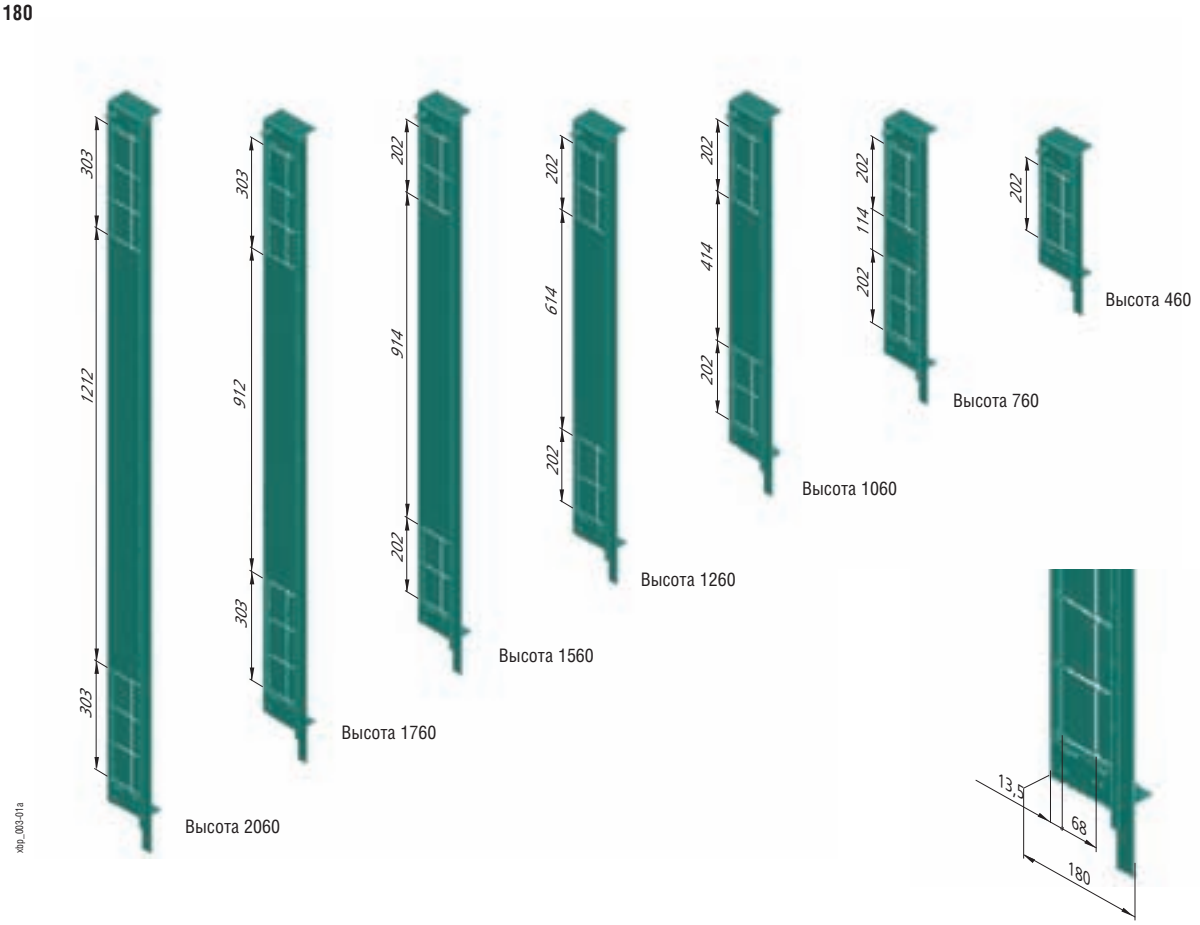

Глубина 240

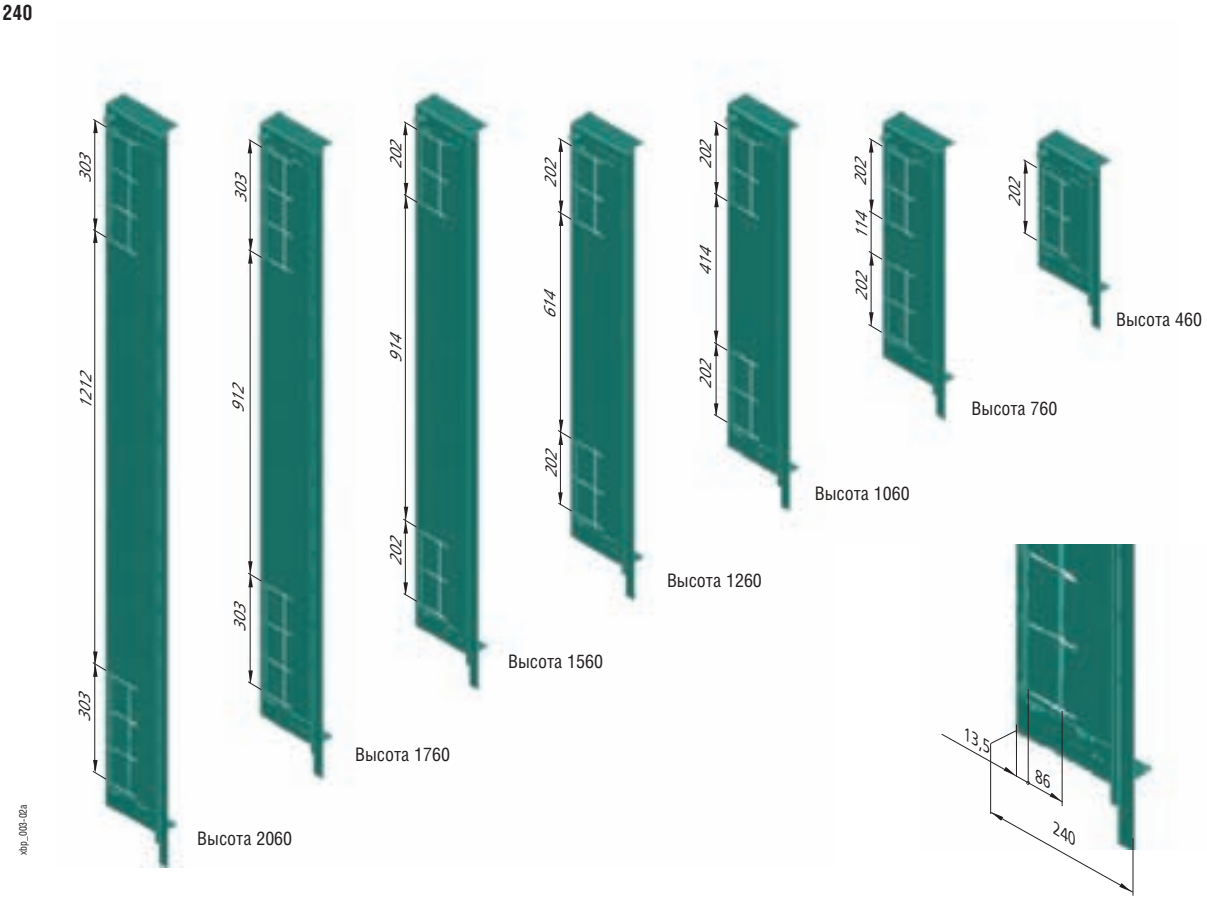

Верхняя и нижняя панель защитного кожуха BPZ-WB3S

Глубина 180

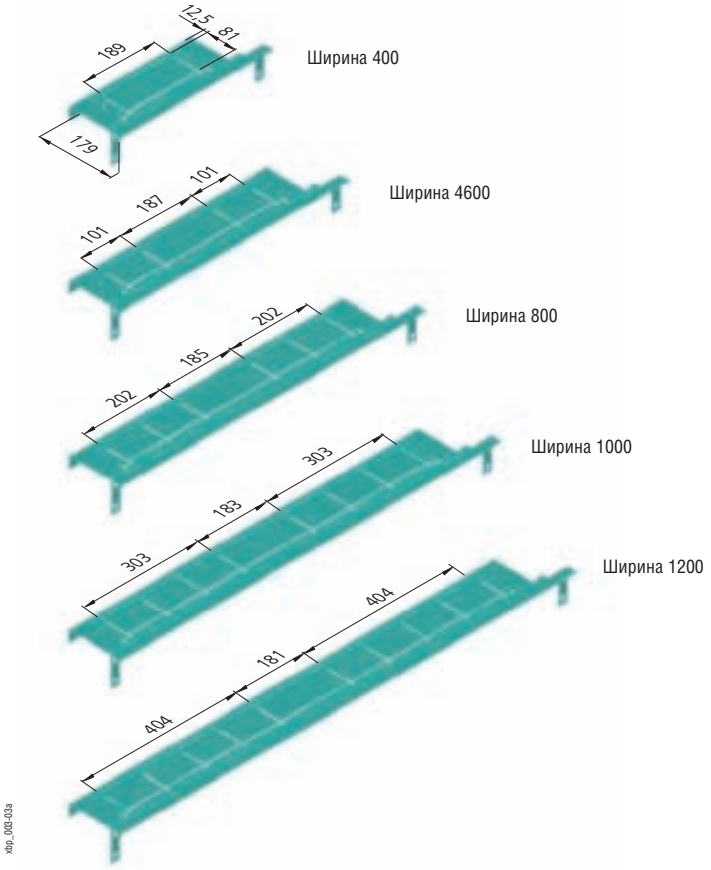

Глубина 240

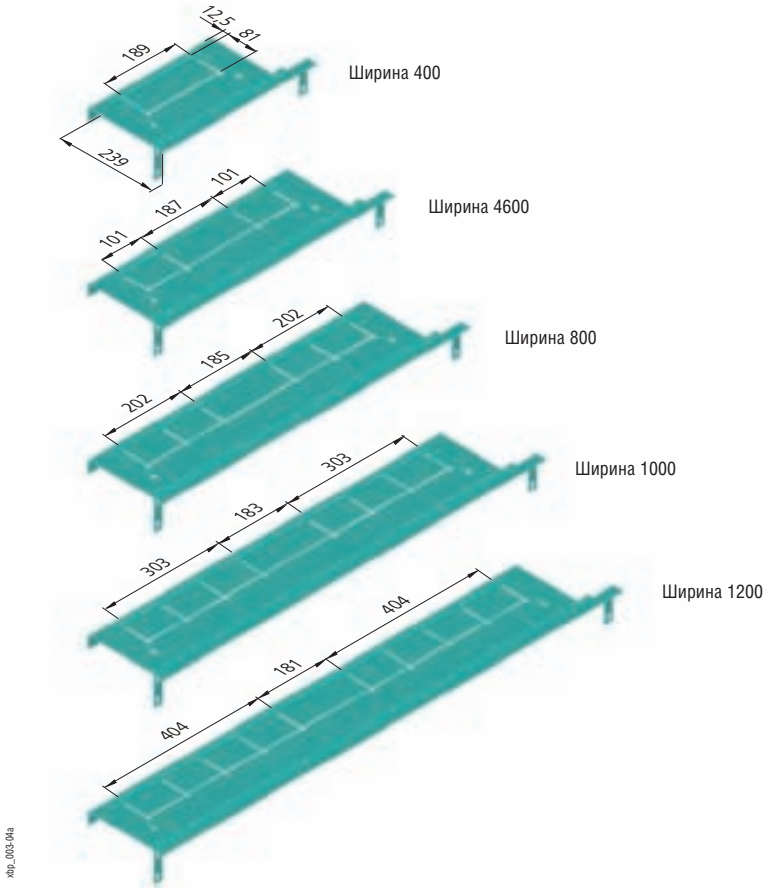

Соединение шкафов встраиваемого исполнения

- Использование соединительного фланца BPZ-BR/WB3S
- Соединительные фланцы определяют соответствующее пространство между отдельными защитными кожухами
- Возможность соединять шкафы рядом друг с другом, один над другим или крестом (т. е. в то же время рядом друг с другом и один над другим)

Процедура монтажа:

1. Размещение защитных кожухов BPZ-WB3S рядом друг с другом / один над другим
2. Установка фланца BPZ-BR/WB3S. Большое отверстие во фланце должно быть ориентировано назад
3. Крепление фланца при помощи винтов

Большое отверстие, ориентированное назад

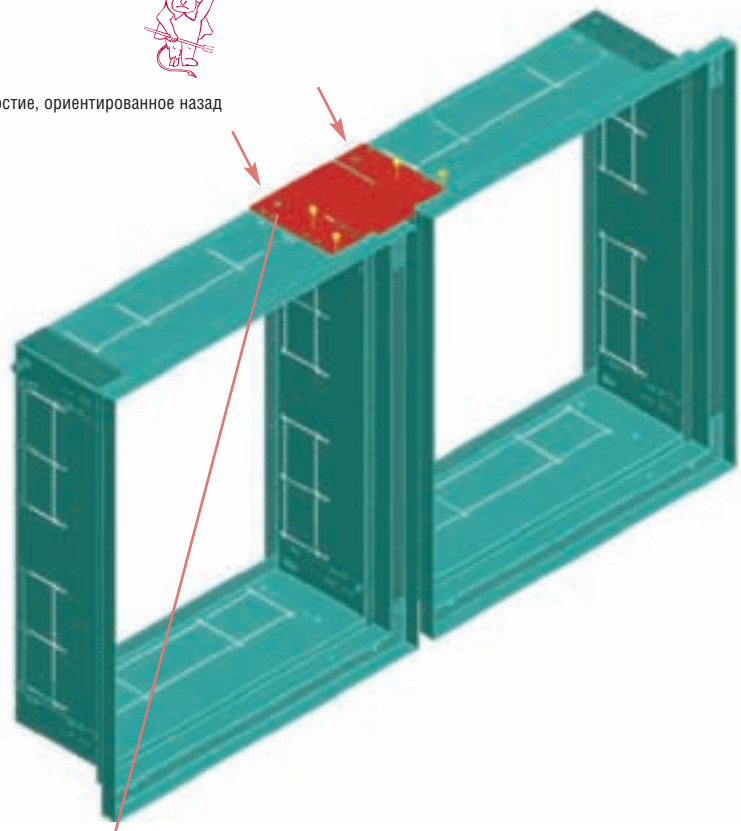

xbp_004-00

Соединение шкафов рядом друг с другом / и один над другим

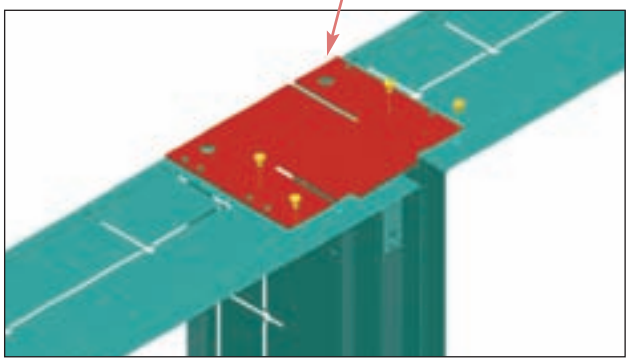

xbp_004-01

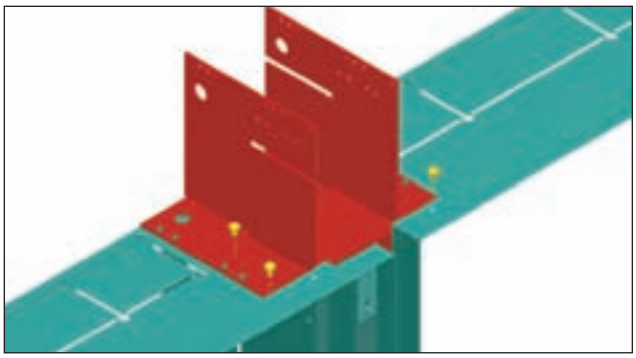

xbp_004-02

Крестообразное соединение четырех шкафов (2 x 2)

Обзор типов и артикулов на странице 51

Монтаж боковых стенок BPZ-MSW в защитный кожух BPZ-WB3S

Процедура монтажа:

1. Установка боковой стенки BPZ-MSW на нижний захват
2. Опрокидывание боковой стенки в правильную вертикальную позицию. Эта позиция показана щелчком защелки BPZ-SNAP.
3. Затяжка винта верхнего захвата
4. Затяжка винта нижнего захвата

Примечания:

- Как правило, монтируется комплектная рама (2 боковые стенки, приборные рейки, приборы)
- Для монтажа в распределительные щиты встраиваемого исполнения боковые стенки BPZ-MSW должны быть дополнены защелками BPZ-SNAP. Эти защелки не заменяют функцию первоначального винта. Раму необходимо смонтировать этим винтом!
- Демонтаж рамы BPZ-MSW производиться с помощью плоской отвертки, которой выдавится штифт защелки BPZ-SNAP.

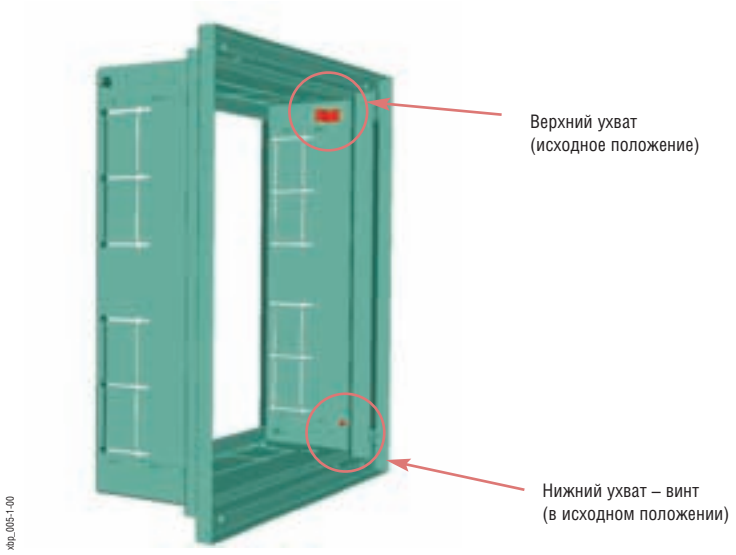

Процедура монтажа для защелки BPZ-SNAP:

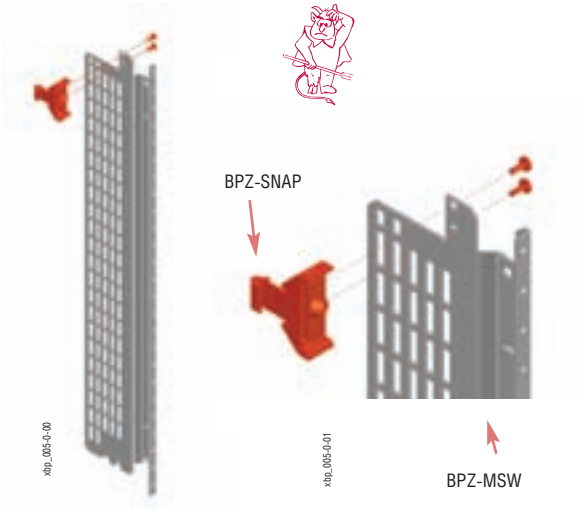

Деталь нижнего ухвата

Деталь верхнего ухвата

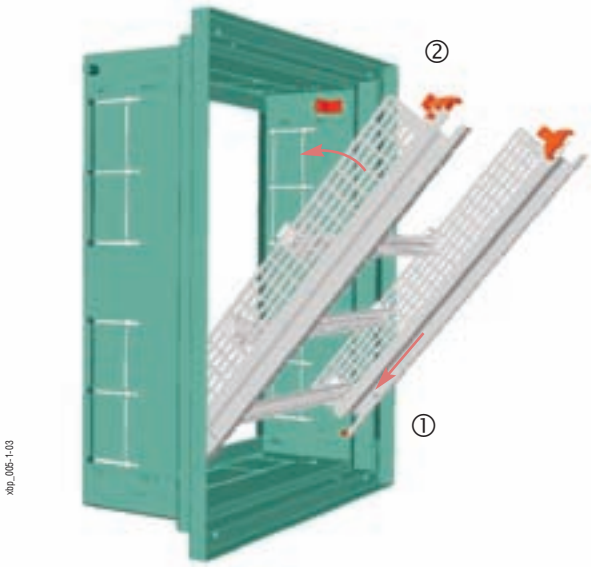

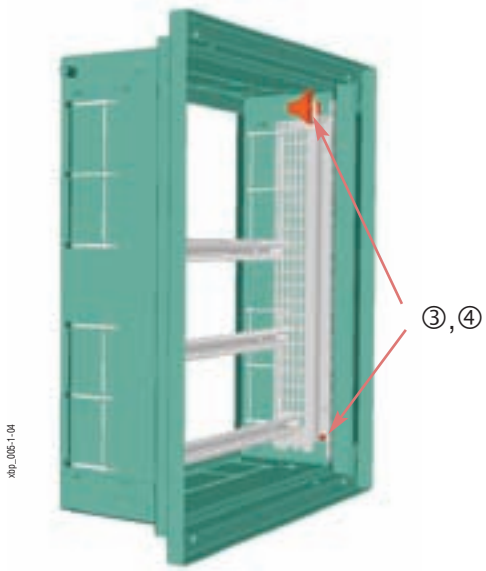

Обзор типов и артикулов на страницах 51, 65

Монтаж боковых стенок BPZ-MSW в защитный кожух BPZ-WB3S – изменение глубины боковых стенок

- Глубину боковых стенок можно изменить при помощи сдвига верхнего и нижнего ухвата

Процедура монтажа:

1. Демонтаж верхнего ухвата
2. Сдвиг верхнего ухвата и его последующий монтаж
3. Демонтаж винтов нижнего ухвата
4. Монтаж винтов нижнего ухвата в более глубокое положение
5. Инсталляция монтажной рамы BPZ-MSW

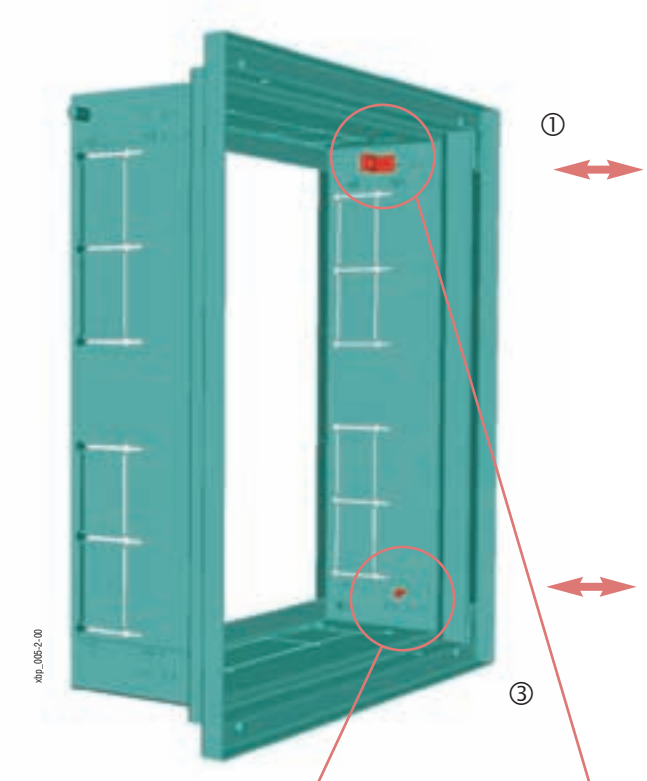

④

Деталь нижнего ухвата

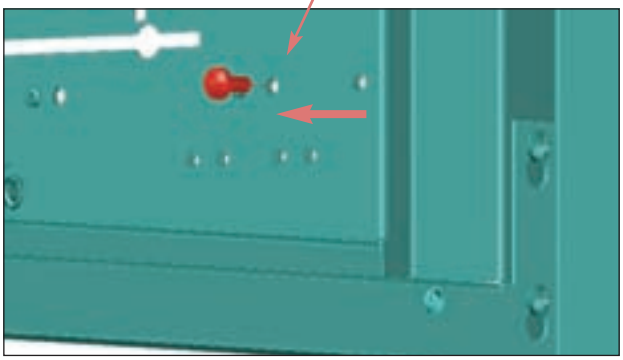

②

Деталь верхнего ухвата

Распределительные щиты Profi Plus IP30 навесного исполнения

- Модульная конструкция
- Заземленная стальная оболочка
- Поставляется по отдельным компонентам – экономия складских помещений, конфигурация шкафа точно согласно требованиям
- Возможность простого изменения комплектации шкафа
- Большое пространство для проводки кабелей
- Вариабельная внутренняя компоновка с / без внутренней монтажной рамы
- Структурированная, многоуровневая конструкция для простого доступа во время инсталляции: основная рама – внутреннее оборудование – внешний корпус
- Простое изменение открывания двери правое / левое

Технические данные:

Электрические:

Исполнение согласно	EN 60439-1/3, EN 62208
Класс защиты	I
Степень защиты	IP30
Номинальное напряжение	415 В AC / 50 Гц
Номинальный ток	630 A
в зависимости от используемых блоков клемм	
Заземление	
Основная рама	Впрессованная гайка M5
Боковая панель, верхняя / нижняя панель	Самозаземляющиеся винты M5
Дверь	Резьбовая шпилька M6

Макс. потеря мощности (Вт) для всех приборов в распредел. щите при температуре окружающей среды 35 °C:

Высота / ширина [мм]	400	600	800	1000	1200
460	74	101	129	–	–
760	104	137	156	–	–
1060	133	147	203	264	–
1260	118	170	232	302	374
1560	144	207	281	364	429

Механические:

Материал	Листовая сталь
Обработка поверхности	Фосфатированием и покрытием полиэфирной порошковой краской
Цвет	Серый RAL 7035
Дверь	Со скрытыми петлями. Дверь можно демонтировать при открытии на угол больше 90° Угол открывания 167°
Дверной замок	Пластиковый поворотный замок
Кабельные вводы	Различные панели позволяют ввод кабелей снизу и / или сверху
Ударопрочность	IK07

Размеры [мм]

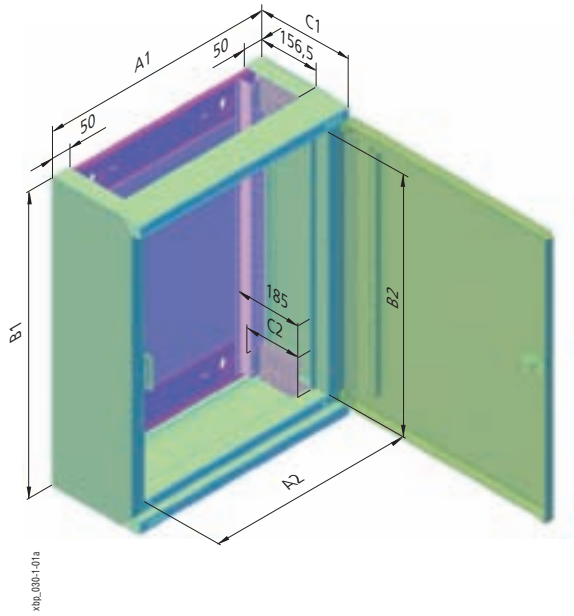

Тип	Наружные размеры				Внутр. размеры (лиц. панель)		
	Ширина A1	Высота B1	Глубина C1 Всего	Без двери	Ширина A2	Высота B2	Глубина C2
BP-...-400/4	400	460	262,5	249	320	350	153
BP-...-400/7	400	760	262,5	249	320	650	153
BP-...-400/10	400	1060	262,5	249	320	950	153
BP-...-400/12	400	1260	262,5	249	320	1150	153
BP-...-400/15	400	1560	262,5	249	320	1450	153
BP-...-600/4	600	460	262,5	249	520	350	153
BP-...-600/7	600	760	262,5	249	520	650	153
BP-...-600/10	600	1060	262,5	249	520	950	153
BP-...-600/12	600	1260	262,5	249	520	1150	153
BP-...-600/15	600	1560	262,5	249	520	1450	153
BP-...-800/4	800	460	262,5	249	720	350	153
BP-...-800/7	800	760	262,5	249	720	650	153
BP-...-800/10	800	1060	262,5	249	720	950	153
BP-...-800/12	800	1260	262,5	249	720	1150	153
BP-...-800/15	800	1560	262,5	249	720	1450	153
BP-...-1000/10	1000	1060	262,5	249	920	950	153
BP-...-1000/12	1000	1260	262,5	249	920	1150	153
BP-...-1000/15	1000	1560	262,5	249	920	1450	153
BP-...-1200/12	1200	1260	262,5	249	1120	1150	153
BP-...-1200/15	1200	1560	262,5	249	1120	1450	153

*) Дверной замок +8 мм

Обзор типов и артикулов на страницах 54 - 56

Распределительные щиты Profi Plus IP30 навесного исполнения – компоненты

Задние стенки BP-MF

- Система монтажного набора
- Симметричное исполнение
- Последовательная система монтажных отверстий (сетка 25 мм)
- Материал: оцинкованная листовая сталь,
  толщина 1 мм
- Комплект поставки: 1 монтажная рама, включая заднюю панель, 4 стойки, крепежные детали

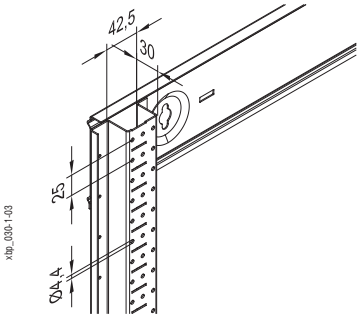

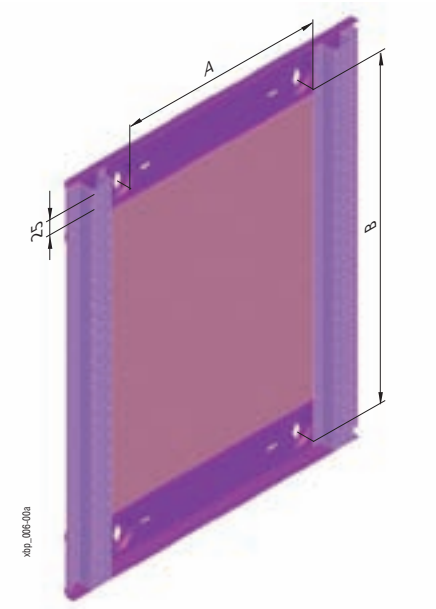

Ширина [мм]	A
400	173
600	373
800	573
1000	773
1200	973

Высота [мм]	B
460	342,5
760	642,5
1060	942,5
1260	1142,5
1560	1442,5

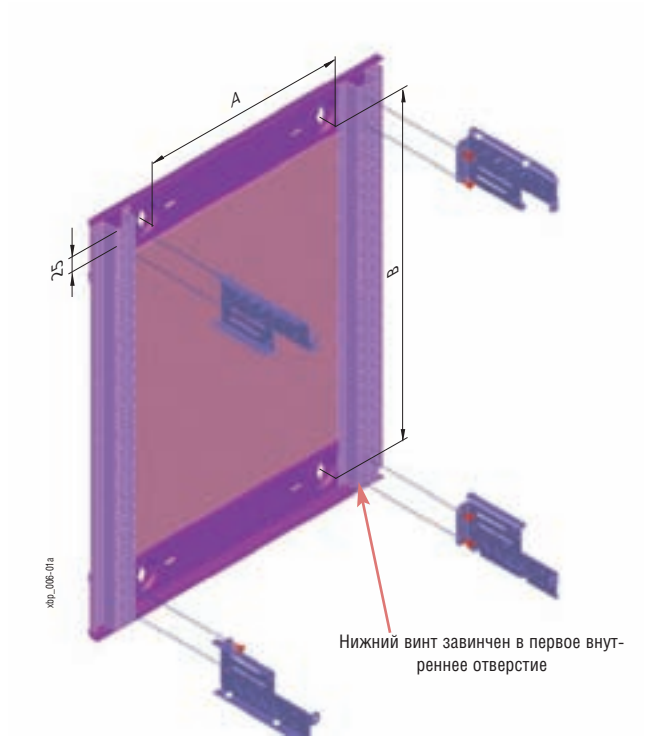

Обзор типов и артикулов на странице 54

Верхние / нижние панели BP-TBP

- Верхние / нижние панели образуют часть наружной обшивки шкафа
- С или без выреза для ввода кабелей
- Материал: листовая сталь, полиэфирная порошковая окраска RAL 7035, толщина 1 мм
- Комплект поставки: 1 верхняя панель, 1 нижняя панель, крепежные детали

Размеры [мм]

Тип	Глубина	Без выреза		С вырезом	
		Наружная ширина A1	Внутрен. ширина A2	Наружная ширина A1	Внутрен. ширина A2
BP-TBP-400	249	400	–	400	300
BP-TBP-600	249	600	–	600	500
BP-TBP-800	249	800	–	800	700
BP-TBP-1000	249	1000	–	1000	900
BP-TBP-1200	249	1200	–	1200	1100

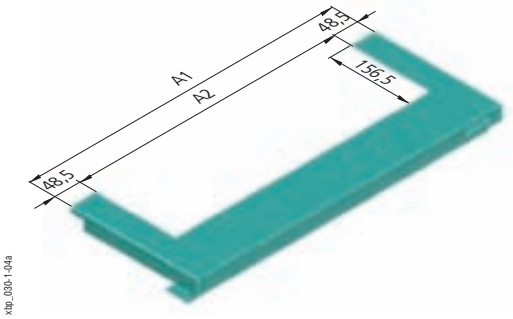

Панели для ввода кабелей BP-FLP

- Глухие панели для закрытия ввода кабелей
- Панель с предварительно монтированным протыкаемым фланцем 2K
- Панель, сконструированная для фланца F3A
- Монтаж в панели BP-TBP-...-CE
- Можно использовать так же и для напольных шкафов IP30
- Материал: листовая сталь, полиэфирная порошковая окраска RAL 7035, толщина 1 мм
- Комплект поставки: 1 кабельный фланец для ввода кабелей, крепежные детали

Размеры [мм]

Тип	A1	A2	A3	C1	Количество каб. фланцев
BP-FLP-400-BL	300	–	–	155	-
BP-FLP-400-2K	300	–	51,95	155	1
BP-FLP-600-BL	500	–	–	155	-
BP-FLP-600-2K	500	18	45,45	155	2
BP-FLP-800-BL	700	–	–	155	-
BP-FLP-800-2K	700	18	38,95	155	3
BP-FLP-1000-BL	900	–	–	155	-
BP-FLP-1000-2K	900	18	31,45	155	4
BP-FLP-1200-BL	1100	–	–	155	-
BP-FLP-1200-2K	1100	18	25,95	155	5

Тип	A1	A2	A3	C1	Количество отверстий для каб. фланцев F3A
BP-FLP-400-F3A 300	–	44,45	155	1	
BP-FLP-600-F3A 500	40	19,45	155	2	
BP-FLP-800-F3A 700	22	12,45	155	3	
BP-FLP-1000-F3A 900	11,33	12,45	155	4	
BP-FLP-1200-F3A 1100	6	12,45	155	5	

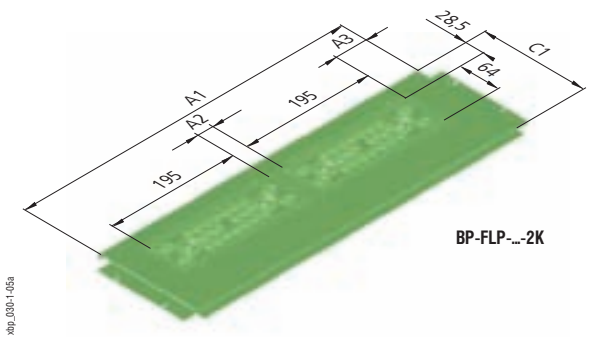

BP-FLP-...-2K

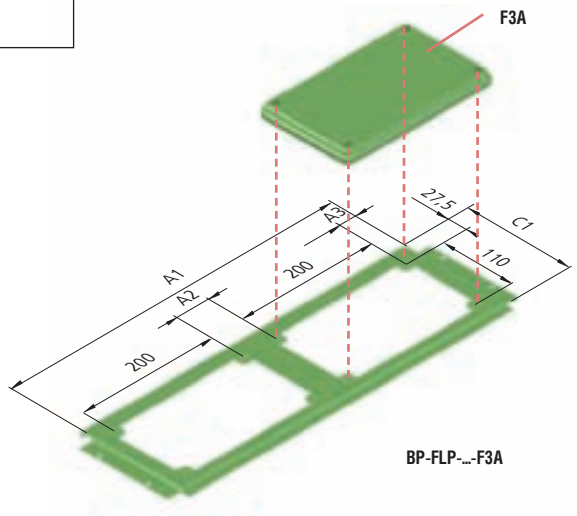

BP-FLP-...-F3A

Обзор типов и артикулов на странице 54

Боковые панели BP-SP, BPZ-SP-MSW

- Боковые панели образуют часть наружной обшивки шкафа
- 2 варианта (для монтажа с / без BPZ-MSW)
- Материал: листовая сталь, полиэфирная порошковая окраска RAL 7035, толщина 1 мм
- Комплект поставки: 2 боковые панели

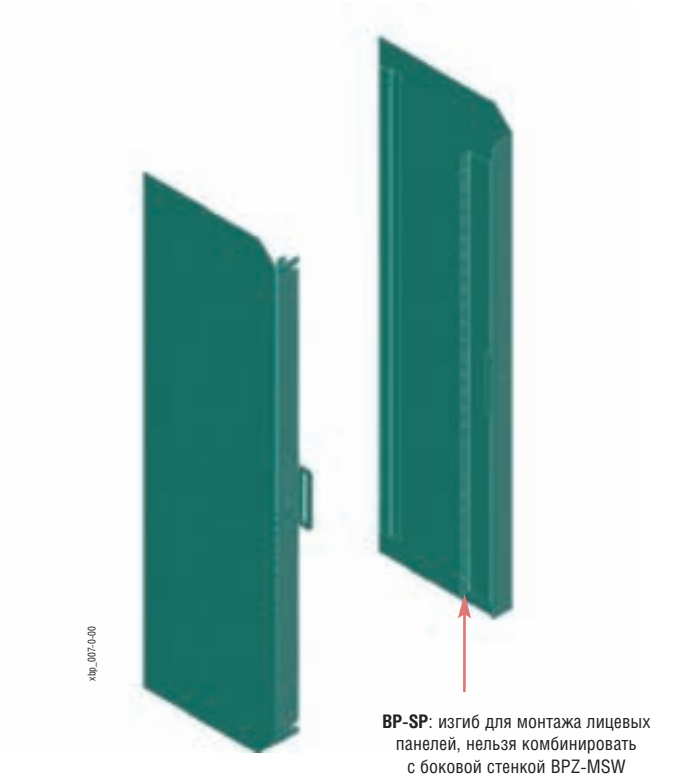

BP-SP: изгиб для монтажа лицевых панелей, нельзя комбинировать с боковой стенкой BPZ-MSW

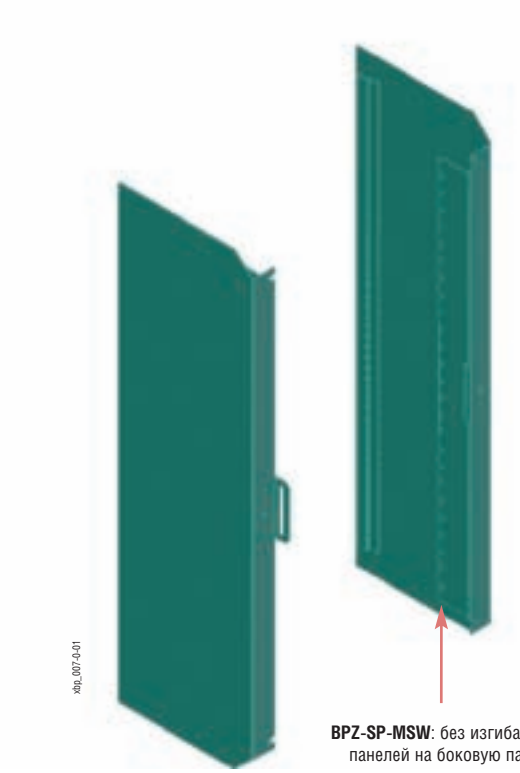

BPZ-SP-MSW: без изгиба, монтаж лицевых панелей на боковую панель BPZ-MSW

Монтаж лицевых панелей BPZ-FP в боковые панели BP-SP

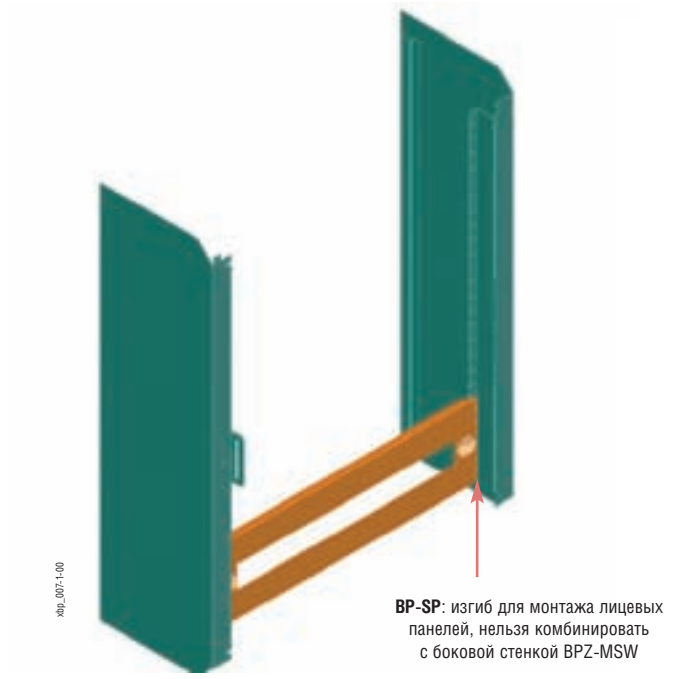

BP-SP: изгиб для монтажа лицевых панелей, нельзя комбинировать с боковой стенкой BPZ-MSW

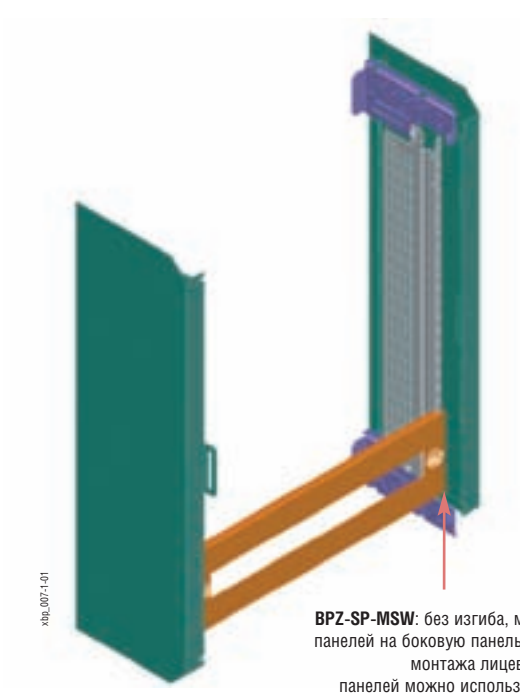

BPZ-SP-MSW: без изгиба, монтаж лицевых панелей на боковую панель BPZ-MSW. Для монтажа лицевых панелей можно использовать так же и BPZ-FPS в том случае, если не

Обзор типов и артикулов на странице 55

Монтаж шкафа навесного исполнения IP30

Шкаф без возможности инсталляции монтажной рамы BPZ-MSW

Без боковой стенки BPZ-MSW

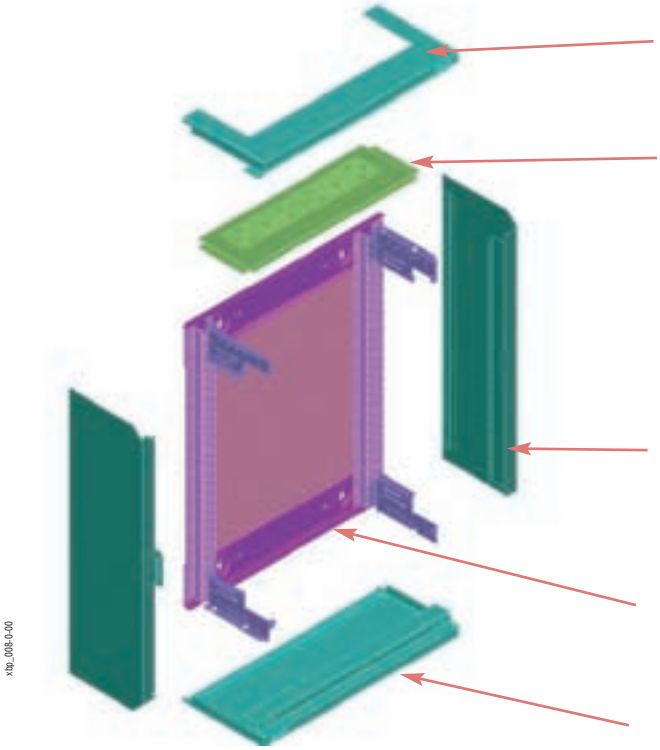

BP-TBP-...-CE

BP-FLP-...-2K
(3 варианта)

BP-SP-...
(без возможности использования BPZ-MSW)

BP-MF-...

BP-TBP-...
(2 варианта)

Процедура монтажа:

1. Монтаж угловых стоек BPZ-CTS-L на заднюю раму BP-MF. Угловые стойки BPZ-CTS-L являются составной частью поставки монтажной рамы BP-MF.

①

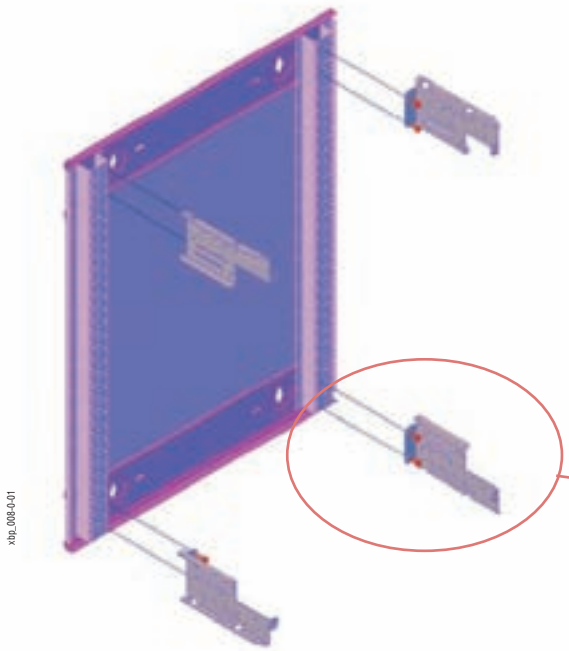

Деталь

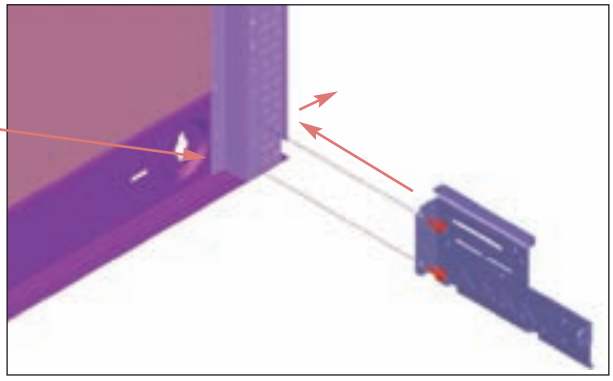

2. Монтаж фланцевой панели BP-FLP на стойки угловые BPZ-CTS-L
3. Монтаж верхней / нижней панели без возможности ввода кабелей (если он использован)
4. Крепление верхней / нижней панели без вводов кабелей в угловые стойки BPZ-CTS-L при помощи винтов
5. Комплектация фланцевой панели верхней / нижней панелью
6. Крепление верхней / нижней панели с вводами кабелей в угловые стойки BPZ-CTS-L при помощи винтов
7. Установка боковых панелей BP-SP
8. Арретирование боковых панелей BP-SP

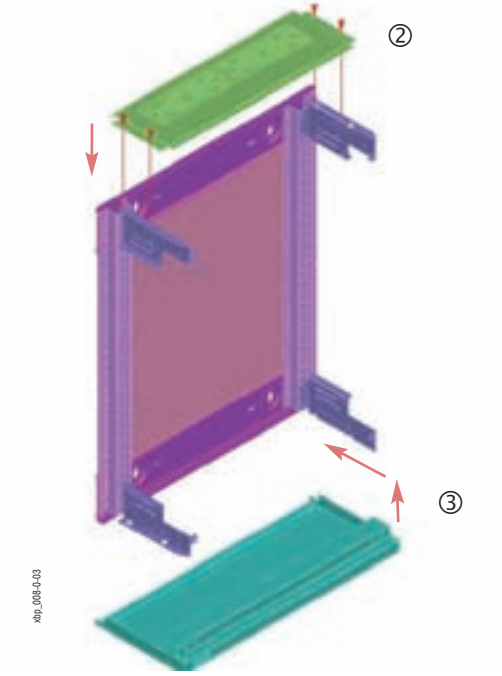

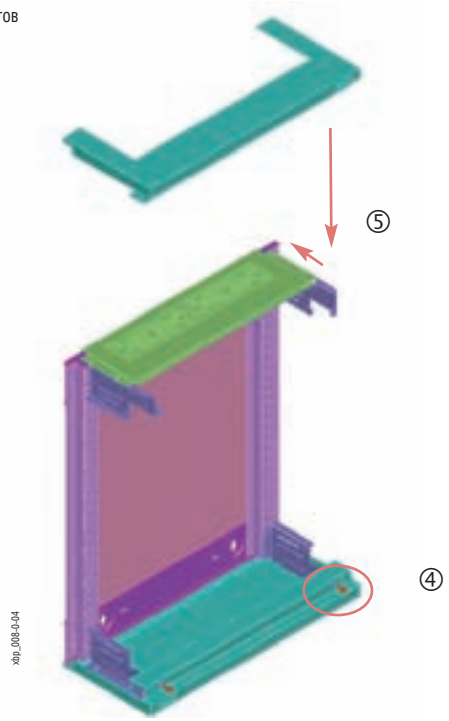

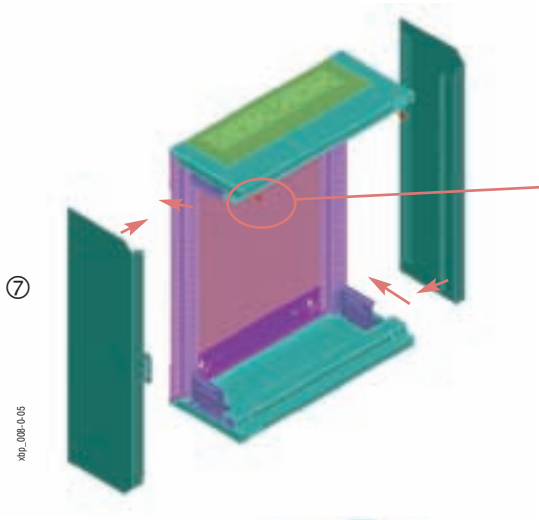

Деталь

⑥

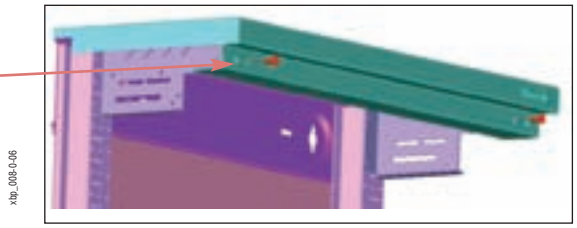

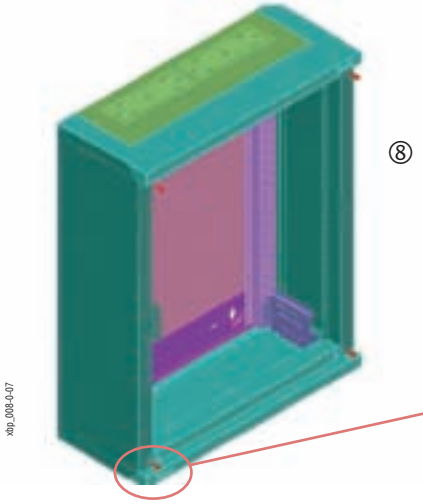

Деталь

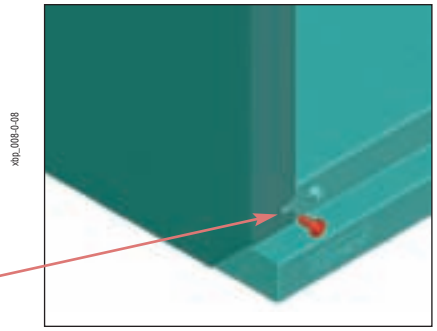

Монтаж шкафа навесного исполнения IP30

Шкаф для инсталляции монтажной рамы BPZ-MSW

С боковой стенкой BPZ-MSW

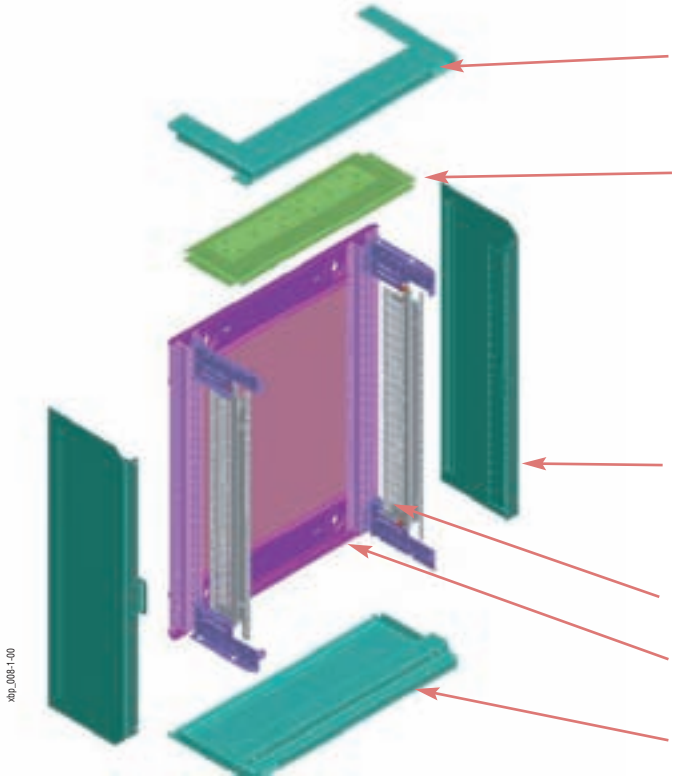

BP-TBP-...-CE

BP-FLP-...-2K
(3 варианта)

BPZ-SP-...-MSW
(предназначено для использования BPZ-MSW)

BPZ-MSW-...

BP-MF-...

BP-TBP-...
(2 варианта)

Процедура монтажа:

1. Монтаж угловых стоек BPZ-CTS-L на заднюю раму BP-MF. Угловые стойки BPZ-CTS-L являются составной частью поставки монтажной рамы BP-MF.

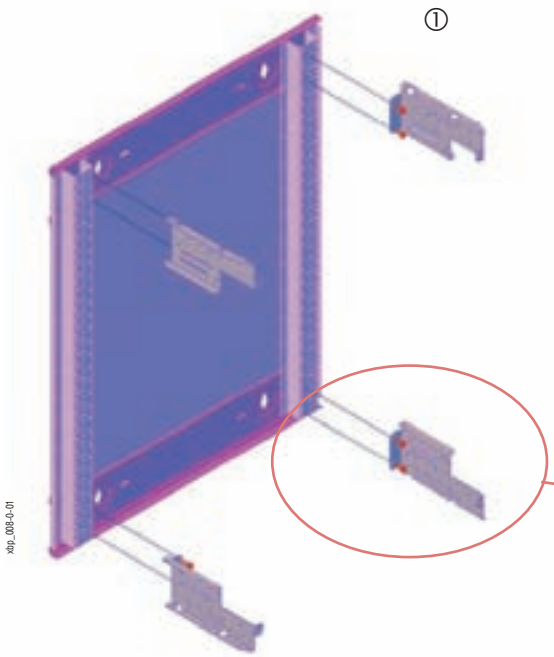

Деталь

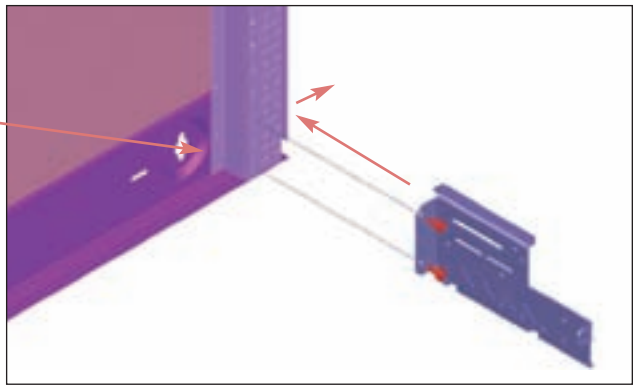

2. Предварительное завинчивание винта, образующего нижний ухват для рамы BPZ-MSW
3. Установка рамы BPZ-MSW на нижние ухваты
4. Опрокидывание рамы BPZ-MSW в правильную позицию
5. Арретирование рамы винтом верхнего ухвата
6. Монтаж фланцевой панели BP-FLP на угловые стойки BPZ-CTS-L
7. Монтаж верхней / нижней панели без возможности ввода кабелей (если она используется)
8. Крепление верхней / нижней панели без вводов кабелей в угловые стойки BPZ-CTS-L при помощи винтов
9. Комплектация фланцевой панели с верхней / нижней панелью

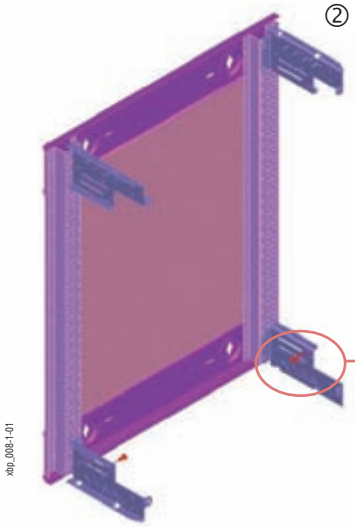

Деталь

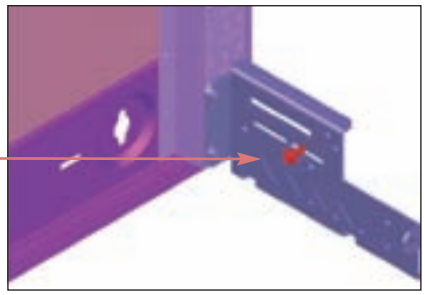

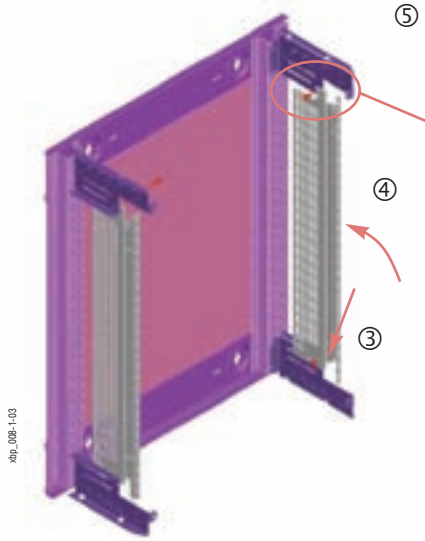

Деталь

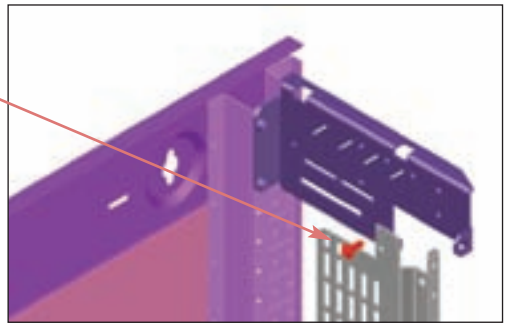

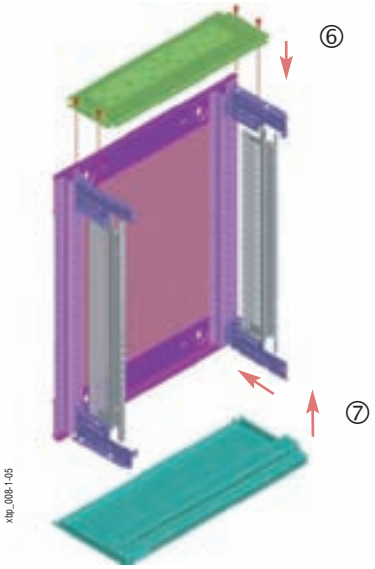

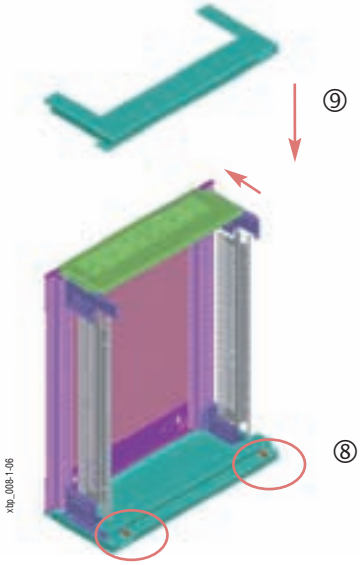

10. Крепление верхней / нижней панели с кабельными вводами в угловые стойки BPZ-CTS-L при помощи винтов
11. Монтаж боковых панелей BPZ-SP-MSW
12. Арретирование боковых панелей BPZ-SP-MSW

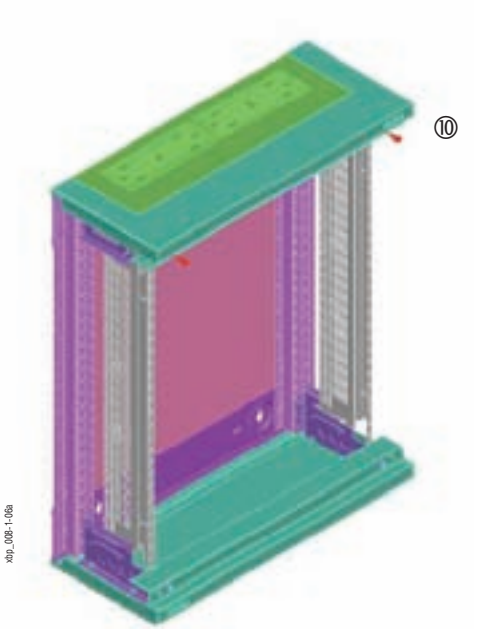

11

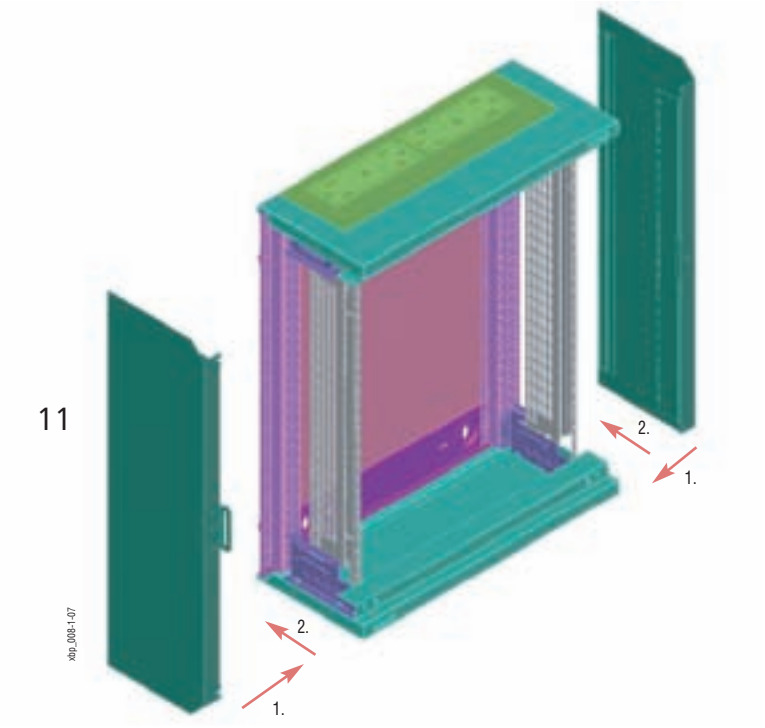

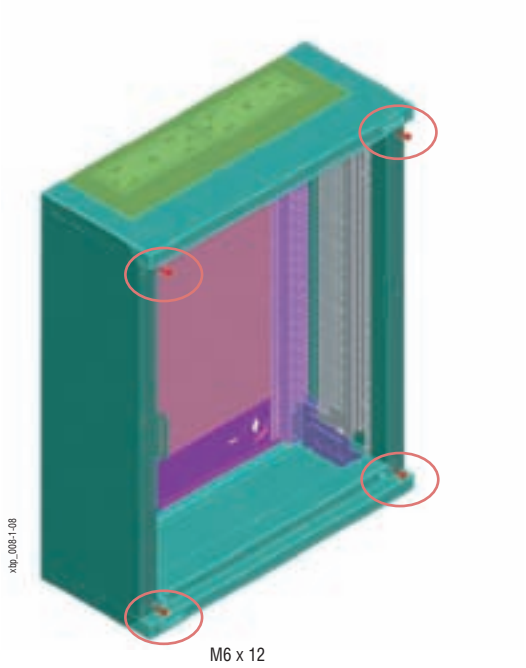

12

Деталь

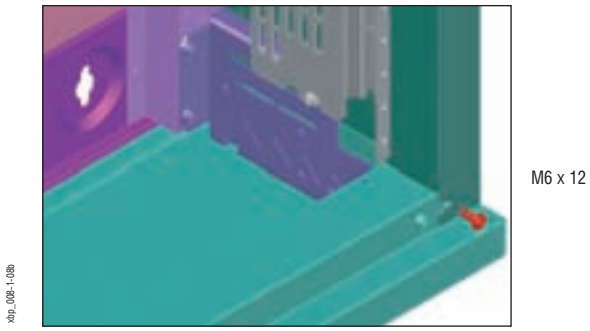

Нулевая позиция для монтажа лицевых панелей

- Определяет нижнюю грань первой нижней лицевой панели
- При стандартной высоте лицевых панелей 150 мм центр первой нижней приборной рейка расположен 75 мм над нулевой позицией

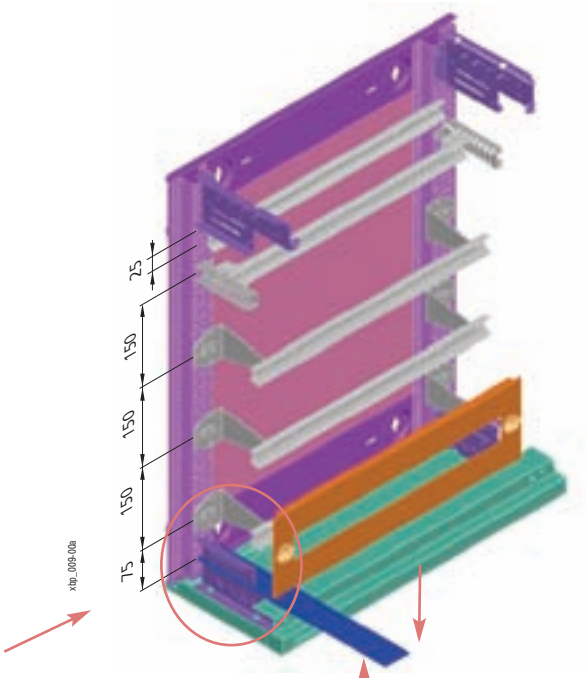

Деталь

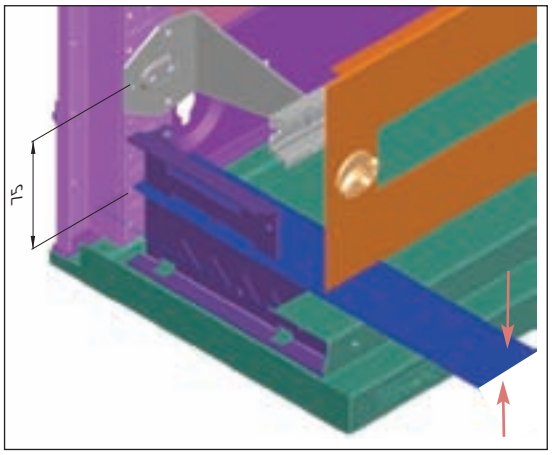

Нулевой уровень для монтажа приборных реек
и монтажных панелей (второе отверстие снизу). Определяет нижнюю грань первой нижней лицевой панели.

Монтаж приборных реек

I. Задний монтаж на раму

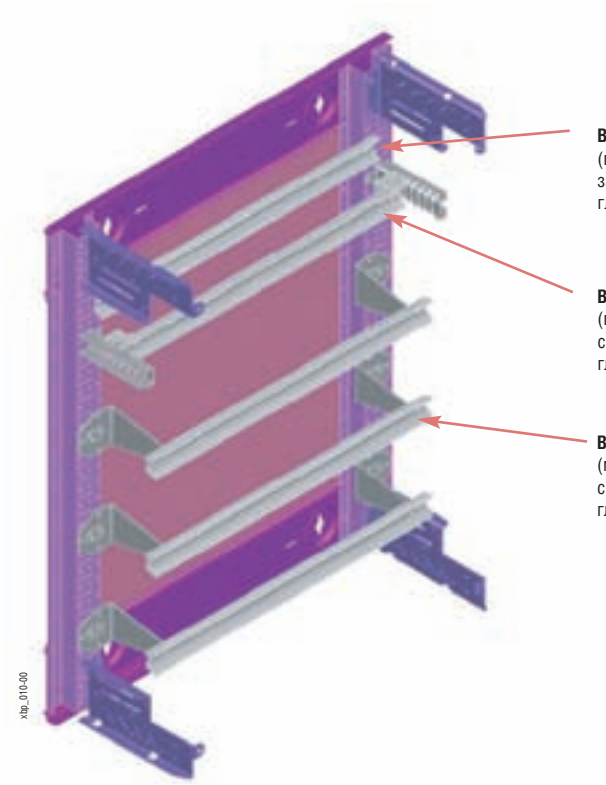

BPZ-DINR...
(монтаж прямо на заднюю раму, макс. глубина)

BPZ-DINR...-T
(монтаж на стойку с регулируемой глубиной)

BPZ-DINR...-B
(монтаж на стойку с нерегулируемой глубиной)

II. Монтаж на боковые стенки BPZ-MSW

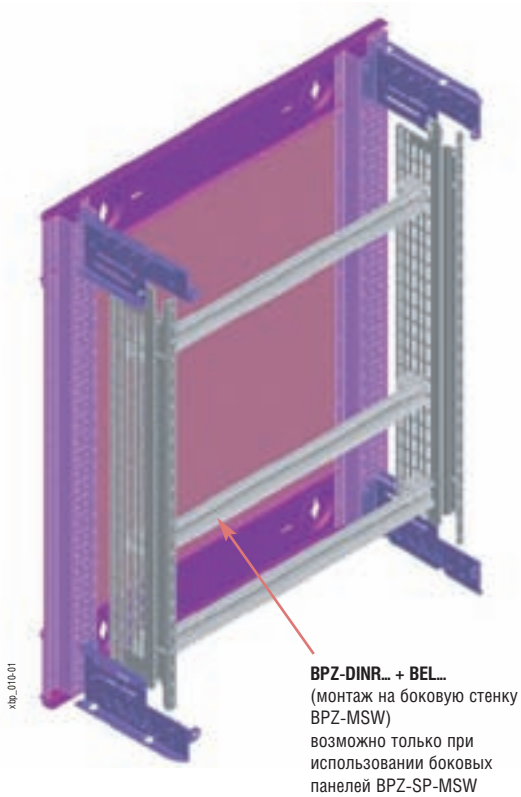

BPZ-DINR... + BEL...
(монтаж на боковую стенку BPZ-MSW)
возможно только при использовании боковых панелей BPZ-SP-MSW

Обзор типов и артикулов на странице 68

Монтаж боковой стенки BPZ-MSW

Процедура монтажа:

1. Крепление винтов для нижнего захвата
2. Установка боковой стенки BPZ-MSW на нижний захват
3. Опрокидывание боковой стенки в правильную позицию
4. Крепление винтом, образующим верхний ухват
5. Затяжка винта нижнего ухвата

Примечания:

- Как правило, монтируется комплектная монтажная рама с приборами (2 боковые стенки, приборные рейки, приборы)

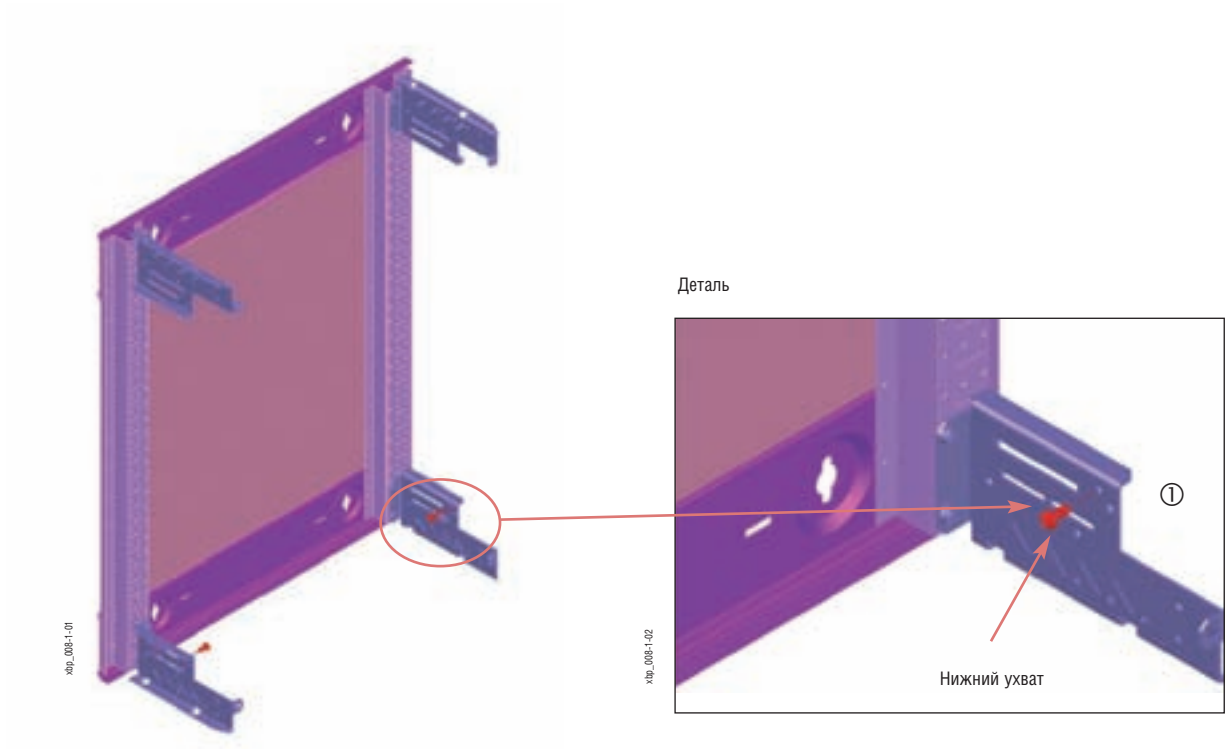

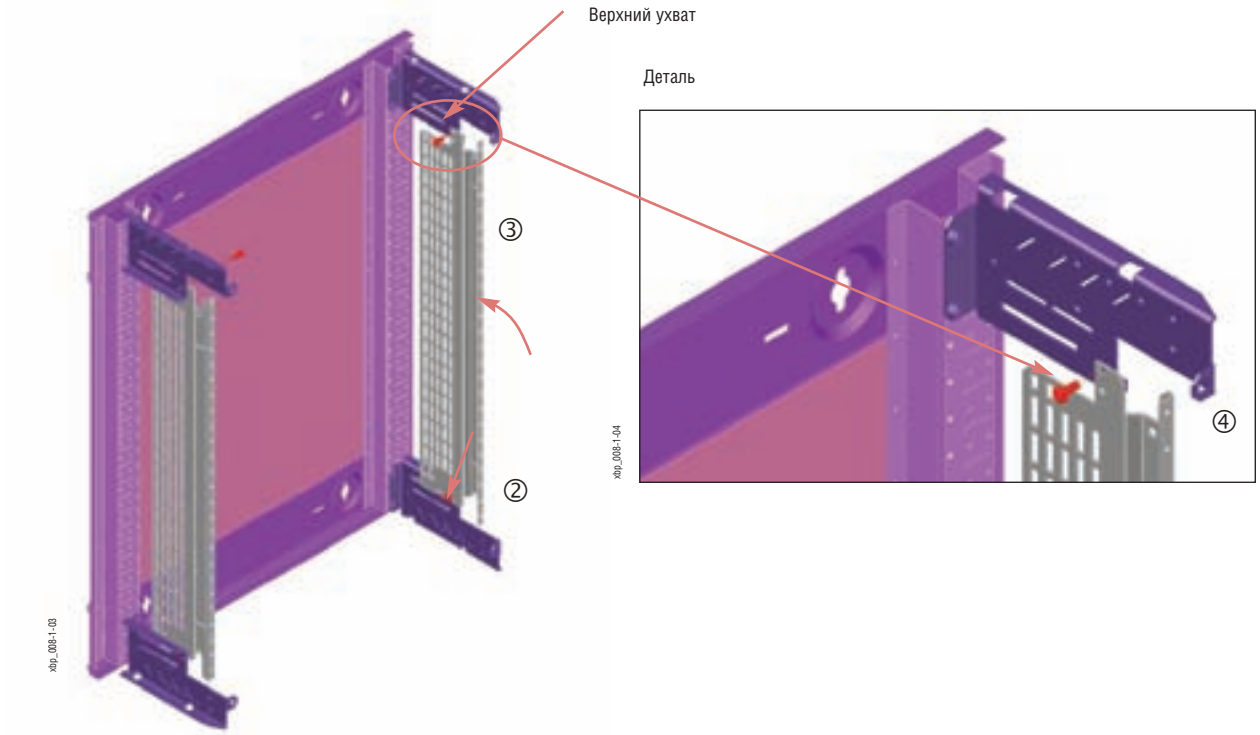

Обзор типов и артикулов на странице 65

Дверь из листовой стали BP-DS

- Монтаж спереди
- Быстрый монтаж и снятие двери
- Правое или левое открывание
- Угол открывания 167°
- Одноточечный поворотный замок
- Материал: листовая сталь, полиэфирная порошковая окраска RAL 7035
  толщина 1 мм
- Комплект поставки: 1 дверь, комплект для заземления

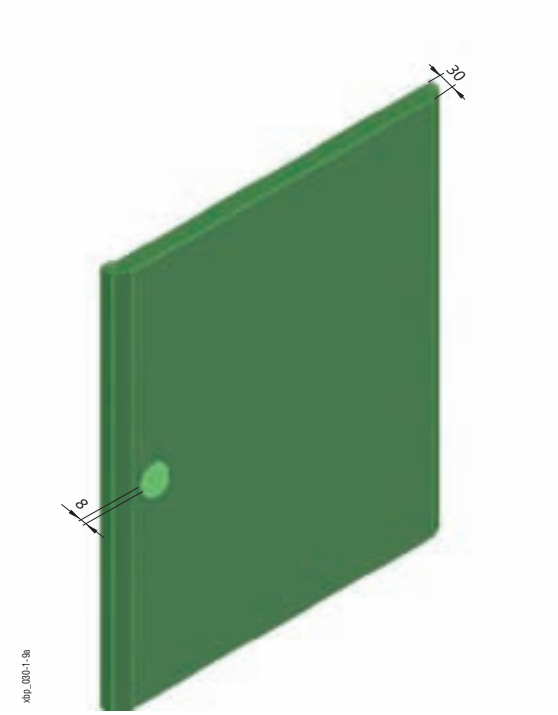

Дверь со стеклом (из листовой стали) BP-DT

- Монтаж спереди
- Быстрый монтаж и снятие двери
- Правое или левое открывание
- Угол открывания 167°
- Одноточечный поворотный замок
- Материал: листовая сталь, полиэфирная порошковая окраска RAL 7035
  толщина 1 мм (листовая сталь)
  толщина 2 мм (органическое стекло)
- Комплект поставки: 1 дверь, комплект для заземления

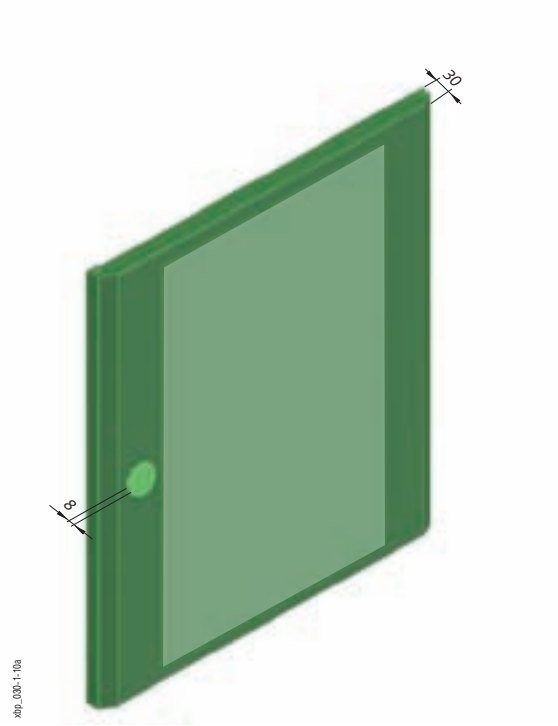

Обзор типов и артикулов на странице 56

Монтаж двери BP-DS

Процедура монтажа:

1. Монтаж защелки замка на соответствующую сторону (комплект поставки боковых панелей)
2. Вставка двери в правильную позицию при угле открывания приблизительно 90°
3. Вставка пальцев петель
4. Арретирование пальцев в пластиковом держателе

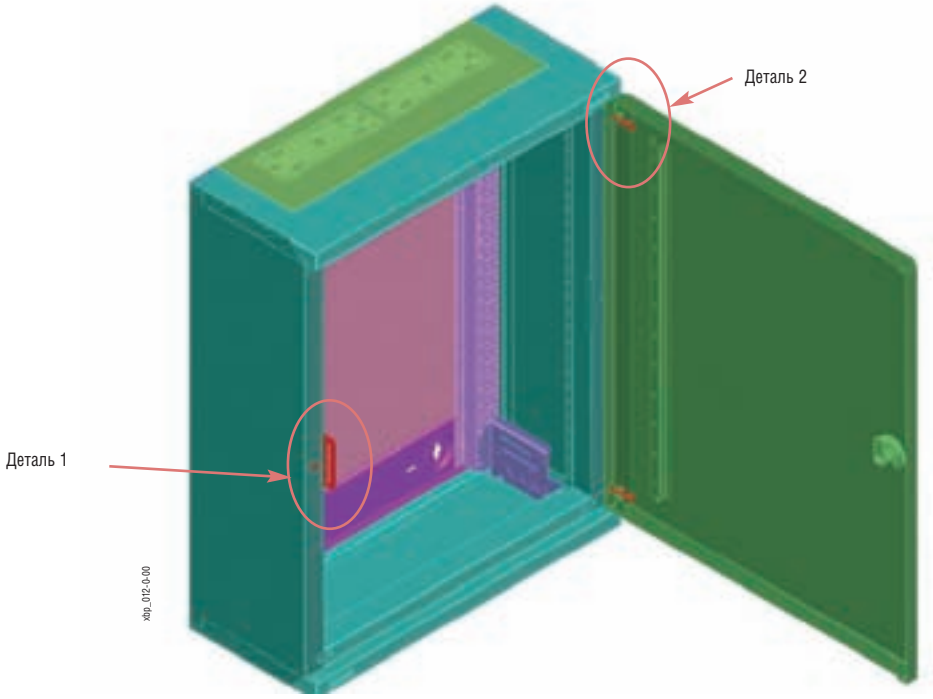

Деталь 1

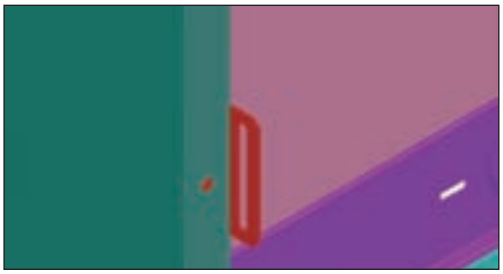

①

Деталь 2

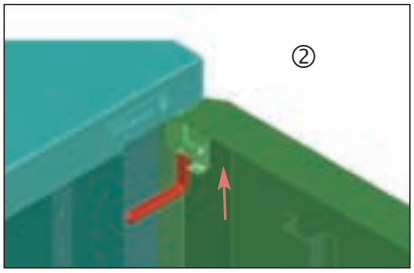

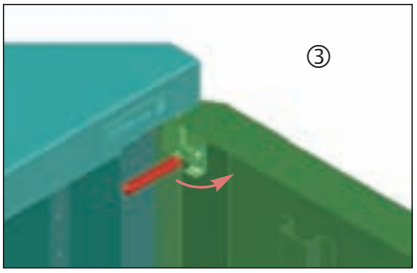

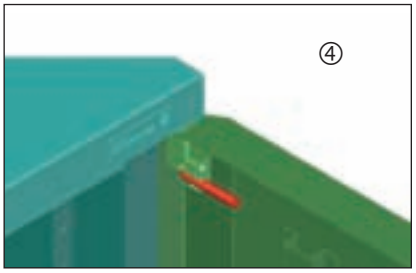

Горизонтальные / промежуточные соединительные комплекты BP-MFL

- Для взаимного монтажа распределительных щитов один над другим
- Для шкафов навесного исполнения IP30
- Можно комбинировать с BP-MSL для крестообразного соединения шкафов
- Материал: листовая сталь, полиэфирная порошковая окраска, RAL 7035
- Комплект поставки: 1 горизонтальный / промежуточный соединительный комплект,
  2 монтажные элемента, крепежные детали

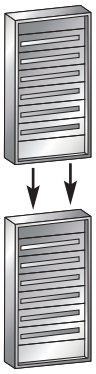

Процедура монтажа:

- Для пары соединенных шкафов используется только один комплект верхней / нижней панели

1. Размещение монтажных рам BP-MF в правильную позицию
2. Ослабление винтов угловых стоек BPZ-CTS-L на сторонах вблизи соединения шкафов
3. Установка монтажных элементов на ослабленные винты

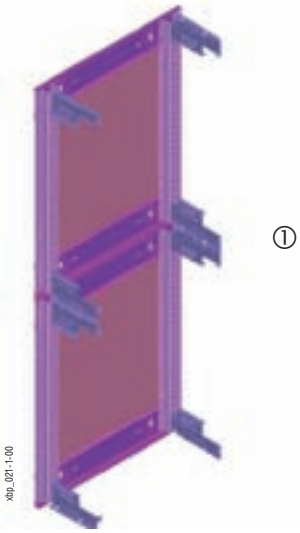

①

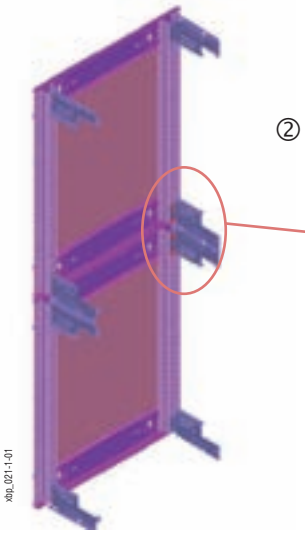

②

Деталь

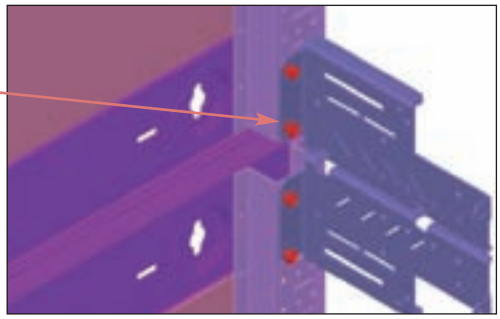

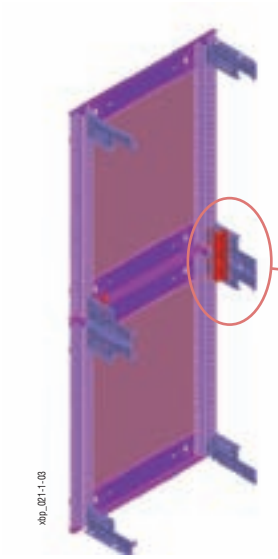

③

Деталь

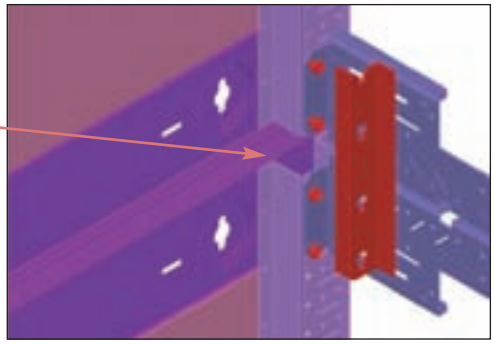

Обзор типов и артикулов на странице 57

4. Затяжка крепежных винтов
5. Монтаж соединительного элемента
6. Крепление соединительного элемента
7. Монтаж верхней и нижней панели BP-TBP
8. Монтаж боковых панелей BP-SP, BPZ-SP-MSW
9. Монтаж двери BP-DS

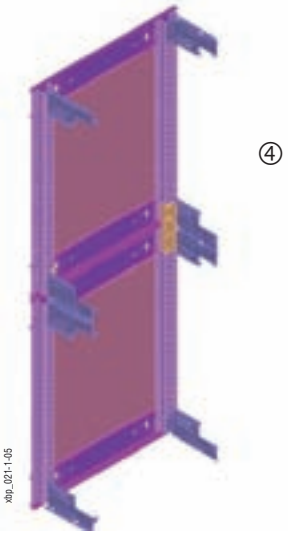

④

Деталь

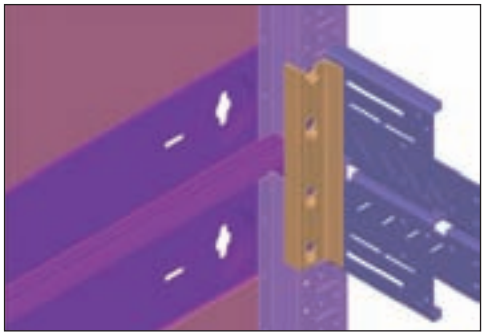

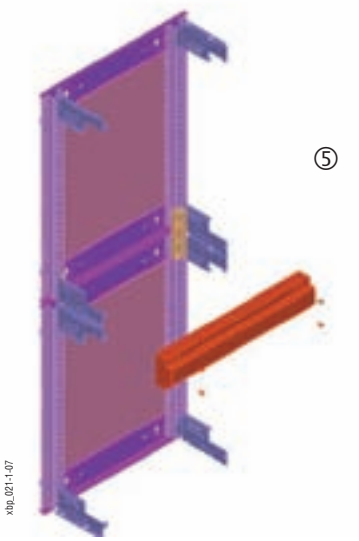

⑤

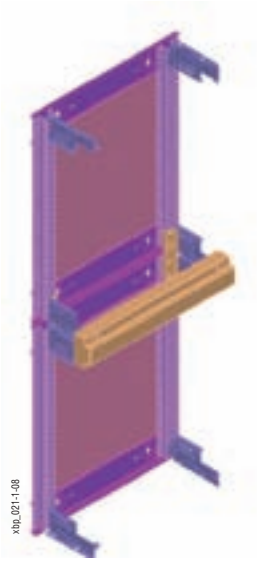

⑥

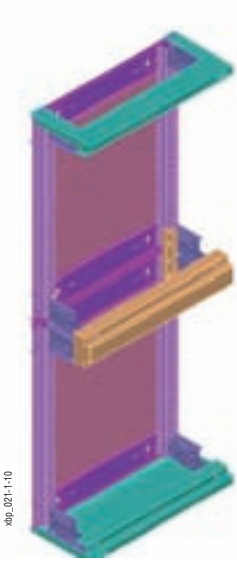

⑦

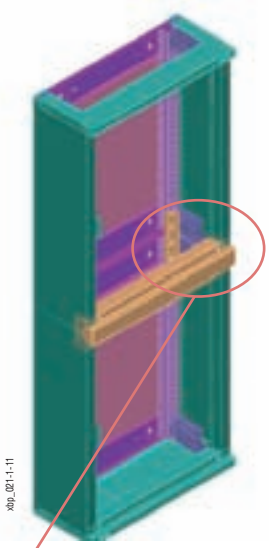

⑧

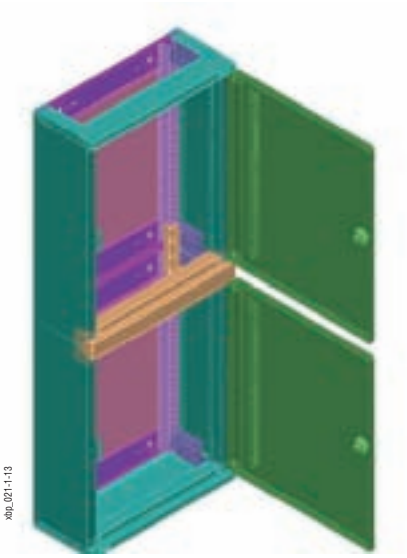

⑨

Деталь

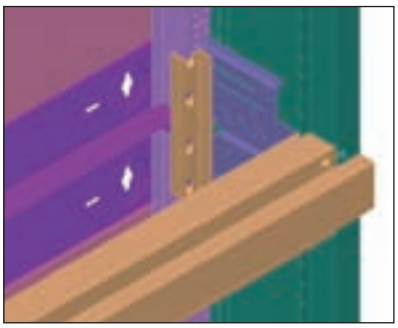

Вертикальные / промежуточные соединительные комплекты BP-MSL

- Для монтажа распределительных щитов рядом друг с другом (параллельно)
- Можно комбинировать с BP-MFL для крестообразной комбинации шкафов
- Материал: листовая сталь, полиэфирная порошковая окраска RAL 7035
- Комплект поставки: 1 вертикальный / промежуточный соединительный комплект,
  2 монтажные элемента, крепежные детали

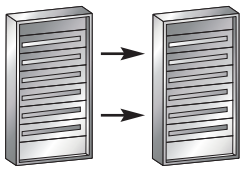

Процедура монтажа:

- Процедура идентичная, как для BP-MSL, так и для BP-MSL-MSW
- Для пары шкафов используется только один комплект боковых панелей BP-SP, BPZ-SP-MSW

1. Размещение монтажных рам BP-MF в правильную позицию
2. Предварительное завинчивание крепежных винтов
3. Установка монтажных элементов
4. Затяжка крепежных винтов

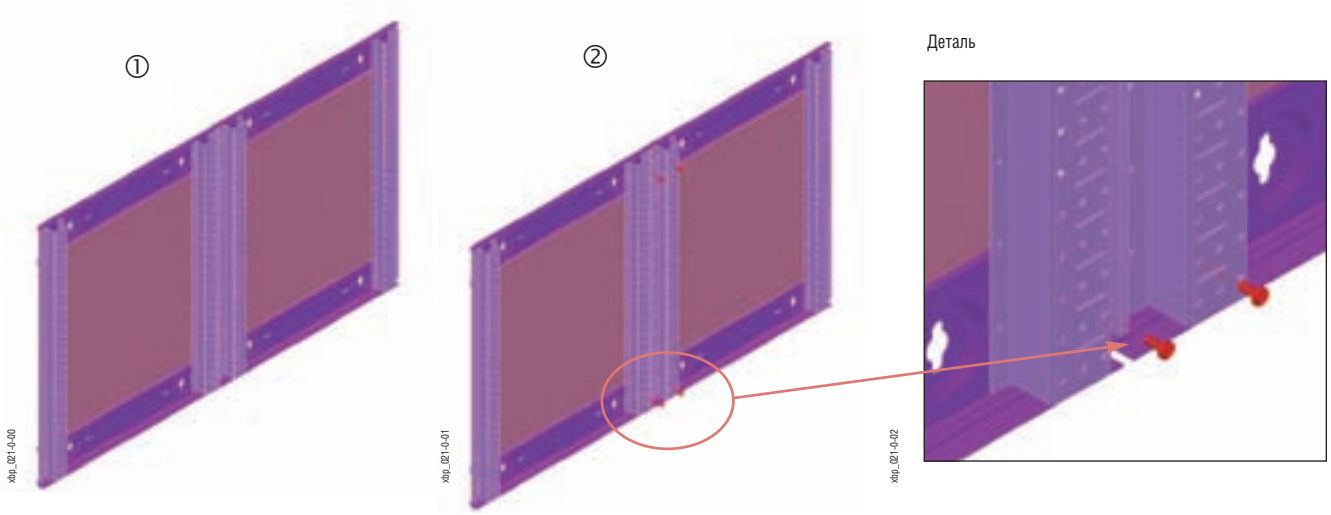

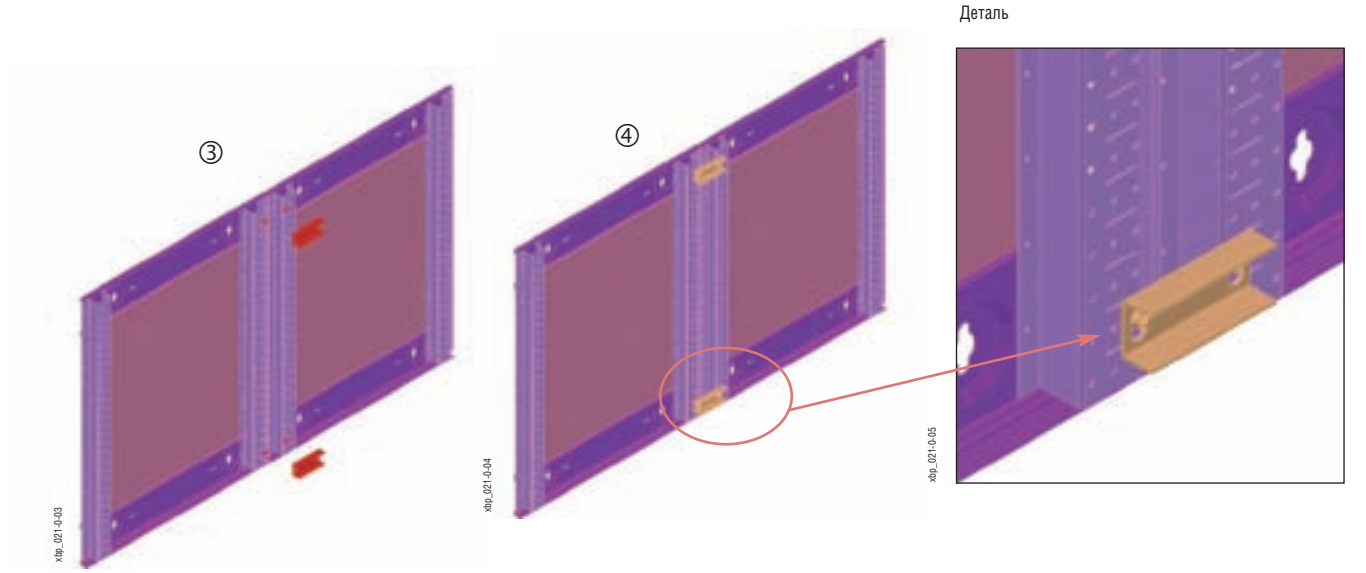

Обзор типов и артикулов на странице 57

5. Монтаж угловых стоек BPZ-CTS-L (составная часть поставки монтажной рамы BP-MF).
6. Монтаж верхних и нижних панелей BP-TBP
7. Предварительное завинчивание крепежных винтов соединительного элемента
8. Установка защитного элемента
9. Крепление защитного элемента

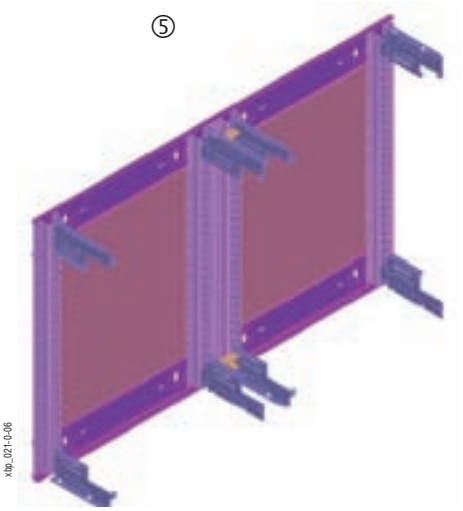

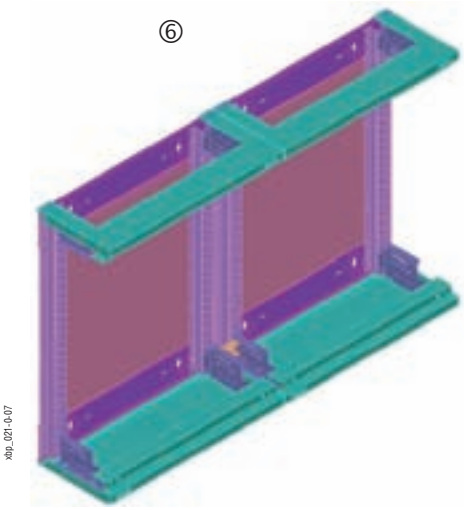

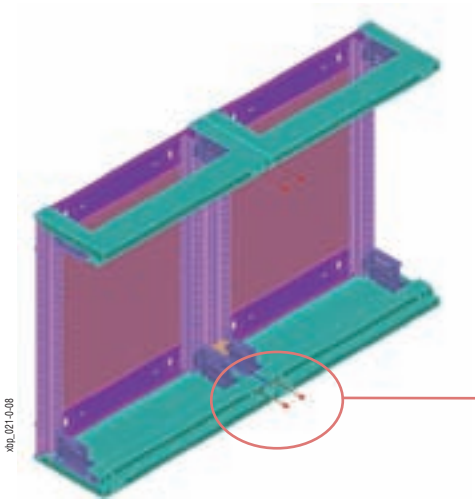

Деталь

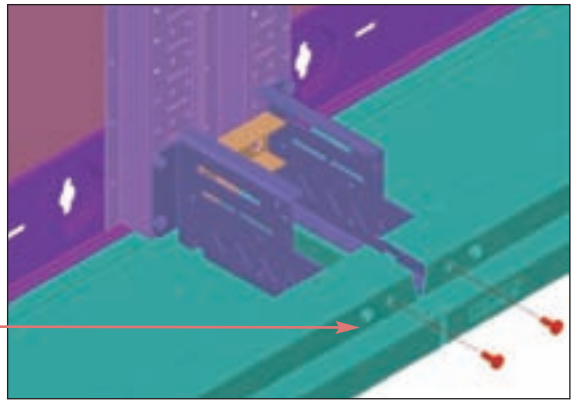

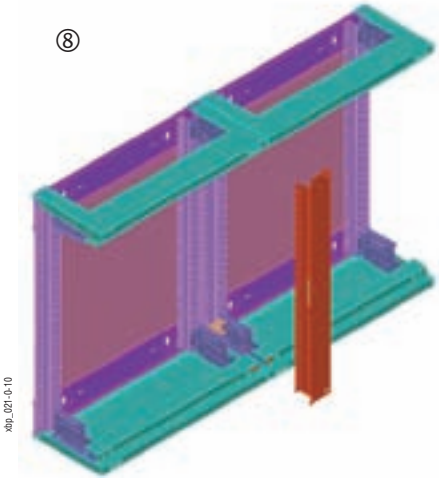

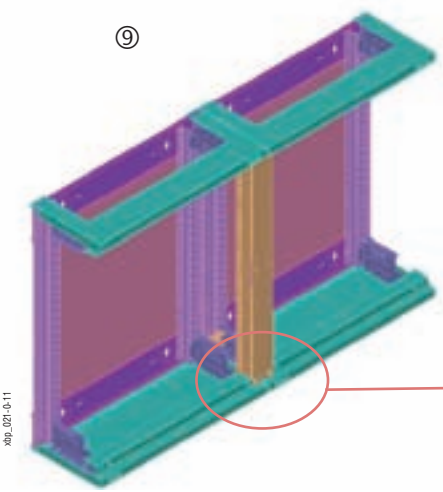

Деталь

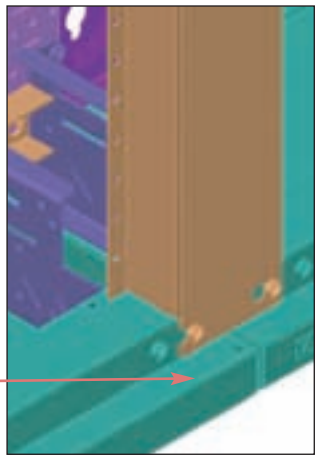

10. Соединенная пара шкафов
11. - 13. Монтаж защелок замков
14. Монтаж дверей
15. Итоговая сборка шкафов. Для сохранения максимального угла открывания у обоих шкафов должно быть противоположное направление открывания двери.

10

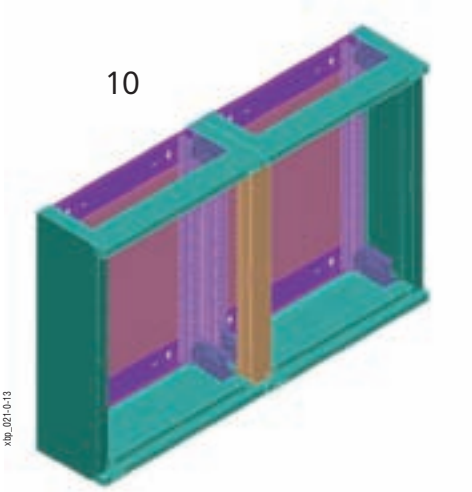

xbp_021-0-13

11

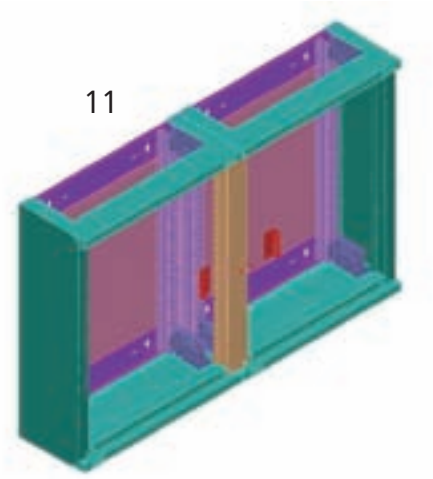

xbp_021-0-14

12

Деталь

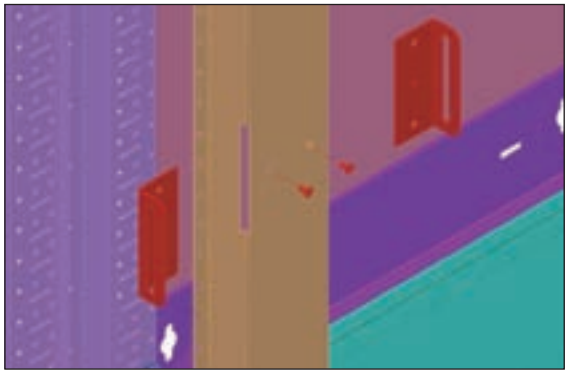

xbp_021-0-15

13

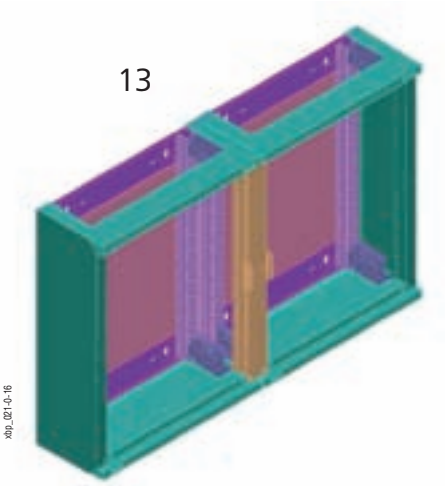

xbp_021-0-16

14

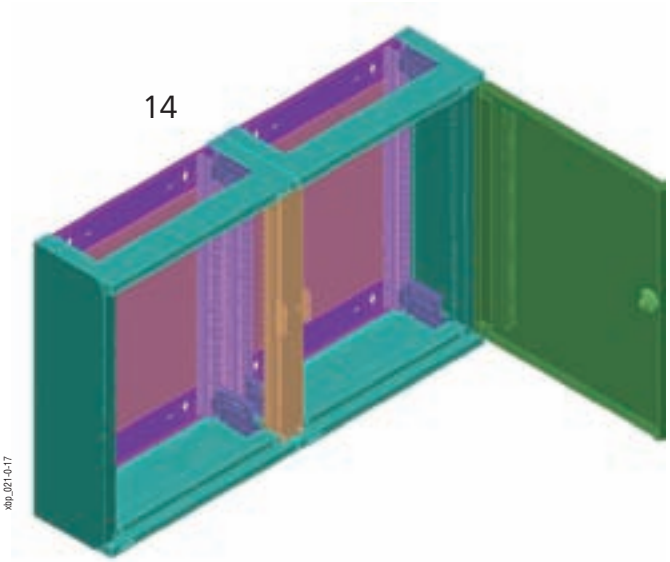

xbp_021-0-17

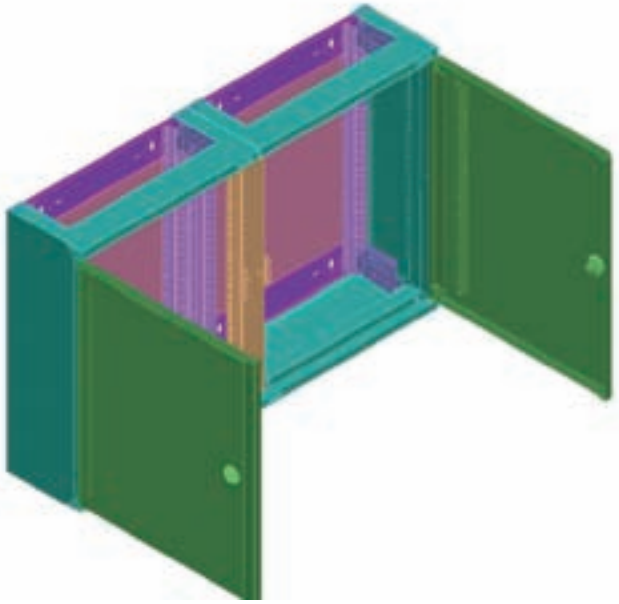

xbp_021-0-18

Распределительные щиты навесного исполнения BPM-O...

- Отличная стабильность благодаря сварной конструкции
- Заземленная стальная обшивка
- Большое пространство для проводки кабелей
- Вариабельная внутренняя компоновка с / без внутренней монтажной рамы
- Структурированная, многоуровневая конструкция для простого доступа во время инсталляции
- Простое изменение открывания двери правое / левое

Технические данные

Электрические:

Исполнение согласно	EN 60439-1/3, EN 62208
Класс защиты	I
Степень защиты	IP54
Номинальное напряжение	415 В AC / 50 Гц
Номинальный ток	630 A
в зависимости от используемых блоков клемм	
Заземление	
Задняя стенка	Резьбовая шпилька M8
Дверь	Резьбовая шпилька M6

Макс. потеря мощности (Вт) для всех приборов в распределит. щите при температуре окружающей среды 35 °C:

Высота / ширина [мм]	400	600	800	1000	1200
460	79	108	137	–	–
760	109	143	153	–	–
1060	109	143	196	272	–
1260	117	165	244	304	383
1560	134	219	283	375	432

Механические:

Материал	Листовая сталь
Обработка поверхности	Фосфатированием и покрыта полиэфирной порошковой краской
Цвет	Серый RAL 7035
Дверь	Дверь со скрытыми петлями, угол открывания: 100°
Дверной замок	Замок для ключа с двумя прорезями; замок с трехточеч. фиксацией
Ввод кабелей	Панели для кабельных фланцев F3A
Уплотнения	Пеногерметик
Ударопрочность	IK07

Размеры [мм]

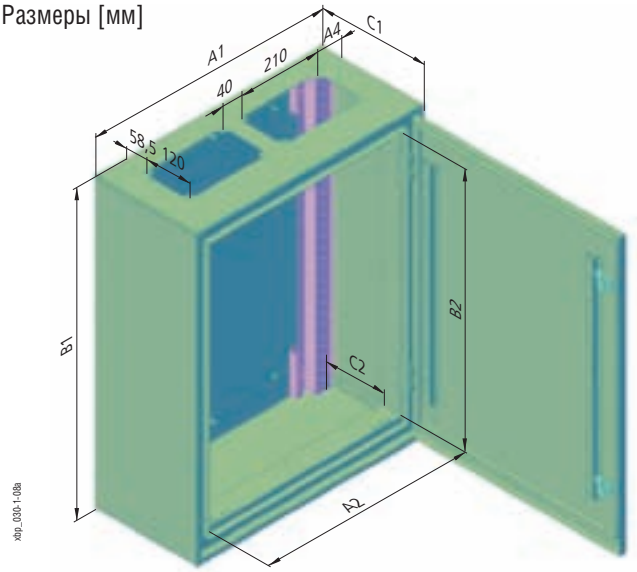

Тип	Наружные размеры			Внутренние размеры (лицевая панель)			Монтажные уголки - шаг отверстий		Вырез для кабелей	Колич. отверстий для фланцев F3A
	Ширина A1	Высота B1	Глубина C1	Ширина A2	Высота B2	Глубина C2	Ширина A3	Высота B3	A4	
BPM-O-400/4	400	460	270	320	350	155	340	500	94	1
BPM-O-400/7	400	760	270	320	650	155	340	800	94	1
BPM-O-400/10	400	1060	270	320	950	155	340	1100	94	1
BPM-O-400/12	400	1260	270	320	1150	155	340	1300	94	1
BPM-O-400/15	400	1560	270	320	1450	155	340	1600	94	1
BPM-O-600/4	600	460	270	520	350	155	540	500	69	2
BPM-O-600/7	600	760	270	520	650	155	540	800	69	2
BPM-O-600/10	600	1060	270	520	950	155	540	1100	69	2
BPM-O-600/12	600	1260	270	520	1150	155	540	1300	69	2
BPM-O-600/15	600	1560	270	520	1450	155	540	1600	69	2
BPM-O-800/4	800	460	270	720	350	155	740	500	44	3
BPM-O-800/7	800	760	270	720	650	155	740	800	44	3
BPM-O-800/10	800	1060	270	720	950	155	740	1100	44	3
BPM-O-800/12	800	1260	270	720	1150	155	740	1300	44	3
BPM-O-800/15	800	1560	270	720	1450	155	740	1600	44	3
BPM-O-1000/10	1000	1060	270	920	950	155	940	1100	144	3
BPM-O-1000/12	1000	1260	270	920	1150	155	940	1300	144	3
BPM-O-1000/15	1000	1560	270	920	1450	155	940	1600	144	3
BPM-O-1200/12	1200	1260	270	1120	1150	155	1140	1300	119	4
BPM-O-1200/15	1200	1560	270	1120	1450	155	1140	1600	119	4

Обзор типов и артикулов на странице 58

Монтаж приборных реек на заднюю раму (без монтажной рамы BPZ-MSW)

- Лицевые панели монтируются на уголки BPZ-FPS (не входят в комплект поставки шкафа BPM-O)
- Сварная конструкция, боковые панели наружной обшивки нельзя демонтировать

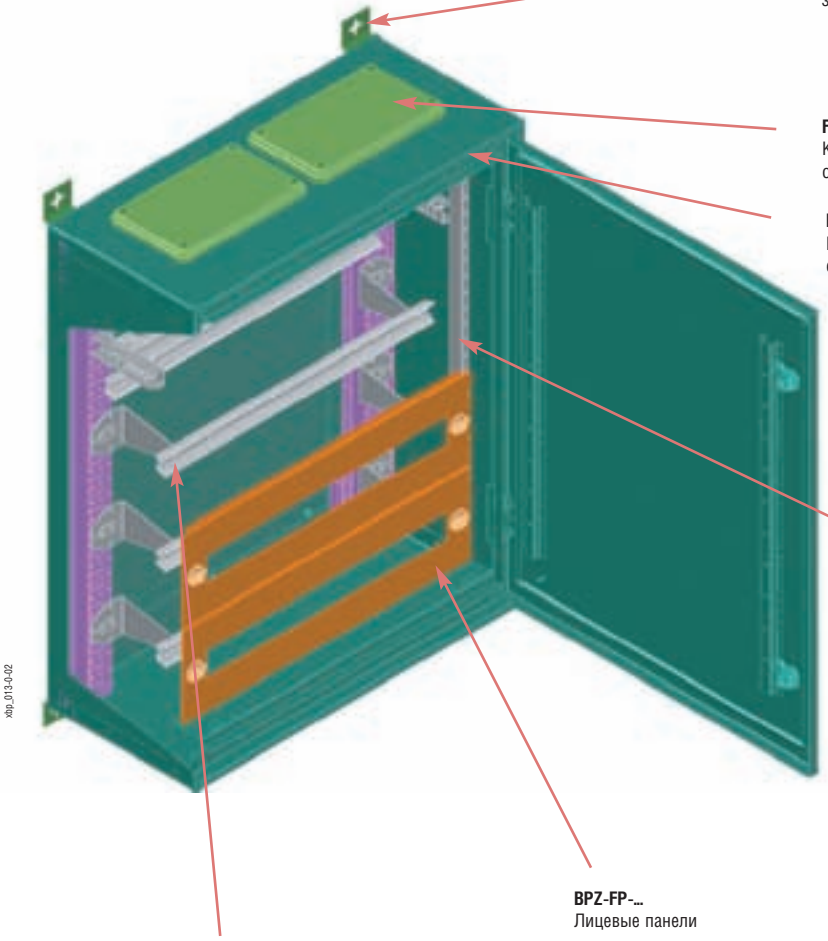

BPZ-WAB
Настенные угловые кронштейны (нужно заказать отдельно)

F3A-...
Кабельные фланцы (нужно заказать отдельно)

BPM-O-...
Шкаф навесного исполнения с дверью, IP54

BPZ-FPS...
Монтажный уголок лицевых панелей

BPZ-FP-...
Лицевые панели

BPZ-DINR...
Приборные рейки, монтированные на стойки на монтажную раму сзади

Монтаж приборных реек с монтажной рамой BPZ-MSW

- Монтаж на угловые стойки BPZ-CTS-L (не входят в комплект поставки шкафа BPM-O)
- Сама процедура монтажа боковых стенок BPZ-MSW та же, как и для исполнения IP30
- Лицевые панели монтируются прямо на BPZ-MSW
- Сварная конструкция, боковые панели наружной обшивки нельзя демонтировать

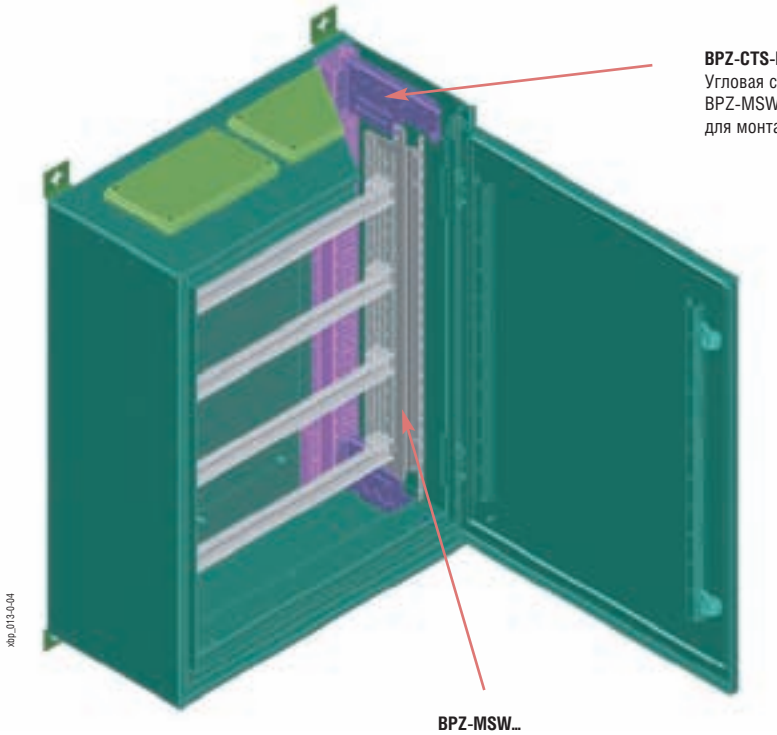

BPZ-CTS-L
Угловая стойка для монтажа боковой стенки BPZ-MSW. Можно использовать так же и для монтажа держателя блоков клемм N/PE.

BPZ-MSW...
Боковые стенки монтажной рамы

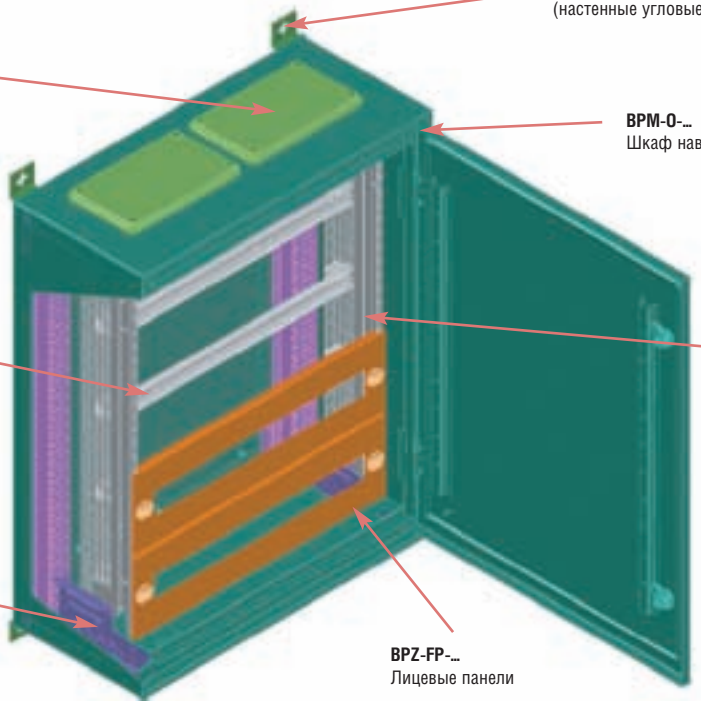

BPZ-WAB
(настенные угловые кронштейны)

F3A-...
Кабельные фланцы

BPM-O-...
Шкаф навесного исполнения с дверью, IP54

BPZ-DINR...
Приборные рейки
... монтированные
на боковую стенку

BPZ-MSW...
Боковые стенки монтажной рамы

BPZ-CTS-L
Угловая стойка
для монтажа боковой
стенки BPZ-MSW.
Можно использовать
так же и для монтажа
держателя блоков
клемм N/PE.

BPZ-FP-...
Лицевые панели

Нулевая позиция для монтажа лицевых панелей

• Определяет нижнюю грань первой нижней лицевой панели

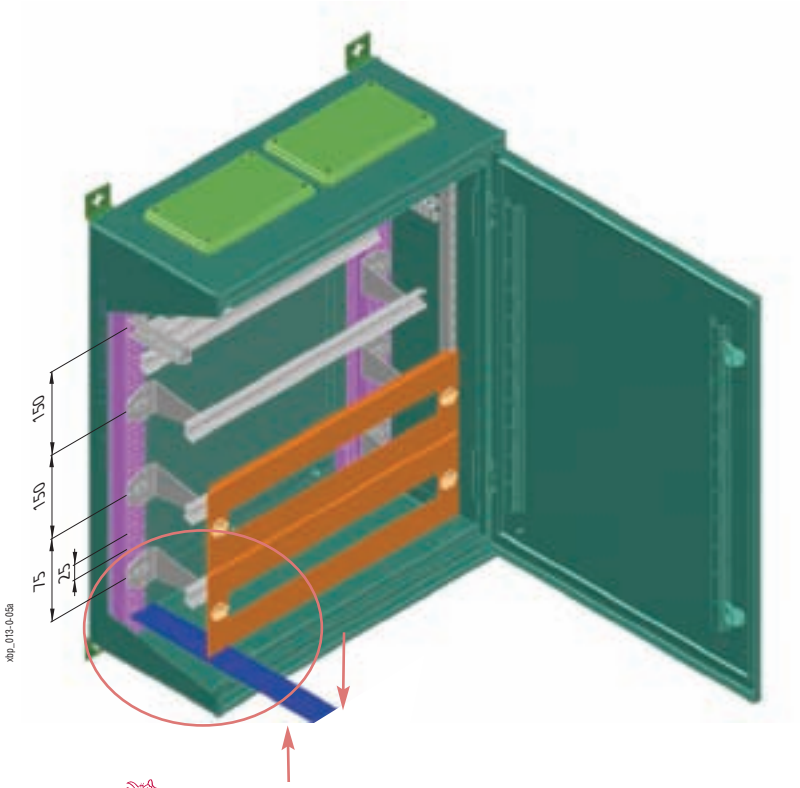

Нулевая позиция для монтажа приборных реек и лицевых панелей (второе отверстие снизу). Определяет нижнюю грань нижней лицевой панели.

Деталь

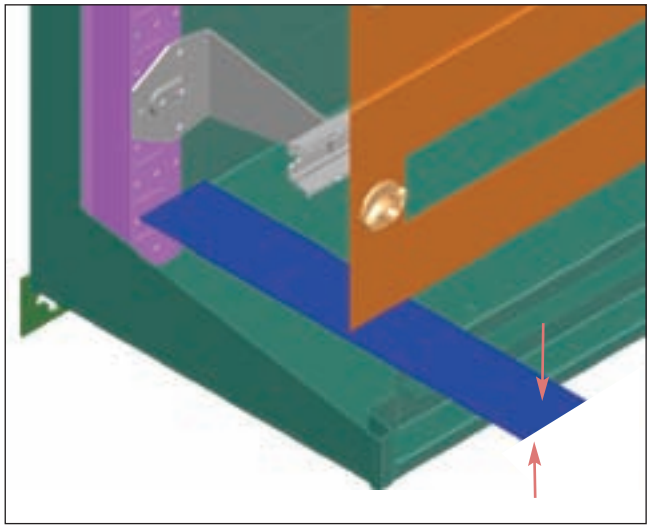

Изменение направления открывания двери

Процедура монтажа:

1. Открывание двери (угол открывания приблизительно 90°)
2. Снятие шарнирных пальцев
3. Снятие двери
4. Демонтаж петель и винтов с другой стороны
5. Монтаж петель в другую сторону и винтов на первоначальное место (это необходимо для сохранения IP54)
6. Поворот двери
7. Установка двери
8. Вставка шарнирных пальцев

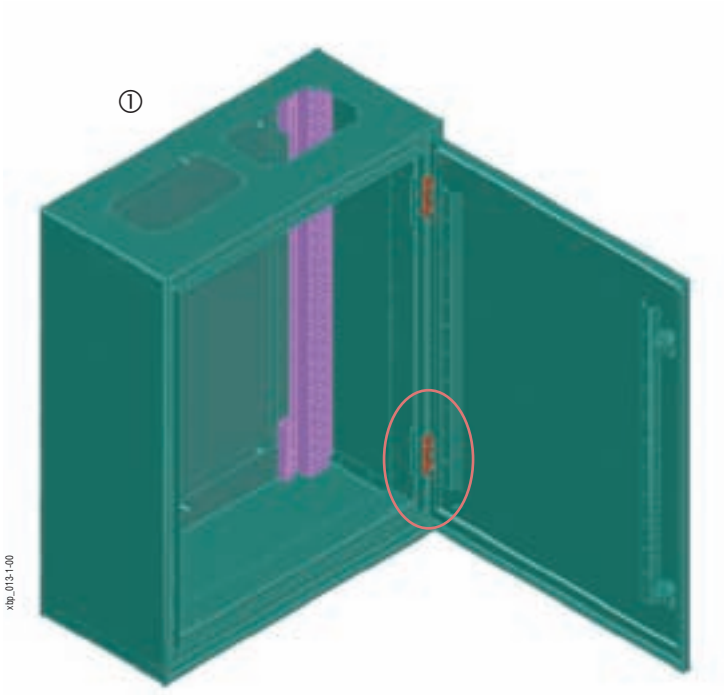

Деталь

②

Деталь

⑧

③, ④

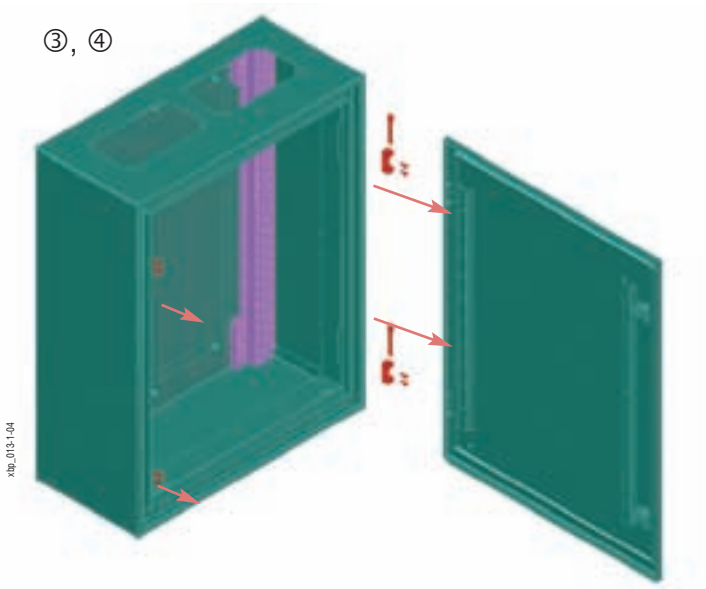

⑤, ⑥, ⑦

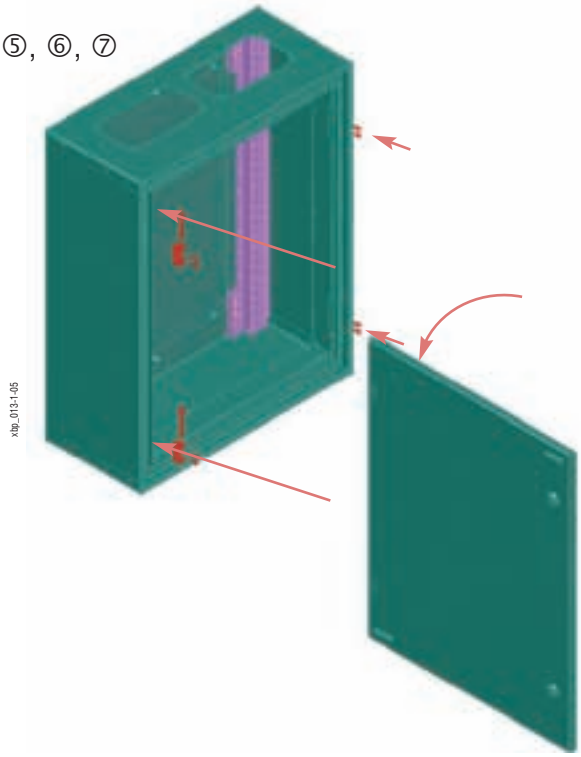

Напольные распределительные щиты BP-F

- Заземленная обшивка из металлического листа
- Сварная конструкция гарантирует отличную стабильность
- Большое пространство для проводки кабелей
- Вариабельная внутренняя компоновка с / без внутренней монтажной рамы
- Простое изменение открывания двери правое / левое

Технические данные

Электрические:

Исполнение согласно	EN 60439-1/3, EN 62208
Класс защиты	I
Степень защиты	IP30
Номинальное напряжение	415 В AC / 50 Гц
Номинальный ток	1200 A
в зависимости от использованных блоков клемм	
Заземление	
Основная рама	Резьбовая шпилька M8
Дверь	Резьбовая шпилька M6

Макс. потеря мощности (Вт) для всех приборов в распределит. щите при температуре окружающей среды 35 °C:

Высота / ширина [мм]	400	600	800	1000	1200
1760	168	252	347	412	474
2060	202	293	379	445	519

Механические:

Материал	Листовая сталь, толщина 1 мм
Обработка поверхности	Фосфатированием и покрытием полиэфирной порошковой краской
Цвет	Серый RAL 7035
Дверь	Дверь со скрытыми петлями Дверь можно демонтировать при открывания на угол более 90° Угол открывания 167°
Замок двери	Пластиковый поворотный замок; замок с трехточечной фиксацией (для 40 мм вставок замка)
Ввод кабелей	Различные типы панелей позволяют ввод кабелей снизу и / или сверху. Шкафы с дверью стандартно содержат панели с протыкаемыми кабельными фланцами. У шкафов без двери глухие панели. Могут быть заменены панелями BP-TBP..
Ударопрочность	IK07

Размеры [мм]

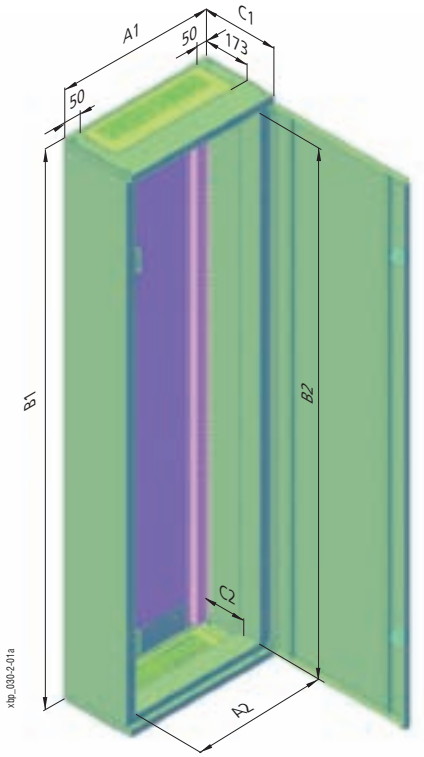

Тип	Наружные размеры			Внутренние размеры		
	Ширина A1	Высота B1	Глубина C1 без двери / с дверью	Ширина A2	Высота B2	Глубина C2
BP-F-400/17/3	400	1760	286,5 / 300	320	1650	155
BP-F-400/20/3	400	2060	286,5 / 300	320	1950	155
BP-F-600/17/3	600	1760	286,5 / 300	520	1650	155
BP-F-600/20/3	600	2060	286,5 / 300	520	1950	155
BP-F-800/17/3	800	1760	286,5 / 300	720	1650	155
BP-F-800/20/3	800	2060	286,5 / 300	720	1950	155
BP-F-1000/17/3	1000	1760	286,5 / 300	920	1650	155
BP-F-1000/20/3	1000	2060	286,5 / 300	920	1950	155
BP-F-1200/17/3	1200	1760	286,5 / 300	1120	1650	155
BP-F-1200/20/3	1200	2060	286,5 / 300	1120	1950	155

Обзор типов и артикулов на странице 60

Стальная дверь BPZ-DS

- Монтаж спереди шкафа
- Быстрый монтаж и демонтаж двери
- Правое или левое открывание
- Угол открывания 167°
- Одноточечный поворотный замок, замок с трехточечной фиксацией для 40 мм вставок замка
- Материал: листовая сталь, полиэфирная порошковая окраска RAL 7035
  толщина 1 мм
- Комплект поставки: 1 дверь, 1 комплект для заземления
- Процедура монтажа или изменение направления открывания двери та же, как и для шкафов навесного исполнения

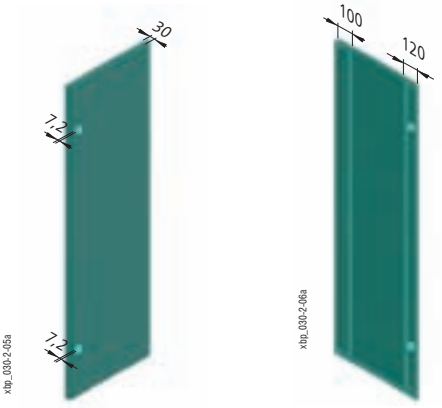

Стальная дверь со стеклом BPZ-DT

- Монтаж спереди шкафа
- Быстрый монтаж и демонтаж двери
- Правое или левое открывание
- Угол открывания 167°
- Одноточечный поворотный замок, замок с трехточечной фиксацией для 40 мм вставок замка
- Материал: листовая сталь, полиэфирная порошковая окраска RAL 7035
  толщина 1 мм
  4 мм закаленное безопасное стекло
- Комплект поставки: 1 дверь, 1 комплект для заземления
- Процедура монтажа или изменение направления открывания двери та же, как и для шкафов навесного исполнения

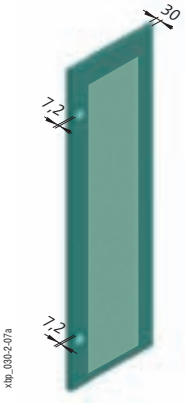

Процедура поворота ручки замка с трехточечной фиксацией при изменение направления открывания двери

1. Демонтаж стержней – демонтаж из шпингалетного механизма замка
2. Демонтаж стержней – вынимание из крепежных петлей

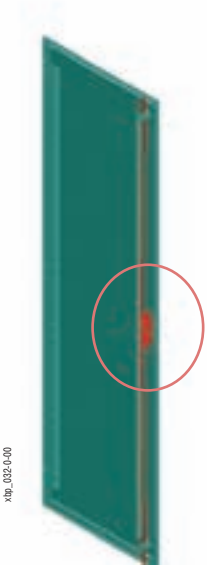

Деталь

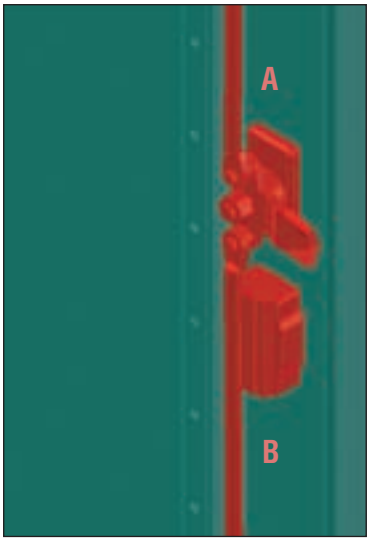

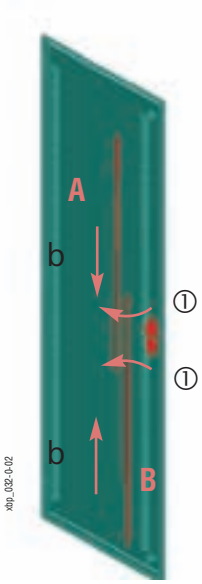

Обзор типов и артикулов на страницах 61 - 62

3. Демонтаж защелки и снятие самой поворотной ручки
4. Разворот ручки и ее инсталляция, включая прикрепление защелки
5. Монтаж стержней – зацепление в крепежные петли
6. Монтаж стержней – вставка в шпингалетный механизм замка

Примечание: стержни не одинаковые, необходимо уделить внимание их правильному размещению (стержни длиной A и B)

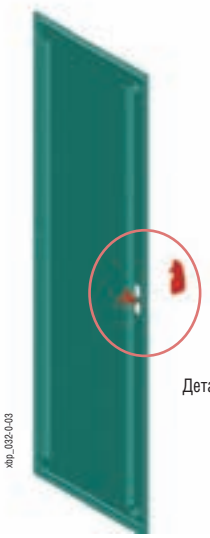

③

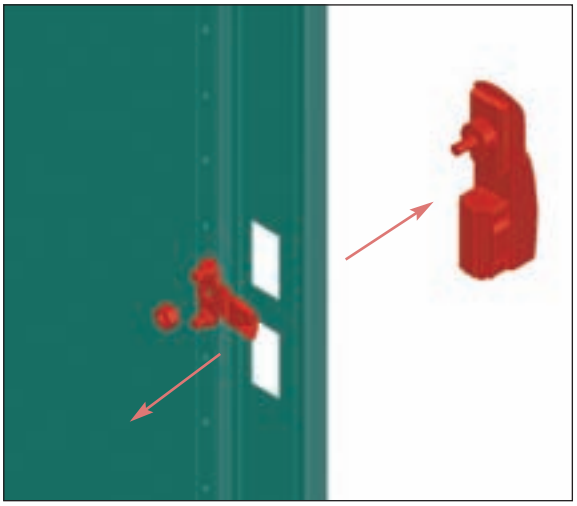

④

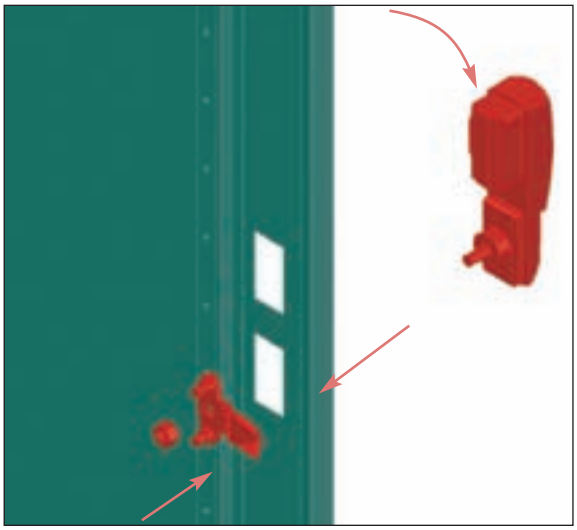

⑤

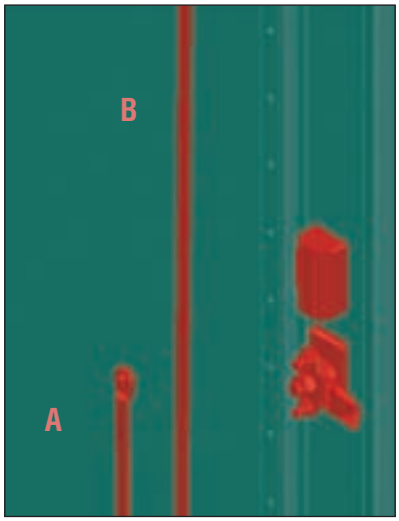

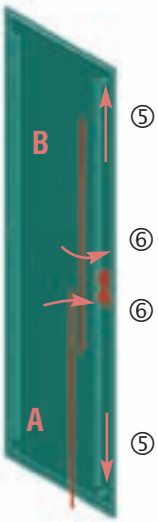

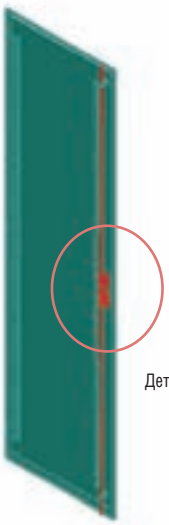

⑥

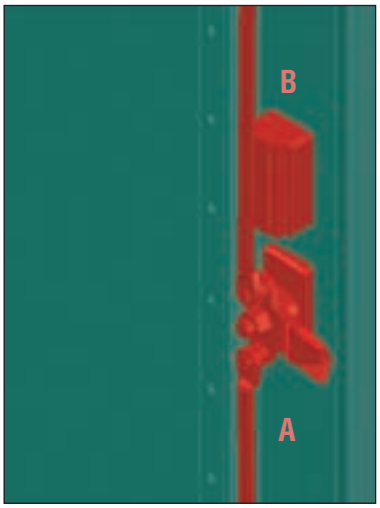

Распределительные щиты напольного исполнения BPM-F

- Заземленная обшивка из металлического листа
- Сварная конструкция гарантирует отличную стабильность
- Большое пространство для проводки кабелей
- Вариабельная внутренняя компоновка с / без внутренней монтажной рамы
- Простое изменение открывания двери правое / левое

Технические данные

Электрические:

Исполнение согласно	EN 60439-1/3, EN 62208
Класс защиты	I
Степень защиты	IP54
Номинальное напряжение	415 В AC / 50 Гц
Номинальный ток	1200 A
в зависимости от использованных блоков клемм	
Заземление	
Основная рама	Резьбовая шпилька M8
Дверь	Резьбовая шпилька M6

Макс. потеря мощности (Вт) для всех приборов в распределит. щите при температуре окружающей среды 35 °C:

Высота / ширина [мм]	400	600	800	1000	1200
1760	182	264	367	425	489
2060	213	311	391	459	539

Механические:

Материал	Листовая сталь
Обработка поверхности	Фосфатированием и покрытием полиэфирной порошковой краской
Цвет	Серый RAL 7035
Дверь	Дверь со скрытыми петлями Угол открывания 100°
Дверной замок	Для ключа с двумя прорезями, Замок с трехточечной фиксацией для вставок замков 40 мм
Ввод кабелей	Панели с вырезами для кабельных фланцев F3A позволяют подвод кабелей снизу или сверху
Ударопрочность	IK07

Размеры [мм]

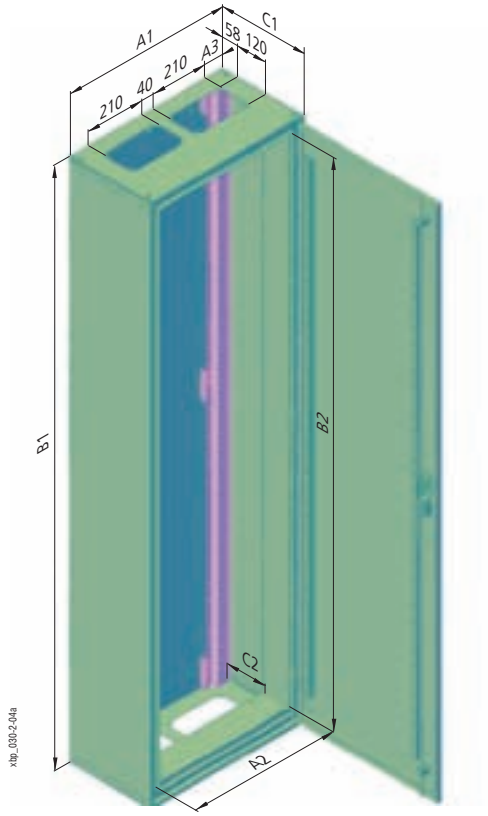

Тип	Наружные размеры			Внутренние размеры			Кабельные фланцы	
	Ширина A1	Высота B1	Глубина C1	Ширина A2	Высота B2	Глубина C2	A3	Колич. отверстий для F3A
BPM-F-400/17	400	1760	320	320	1650	155	94	1
BPM-F-400/20	400	2060	320	320	1950	155	94	1
BPM-F-600/17	600	1760	320	520	1650	155	69	2
BPM-F-600/20	600	2060	320	520	1950	155	69	2
BPM-F-800/17	800	1760	320	720	1650	155	44	3
BPM-F-800/20	800	2060	320	720	1950	155	44	3
BPM-F-1000/17	1000	1760	320	920	1650	155	144	3
BPM-F-1000/20	1000	2060	320	920	1950	155	144	3
BPM-F-1200/17	1200	1760	320	1120	1650	155	119	4
BPM-F-1200/20	1200	2060	320	1120	1950	155	119	4

Обзор типов и артикулов на странице 63

Лицевая панель для цоколя BPZ-FS-..

- Высота: 100 мм или 200 мм
- Материал: листовая сталь, полиэфирная порошковая окраска RAL 7035
- Комплект поставки: 1 лицевая панель, крепежные детали

Боковые панели для цоколя BPZ-SS-..

- Высота: 100 мм или 200 мм
- Материал: листовая сталь, полиэфирная порошковая окраска RAL 7035
- Комплект поставки: 2 боковые панели, крепежные детали

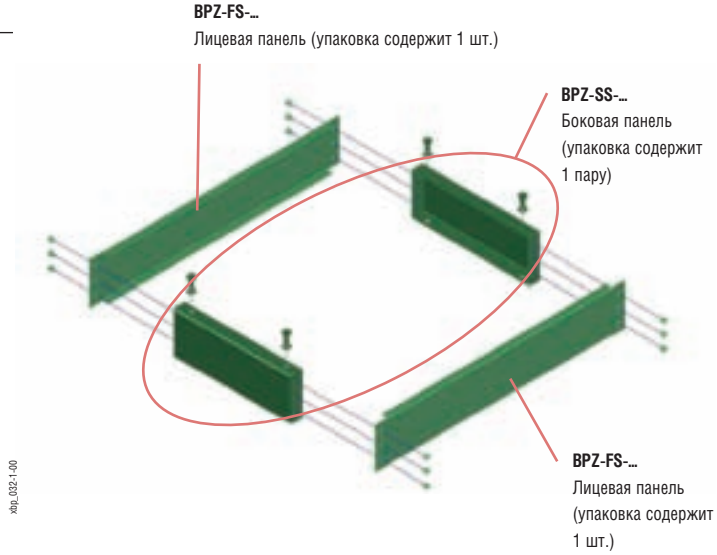

Адаптер для лицевых панелей BPZ-FPS

- Для крепления лицевых панелей без использования BPZ-MSW, прямой монтаж на каркас шкафа
- Материал: оцинкованный стальной лист 2 мм
- Комплект поставки: 1 пара адаптеров для лицевых панелей, крепежные детали

VT10206

For types and art. numbers see page 64

Возможные варианты внутренней конфигурации щитов BP(M)-F

- Инсталляция внутреннего оборудования шкафа идентично для обеих версий BP-F со степенью защиты IP30 и BPM-F со степенью защиты IP54.

1. **Инсталляция монтажных панелей BPZ-MPL и монтажных комплектов (напр., BPZ-NZM) прямо на заднюю несущую раму.** Лицевые панели можно установить при помощи монтажных уголков BPZ-FPS.
2. **Одновременная инсталляция монтажных панелей BPZ-MPL или монтажных комплектов (напр., BPZ-NZM) и приборных реек прямо на заднюю несущую раму.** Приборные рейки можно установить либо при помощи стоек BPZ-TF/2 (комплект с рейкой BPZ-DINR13-...-B) на стандартную глубину, либо прямо на заднюю раму для получения максимальной глубины. Остальные значения глубины между этими двумя крайними позициями можно получить при помощи стоек BPZ-TA/2 (комплект с рейкой BPZ-DINR13-...-T), где приборная рейка крепится при помощи крепежных зажимов BEL.
3. Пример монтажа лицевых панелей при помощи адаптеров BPZ-FPS.
4. **Использование боковых стенок монтажной рамы BPZ-MSW.** Приборные рейки монтируются на раму BPZ-MSW при помощи крепежных зажимов BEL. Монтажные панели и приборные рейки можно разместить и прямо на заднюю несущую раму. Лицевые панели по всей высоте шкафа монтированы на боковые стенки BPZ-MSW. Инсталляция монтажной рамы BPZ-MSW та же, как и для шкафов навесного исполнения, т. е. при помощи угловых стоек BPZ-CTS-L. Угловые стойки BPZ-CTS-L не входят в комплект поставки самого шкафа.
5. **Использование боковых стенок монтажной рамы BPZ-MSW для части высоты шкафа.** Оно предназначено, напр., для комбинации вводной силовой секции и распределительной секции в одном шкафу. Короткие боковые стенки BPZ-MSW монтируются с помощью угловых стоек BPZ-CTS-L в углах шкафа, и стоек BPZ-CTS-S - в центре шкафа. Угловые стойки не являются составной частью поставки шкафа. Лицевые панели в распределительной секции монтируются на боковые стенки BPZ-MSW. Если требуются лицевые панели так же и для силовой секции, то для крепления лицевых панелей используются адаптеры BPZ-FPS с соответствующей длиной.
6. **Использование боковых стенок монтажной рамы BPZ-MSW для большего количества секций.** Оно предназначено, напр., для более простого монтажа тяжелого оборудования, для разделения на сильноточную и слаботочную секцию, и т. п. Необходимо уделять внимание правильной монтажной позиции угловой стойки BPZ-CTS-S (вырез в изгибе стойки должен находиться на стороне противоположной BPZ-MSW).

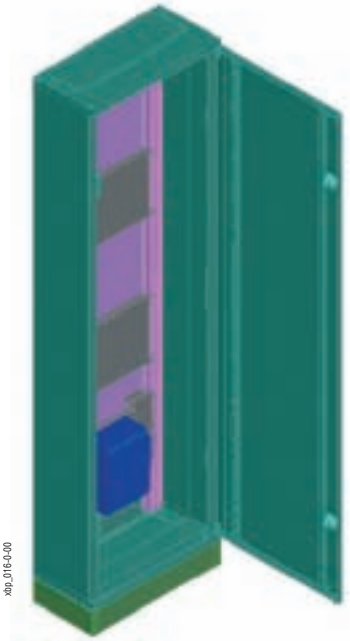

①

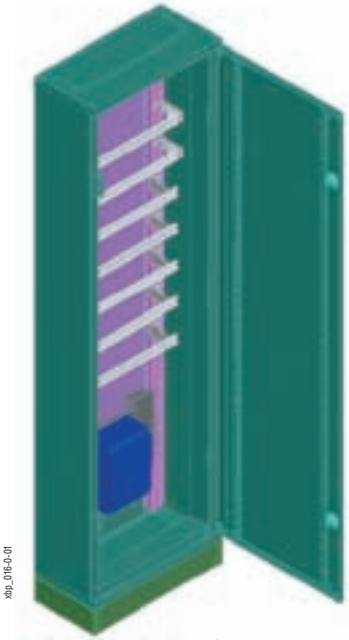

②

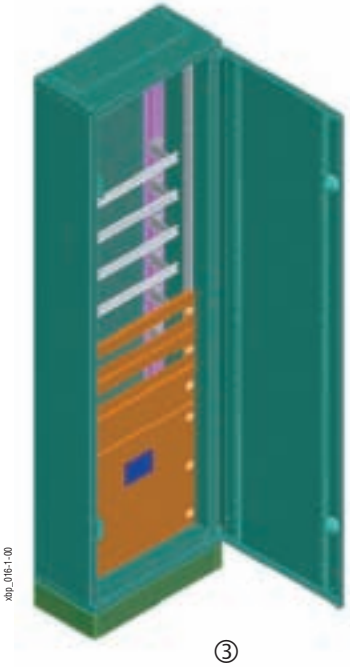

③

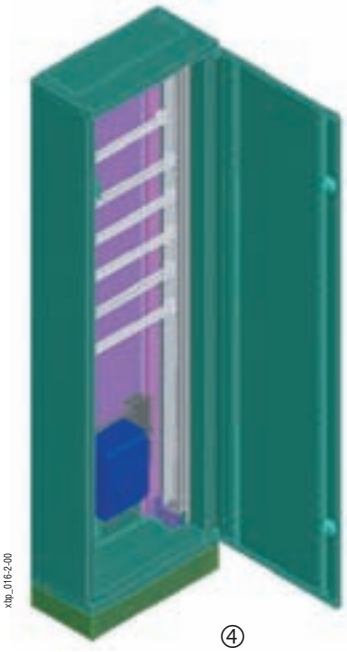

④

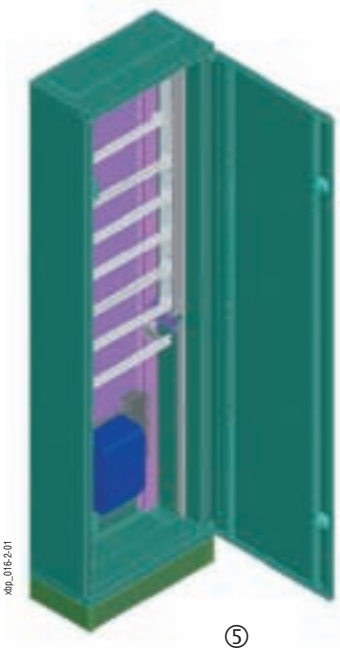

⑤

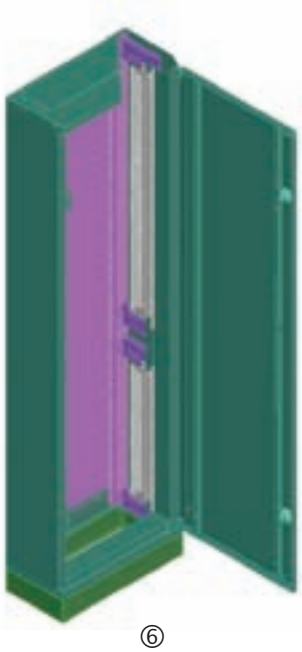

⑥

Отделяющая рама для разделения щита BPZ-SF

- Для вертикального разделения шкафов напольного исполнения шириной 1000 мм (1200 мм) на 2 секции (шириной 600/400 мм; 600/600 или 400/800 мм)
- Материал: профиль - оцинкованная листовая сталь
  лицевая панель - листовая сталь, полиэфирная порошковая окраска RAL 7035
- Несущие профили (задняя рама) монтируются с помощью закладных заклепок, лицевая панель - при помощи винтов
- Комплект поставки: 2 несущих профиля, 1 лицевая панель, крепежные детали

Боковые стенки монтажной рамы BPZ-MSW

- Боковые стенки монтажной рамы для распределительных щитов встраиваемого исполнения
- Можно использовать так же и для распределительных щитов навесного или напольного исполнения для комфортабельного монтажа инсталляционных приборов
- С адаптером можно использовать и для отдельно стоящих шкафов XVTL
- Позволяет монтаж внутреннего оборудования распределительного щита, включая электрические соединения вне самого щита
- Материал:
  Оцинкованная листовая сталь
- Комплект поставки: 2 боковые стенки монтажной рамы, крепежные детали

Вспомогательная защелка BPZ-SNAP

- Она необходима для монтажа рамы BPZ-MSW в распределительные щиты встраиваемого исполнения
- Комплект поставки: 2 шт. защелок

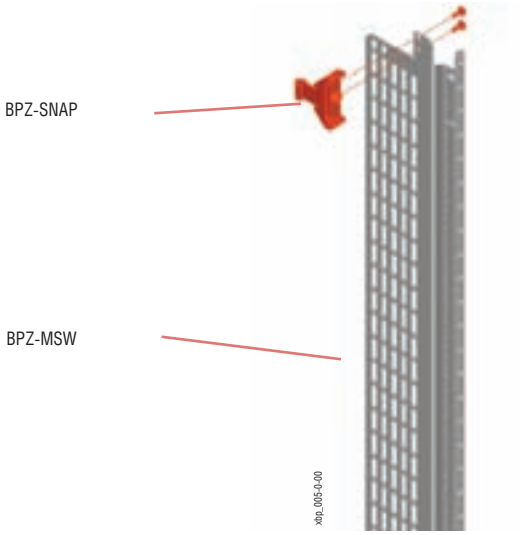

Обзор типов и артикулов на страницах 64 - 65

Использование монтажной рамы BPZ-MSW

Использование приборных реек

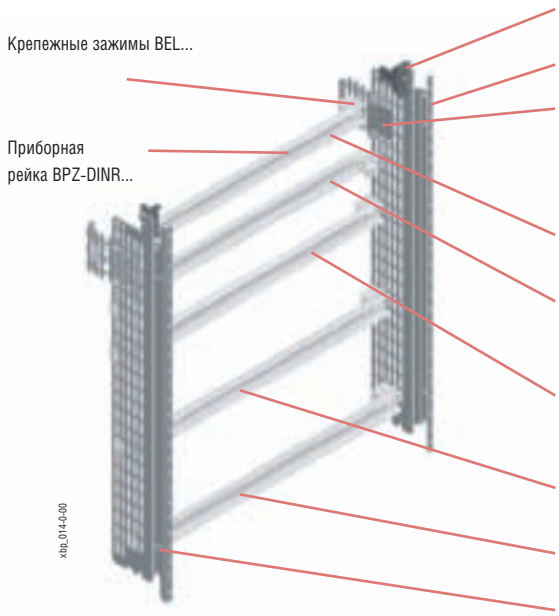

Защелка BPZ-SNAP (можно использовать только для монтажа боковых стенок в распределительные щиты встраиваемого исполнения)

Боковые стенки BPZ-MSW...

Надставка боковой стенки TIW-1: можно монтировать только в распределительные щиты встраиваемого исполнения с защитным кожухом глубиной в 240 мм. Позволяет увеличить глубину инсталляции. ВНИМАНИЕ: надставка боковой стенки должна монтироваться с внутренней стороны боковой стенки с изгибом в направлении внутрь. В противном случае невозможно монтировать защитный кожух распределительного щита встраиваемого исполнения.

Приборная рейка на глубине (2) на надставке TIW-1 – монтаж приборов под лицевую панель (напр., контакторы, вводные / выходные клеммы, блоки клемм N/PE и т. д.)

Приборная рейка на глубине (5) - монтаж на заднюю сторону крепежного зажима BEL - монтаж приборов под лицевую панель (напр., контакторы, вводные / выходные клеммы, блоки клемм N/PE и т. д.)

Приборная рейка на глубине (5) - монтаж приборов под лицевую панель (напр., контакторы, вводные / выходные клеммы, блоки клемм N/PE и т. д.)

Приборная рейка на глубине (4) - монтаж силовых приборов, напр., автоматических выключателей NZM1 с помощью адаптеров NZM1-XC35.

Приборная рейка на глубине (2) - монтаж стандартных модульных приборов под лицевую панель с вырезом 45 мм.

Вырез в боковой стенке, соответствующий монтажной высоте приборной рейки 100 мм.

Деталь монтажа надставки боковой стенки TIW-1

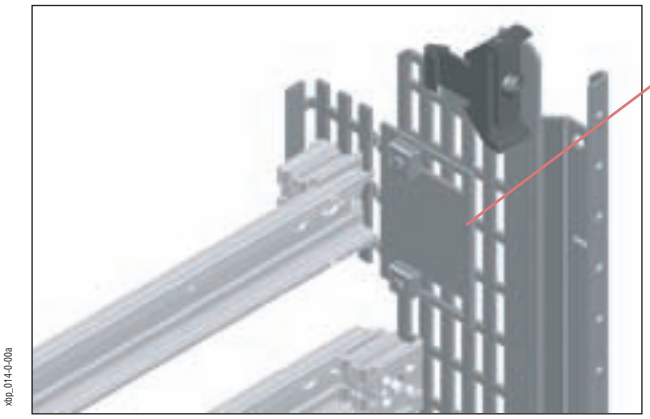

Надставка боковой стенки TIW-1: Можно монтировать только в распределит. щиты встраиваемого исполнения с защитным кожухом глубиной в 240 мм. ВНИМАНИЕ: надставка боковой стенки должна монтироваться с внутренней стороны боковой стенки с изгибом в направлении внутрь. В противном случае невозможно монтировать защитный кожух распределит. щита встраиваемого исполнения.

В распределительных щитах навесного и напольного исполнения, и в шкафах XVTL с адаптером XVTL-BP-F
надставка боковой стенки TIW-1 может находиться только
в исходном положении.

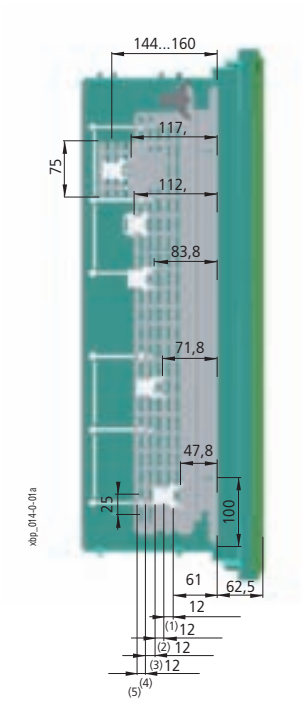

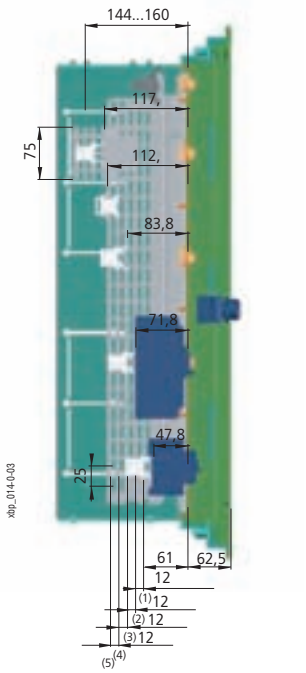

Обзор типов и артикулов на странице 65

Использование монтажных панелей

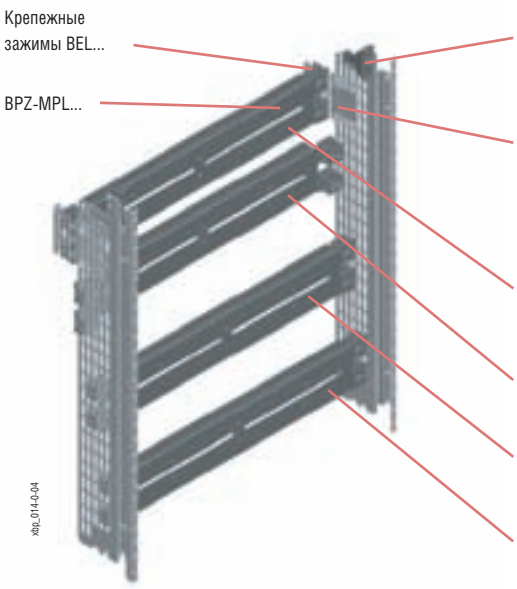

Защелка BPZ-SNAP (можно использовать только для монтажа боковых стенок в распределительные щиты встраиваемого исполнения)

Надставка боковой стенки TIW-1: можно монтировать только в распределительные щиты встраиваемого исполнения с защитным кожух глубиной в 240 мм. ВНИМАНИЕ: надставка боковой стенки должна монтироваться с внутренней стороны боковой
стенки с изгибом в направлении внутрь. В противном случае невозможно монтировать защитный кожух распределительного щита встраиваемого исполнения.

Монтажная панель на глубине (2), монтированная на надставке TIW-1 – монтаж приборов под лицевую панель (напр., приборы измерения / регулирования, блоки клемм N/PE, контакторы)

Монтажная панель на глубине (5), монтаж на заднюю сторону крепежного зажима BEL - монтаж приборов (напр., силовых автоматических выключателей NZM2)

Монтажная панель на глубине (3) - монтаж приборов (напр., силовых автоматических выключателей NZM1)

Монтажная панель на глубине (1) - монтаж приборов
(напр., держателей-разъединителей плавких вставок)

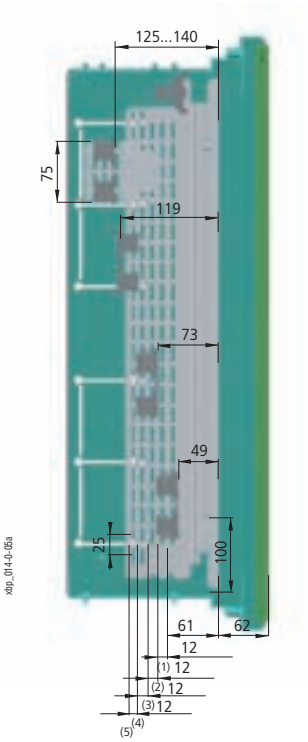

Монтаж инсталляционных приборов на приборную рейку с возможностью управления

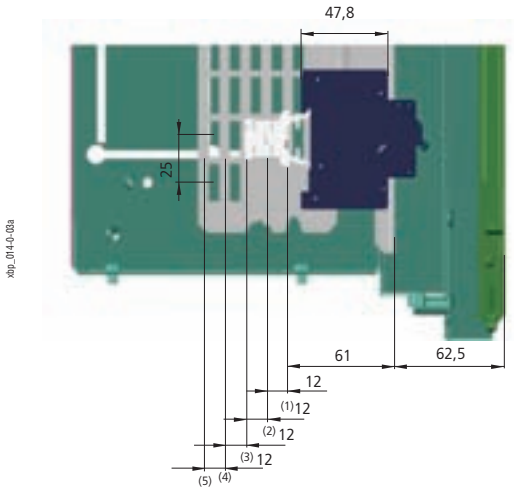

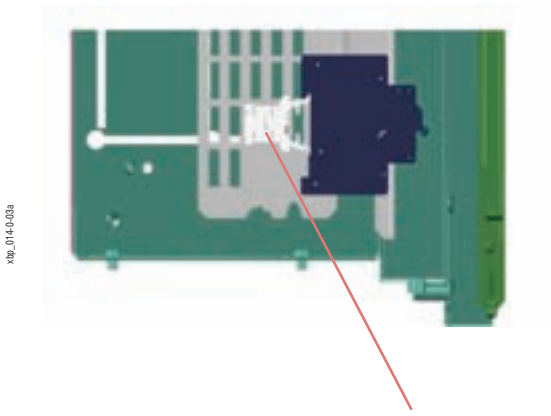

Приборная рейка на глубине (2)

Монтаж приборов под лицевую панель (напр., контакторы без возможности ручного управления)

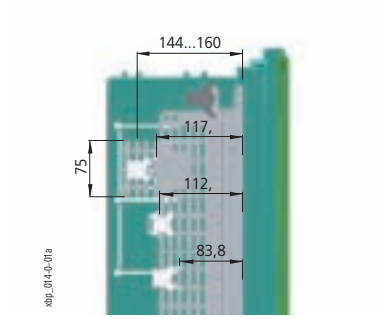

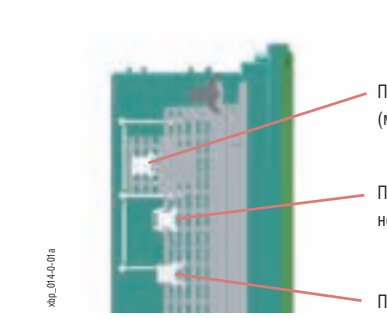

Приборная рейка на глубине (2) на надставке TIW-1 (монтажную глубину можно плавно регулировать)

Приборная рейка на глубине (5), монтированная с задней стороны крепежного зажима BEL

Приборная рейка на глубине (5)

Монтаж приборов на монтажную панель

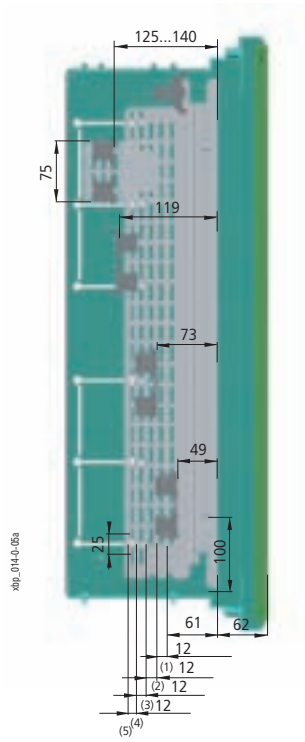

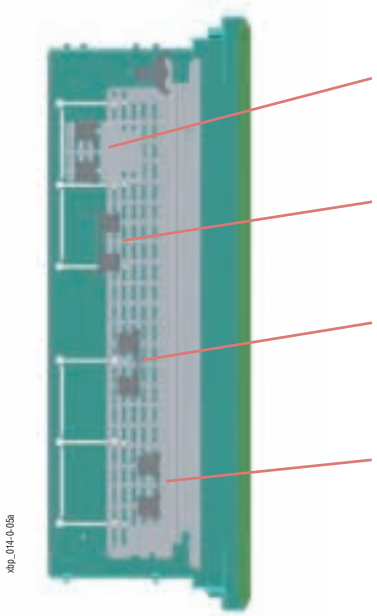

Приборная рейка на глубине (1), монтированная на надставку TIW-1 (приборы с большой монтажной глубиной, монтажную глубину можно плавно регулировать)

Монтажная панель на глубине (5), монтированная на повернутый крепежный зажим BEL (приборы с большой монтажной глубиной)

Монтажная панель на глубине (3) (приборы со средней монтажной глубиной)

Монтажная панель на глубине (1) (приборы с небольшой монтажной глубиной)

Монтаж держателей-разъединителей плавких вставок LTS

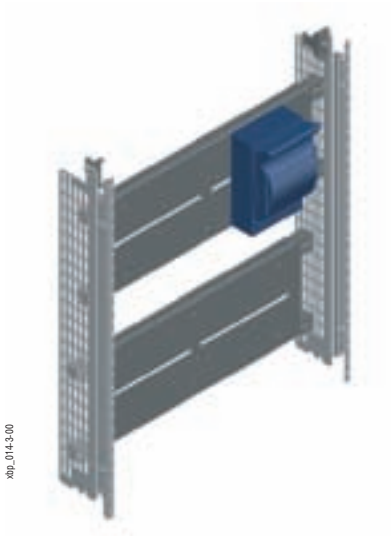

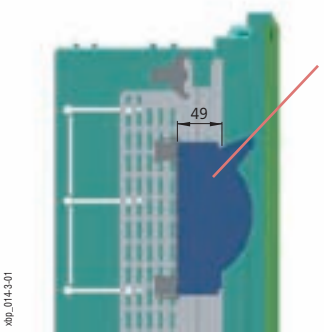

Держателели-разъединители плавких вставок размера 00: Монтажная плата BPZ-MPL180-... на глубине (1) (монтажная глубина 49 мм)

Держателели-разъединители плавких вставок размера 1: Монтажная плата BPZ-MPL350-... на глубине (3) (монтажная глубина 73 мм)

Держателели-разъединители плавких вставок размера 2: Монтажная плата BPZ-MPL350-... на глубине (4) (монтажная глубина 85 мм)

Монтаж силовых автоматических выключателей NZM1

- Для монтажа отдельных автоматических выключателей NZM1 и NZM2 в распределительные щиты встраиваемого исполнения рекомендовано использовать монтажные комплекты BPZ-NZM...-MSW

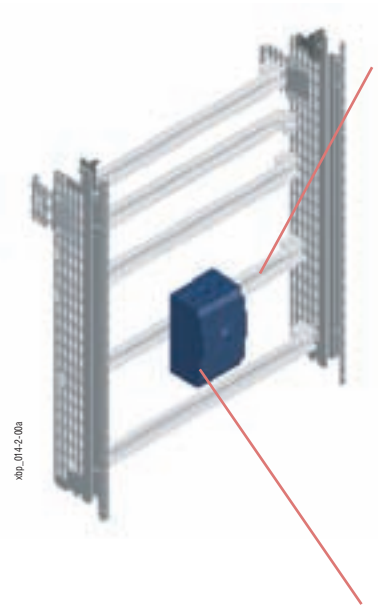

Монтаж на приборную рейку на глубине (4) (автоматический выключатель прикреплен с помощью адаптера NZM1-XC35).

Необходимо уделять внимание несущей способности алюминиевой приборной рейки – опасность скручивания в случае установки большего количества автоматических выключателей. В этом случае рекомендовано использовать усиление при помощи второй приборной рейки (монтированные сзади на первую, заднюю вторую рейку необходимо соответствующим способом укоротить).

Для закрывания можно использовать лицевую панель BPZ-FP-...-45 с вырезом 45 мм.

Усиление приборной рейки

Увеличение упругости реек путем соединения двух приборных реек (их задних сторон). Заднюю (усилительную) рейку необходимо укоротить на приблизительно 40 мм с обеих концов. Для соединения можно использовать предварительно просверленные отверстия.

Деталь

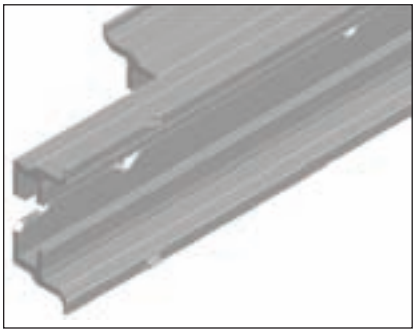

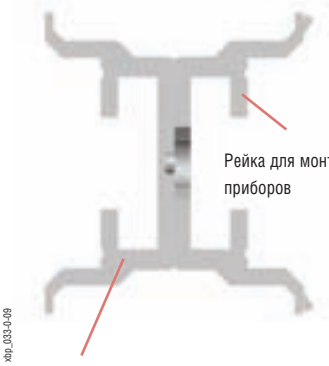

Рейка для монтажа приборов

Задняя (усилительная) рейка

Монтаж силовых автоматических выключателей NZM3

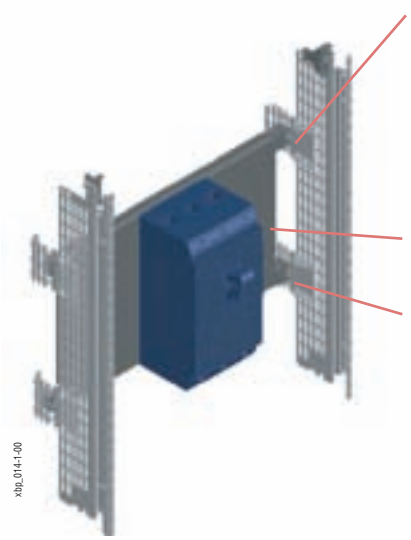

Надставка боковой стенки TIW-1: можно монтировать только в распределительные щиты встраиваемого исполнения с защитным кожухом глубиной в 240 мм.
ВНИМАНИЕ: надставка боковой стенки должна монтироваться с внутренней стороны боковой стенки
с изгибом в направлении внутрь. В противном случае невозможно монтировать защитный кожух распределительного щита встраиваемого исполнения.

Монтажная плата BPZ-MPL350-...
на глубине 1 на надставке боковой стенки.

Точная глубина настроена путем соответствующего выдвижения надставки TIW-1.

Монтаж без лицевой панели или с лицевой панелью
с пластиковой вставкой BPZ-FPP-...-BL (вырез выполняется во время монтажа с учетом актуальной позиции прибора).

Примечание: для монтажа силовых автоматических выключателей NZM3 в распределительные щиты навесного или напольного исполнения рекомендовано использовать
монтажные комплекты BPZ-NZM... (монтажная панель
+ лицевая панель), прикрепленные к задней раме щита.

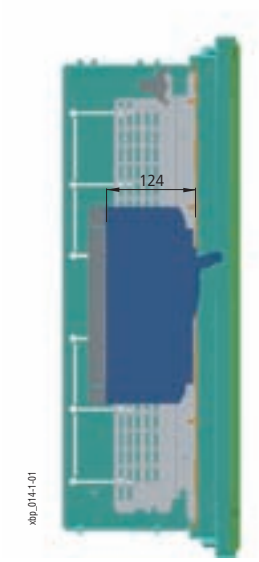

Комплект угловых стоек BPZ-CTS

- Монтаж прямо в предварительно подготовленные отверстия в основной раме NP-MF
- Для крепления рейки-держателя блоков клемм BPZ-TSB
- Для крепления боковых стенок монтажной рамы BPZ-MSW
- При инсталляции угловых стоек BPZ-CTS-S для крепления укороченной рамы BPZ-MSW необходимо уделять внимание правильной ориентации стоек. Квадратный вырез в изгибе стойки должен находиться на стороне противоположной BPZ-MSW.
- Комплект поставки:1 пара угловых стоек (для левой и правой стороны), крепежные детали
- Монтажная позиция:

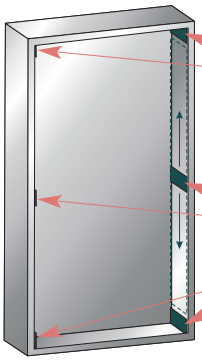

Деталь

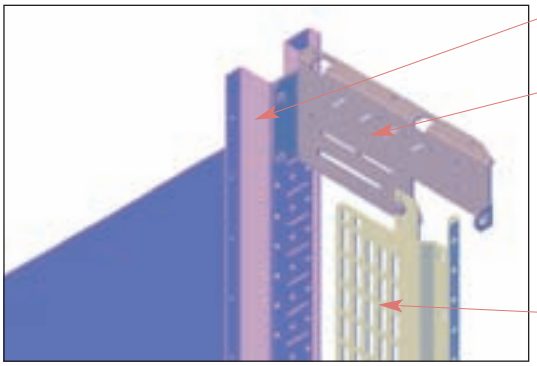

xbp_030-2-08

Деталь

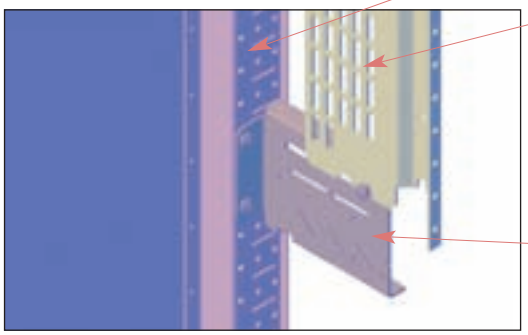

xbp_030-2-09

Обзор типов и артикулов на странице 65

Лицевые панели глухие BPZ-FP-..-BL

- Для закрывания свободных позиций или для защиты занятых позиций
- Материал: листовая сталь, полиэфирная порошковая окраска RAL 7035
- Лицевые панели из стального листа с самозаземляющимися крепежными элементами
- Комплект поставки: 1 лицевая панель

Размеры [мм]

Тип	Наружные размеры	
	Ширина A1	Высота B1
BPZ-FP-400/..-BL	320	50, 100, 150, 200, 250, 300
BPZ-FP-600/..-BL	520	50, 100, 150, 200, 250, 300
BPZ-FP-800/..-BL	720	50, 100, 150, 200, 250, 300
BPZ-FP-1000/..-BL	920	50, 100, 150, 200, 250, 300
BPZ-FP-1200/..-BL	1120	50, 100, 150, 200, 250, 300

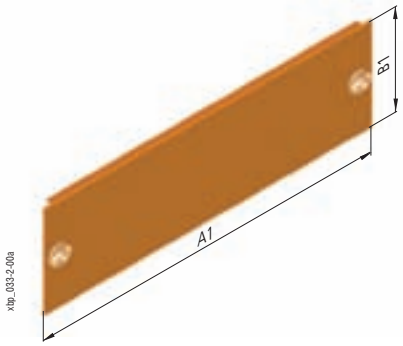

Лицевые панели BPZ-FP-..-45 с вырезом 45 мм для приборов

- Для закрывания позиций с установленными приборами
- Материал: листовая сталь, полиэфирная порошковая окраска RAL 7035
- Лицевые панели из стального листа с самозаземляющимися крепежными элементами
- Комплект поставки: 1 лицевая панель

Размеры [мм]

Тип	Наруж. размеры		Внутрен. размеры		
	Ширина A1	Высота B1	Ширина A2	Высота B2	TE
BPZ-FP-400/..-45	320	238	150, 200	46	13
BPZ-FP-600/..-45	520	438	150, 200	46	24
BPZ-FP-800/..-45	720	638	150, 200	46	35
BPZ-FP-1000/..-45	920	838	150, 200	46	46
BPZ-FP-1200/..-45	1120	1038	150, 200	46	57

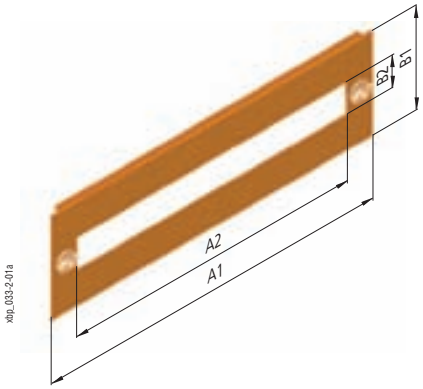

Лицевые панели с пластиковой вставкой BPZ-FPP-...-BL

- Материал: листовая сталь, полиэфирная порошковая окраска RAL 7035
- Лицевые панели из стального листа с самозаземляющимися крепежными элементами
- Материал пластиковой вставки: 2 мм поливинилхлорид, цвет близкий к RAL 7035
- Комплект поставки: 1 лицевая панель

Размеры [мм]

Тип	Наруж. размеры		Внутр. размеры	
	Ширина A1	Высота B1	Ширина A2	Высота B2
BPZ-FPP-400/300-BL	320	230	300	253
BPZ-FPP-600/300-BL	520	430	300	253
BPZ-FPP-600/500-BL	520	430	500	453
BPZ-FPP-800/300-BL	720	630	300	253
BPZ-FPP-800/500-BL	720	630	500	453

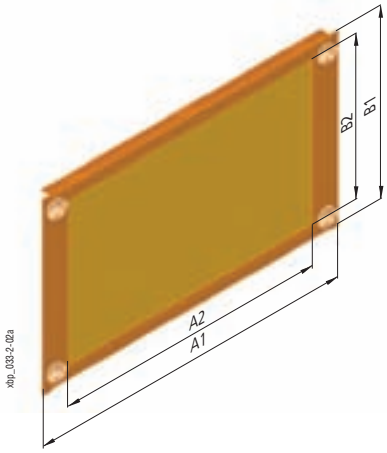

Лицевые панели BPZ-FP-...-RMQ для устройств управления и сигнализации RMQ-Titan

- Материал: листовая сталь, полиэфирная порошковая окраска RAL 7035
- Лицевые панели из стального листа с самозаземляющимися крепежными элементами
- Комплект поставки: 1 лицевая панель

Размеры [мм]

Тип	Наружные размеры		Колич. отверстий для RMQ
	Ширина A1	Высота B1	
BPZ-FP-400/100-RMQ	320	100	7
BPZ-FP-600/100-RMQ	520	100	12

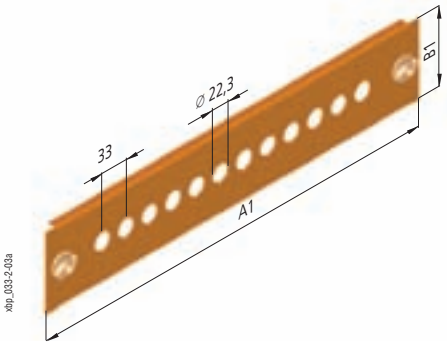

Обзор типов и артикулов на страницах 66 - 67

Примеры использования лицевых панелей

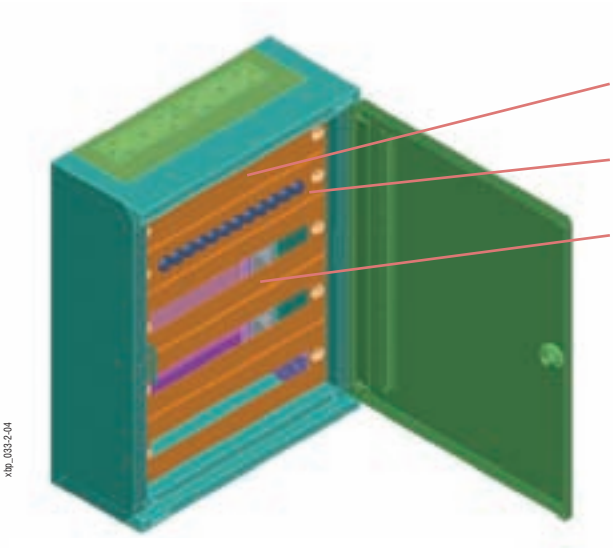

Лицевая панель глухая
BPZ-FP...-BL

Лицевая панель с приборами
управления RMQ-Titan

Лицевая панель с вырезом
для приборов BPZ-FP...-45

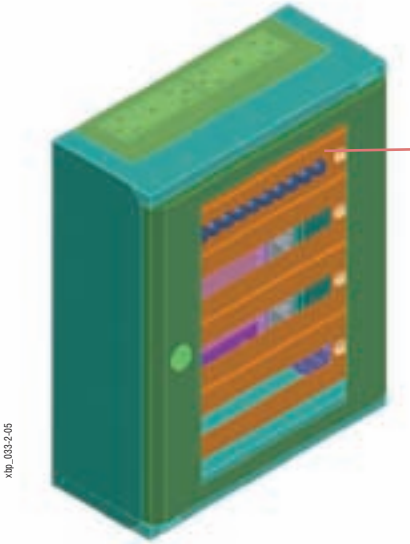

Двери со стеклом – приборы управления
и сигнализации RMQ-Titan, монтированные
на лицевой панели

Деталь

Вид сзади на самозаземляющиеся крепежные элементы
Проводимое соединение лицевых панелей с каркасом шкафа прошло типовыми испытаниями

Комплект приборных реек со стойками BPZ-DINR

- Для монтажа инсталляционных приборов

С регулируемой монтажной глубиной BPZ-DINR...T

- Комплект поставки: 1 приборная рейка, 2 регулируемые стойки, 2 крепежных зажима BEL01, крепежные детали
- Поставляется только в упаковках по 10 комплектов

xbp_033-0-00

С нерегулируемой монтажной глубиной BPZ-DINR...B

- Комплект поставки: 1 приборная рейка, 2 нерегулируемые стойки, крепежные детали
- Поставляется только в упаковках по 10 комплектов
- Проводимое соединение прошло типовыми испытаниями

xbp_033-0-01

Стойки для приборных реек BPZ-T./2

- Для монтажа приборных реек (без BPZ-MSW)

Регулируемые по глубине BPZ-TA/2

- Позволяют пошаговую настройку монтажной глубины с шагом 12 мм
- Комплект поставки: 2 регулируемые стойки, крепежные детали

xbp_033-0-02

Нерегулируемые по глубине BPZ-TF/2

- Комплект поставки: 2 нерегулируемые стойки, крепежные детали
- Проводимое соединение прошло типовыми испытаниями

xbp_033-0-03

Крепежные зажимы BEL

- Для монтажа приборных реек на регулируемые стойки BPZ-TA или на боковые стенки монтажной рамы BPZ-MSW
- Белый BEL12 - изолирующий крепежный зажим
- Зеленый BEL01 - крепежный зажим для проводимого соединения
- Белый BEL12A - изолирующий крепежный зажим с демонтируемым винтом
- Комплект поставки: 2 крепежных зажима

xbp_033-0-04

Адаптеры SAA, STL

- Адаптеры SAA предназначены для выравнивания углубления в зажиме BEL. С помощью адаптеров можно монтировать панели и другое оборудование, которые не приспособлены для крепления в эти крепежные зажимы BEL
- Адаптеры STL можно использовать тем же способом, как ASS. Эти адаптеры увеличены на монтажную надставку.

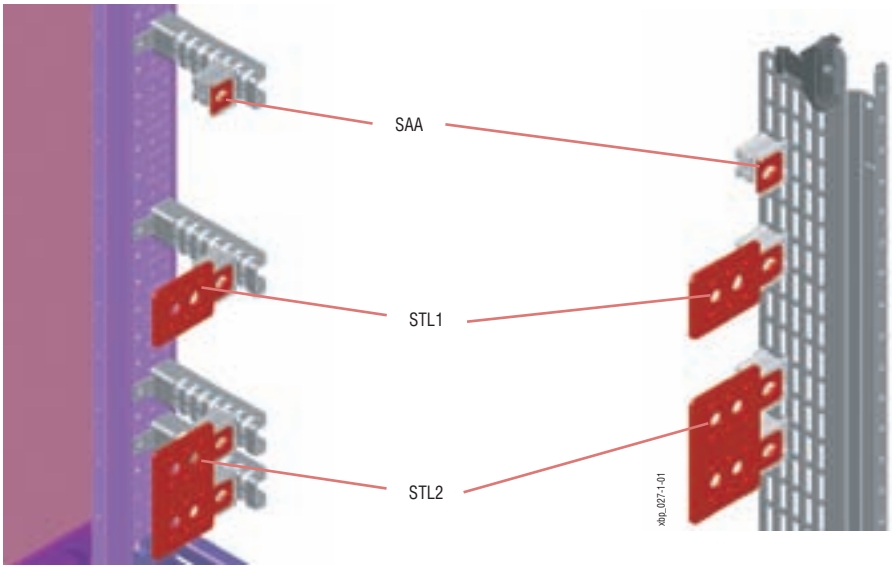

xbp_027-0-01

xbp_027-1-01

Обзор типов и артикулов на странице 68

Приборные рейки BPZ-DINR

- Для монтажа инсталляционных приборов
- Материал: алюминий
- Комплект поставки: 1 приборная рейка

Размеры [мм]

Тип	Наружные размеры		
	Высота	Ширина A	Глубина
BPZ-DINR24-600	35	488	15
BPZ-DINR35-800	35	688	15
BPZ-DINR46-1000	35	888	15
BPZ-DINR57-1200	35	1088	15

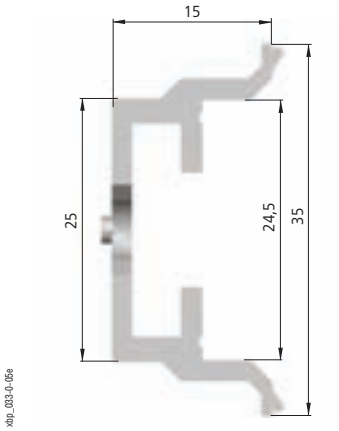

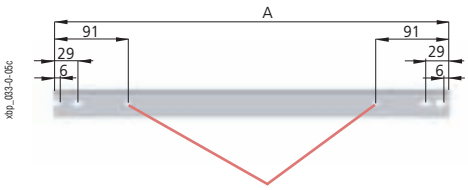

Отверстия для монтажа держателей для кабельных каналов KKW

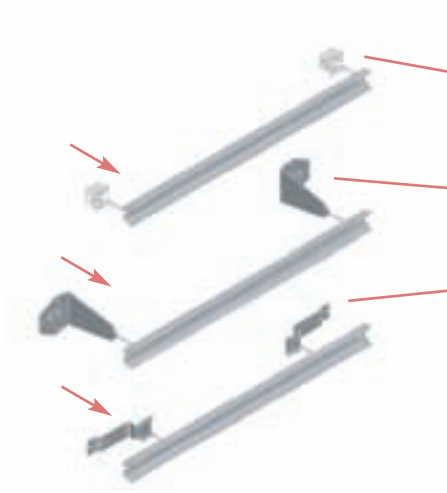

Крепежный зажим BEL для монтажа реек на стойку BPZ-TA или в боковую стенку BPZ-MSW

Стойка BPZ-TF для монтажа рейки на заднюю раму распределительного щита

Держатель KKW-... для монтажа кабельных каналов (приборную рейку нужно укоротить в зависимости от ширины кабельного канала) – более подробно см. использование держателей KKW

Деталь профиля приборной рейки

Упоры, определяющие активную область рейки, которая может быть занята приборами (с учетом выреза в лицевой панели BPZ-FP-...)

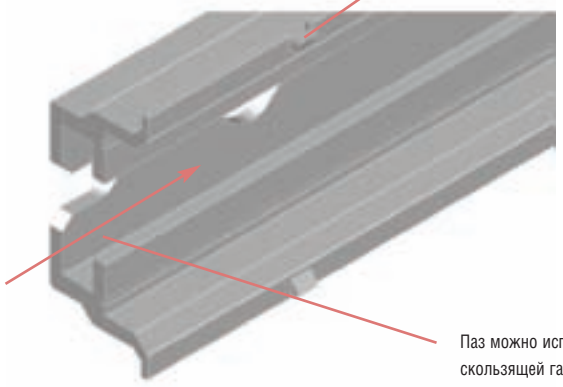

Паз можно использовать для вставки скользящей гайки EGM-4, EGM-5, или для EGM-F
(в комбинации с EGM-4, EGM-5)

Рейка С-профиля для понижения натяжения кабелей BPZ-KAS

- Рейка используется в качестве несущего профиля для понижения натяжения кабелей
- Можно использовать для монтажа кабельных зажимов
- Можно использовать в распределительных щитах навесного или напольного исполнения
- Монтаж при помощи крепежных уголков прямо на кабельный ввод
- Материал: оцинкованная листовая сталь
- Комплект поставки: 1 С-рейка, 2 крепежных уголка, крепежные детали

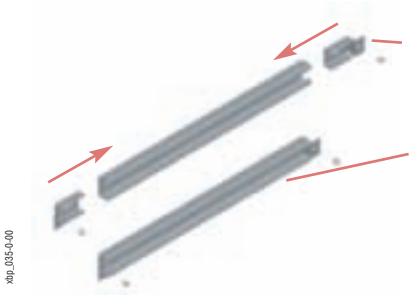

Рейка BPZ-KAS для понижения натяжения кабелей, демонтированная

Рейка BPZ-KAS для понижения натяжения кабелей, собранная, подготовленная для монтажа на заднюю раму распредели-тельного щита навесного исполнения

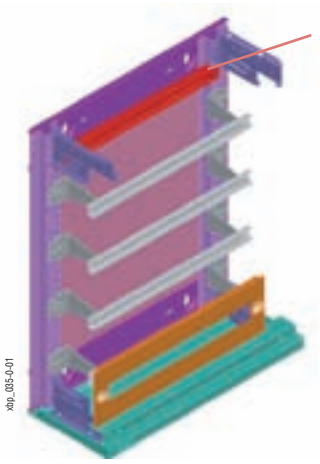

Рейка BPZ-KAS для понижения натяжения кабелей, монтированная в распреде-ли-тельные щиты навесного исполнения сверху / снизу непосредственно под ввод кабелей прямо на заднюю раму. Кабельные зажимы (напр., NWS-K/AC) необходимо прикрепить перед монтажом рейки.

Держатели приборных реек для проводки кабельного канала KKW

- Для монтажа кабельных каналов с глубиной 60 мм (KKW-40) или 80 мм (KKW-DIN)
- Материал: оцинкованная листовая сталь
- Комплект поставки: 1 держатель кабельного канала

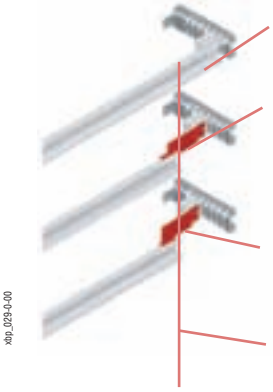

Стандартная (неукороченная) приборная рейка
Крепежный зажим BEL на глубине (2)

KKV-40
Монтаж кабельных каналов глубиной в 60 мм
Крепежный зажим BEL на глубине (4)

KKV-DIN
Монтаж кабельных каналов глубиной в 80 мм
Крепежный зажим BEL на глубине (5)

Длину приборной рейки нужно приспособить отрезанием в зависимости от ширины вертикального кабельного канала. Максимальная ширина кабельного канала равна 80 мм.

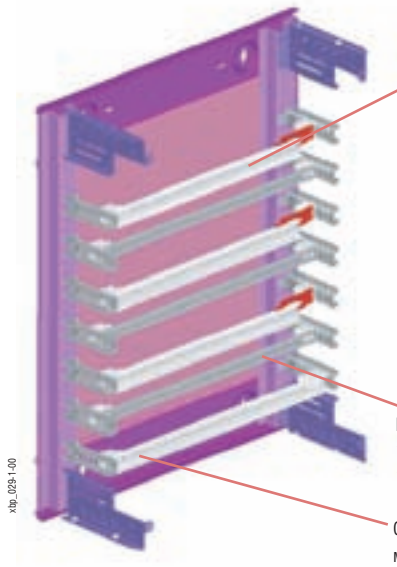

Укороченная приборная рейка с держателем KKW-40 (для кабельного канала глубиной в 60 мм)
* Крепежный зажим BEL на глубине (2) слева, на глубине (4) справа (на стороне держателя KKW).
Укороченная приборная рейка с держателем KKW-DIN (для кабельного канала глубиной в 80 мм).
* Крепежный зажим BEL на глубине (2) слева, на глубине (5) справа (на стороне держателя KKW).
Длину приборной рейки нужно приспособить отрезанием в зависимости от ширины вертикального кабельного канала. Максимальная ширина кабельного канала равна 80 мм.

Рейка BPZ-CP для монтажа горизонтального кабельного канала
* глубина (4) (для кабельного канала глубиной в 60 мм)
* глубина (5) (для кабельного канала глубиной в 80 мм)

Стандартная неукороченная приборная рейка на глубине (2) (для монтажа модульных приборов)

Обзор типов и артикулов на странице 69

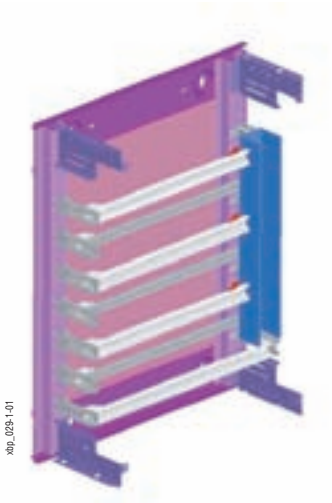
xbp_029-1-01

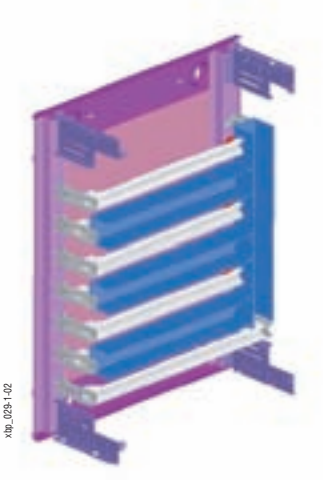
xbp_029-1-02

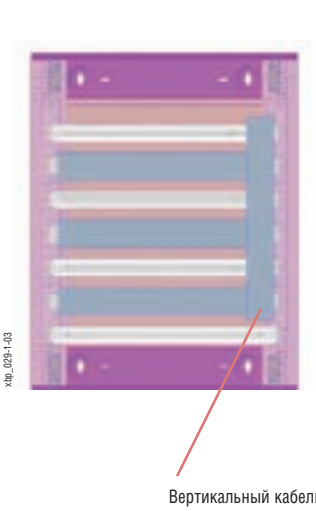
xbp_029-1-03

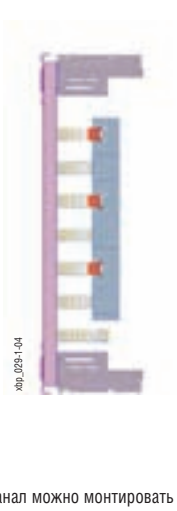
xbp_029-1-04

Вертикальный кабельный канал можно монтировать слева, справа, или с двух сторон.

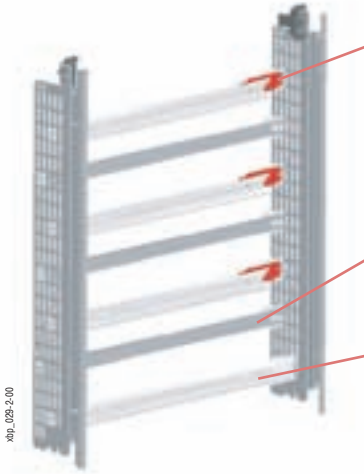
xbp_029-2-00

Укороченная приборная рейка с держателем KKW-40 (для кабельного канала глубиной в 60 мм)
* Крепежный зажим BEL на глубине (2) слева, на глубине (4) - справа (на стороне держателя KKW).

Укороченная приборная рейка с держателем KKW-DIN (для кабельного канала глубиной в 80 мм)
Крепежный зажим BEL на глубине (2) слева, на глубине (5) - справа (на стороне держателя KKW).
Длину приборной рейки нужно приспособить отрезанием в зависимости от ширины вертикального кабельного канала.
Максимальная ширина кабельного канала равна 80 мм.

Рейка BPZ-CP ... для монтажа горизонтального кабельного канала
* глубина (4) (для кабельного канала глубиной в 60 мм)
* глубина (5) (для кабельного канала глубиной в 80 мм)

Стандартная (неукороченная) приборная рейка на глубине (2) (для монтажа модульных приборов)

xbp_029-2-01

xbp_029-2-02

xbp_029-2-03

xbp_029-2-04

Примечание: в распределительных щитах навесного и напольного исполнения можно альтернативно монтировать кабельные каналы на держатели BPZ-CDB под приборные рейки (приборные рейки в этом случае не укорочены)

Держатели для крепления кабельного канала BPZ-CDB

- Для монтажа кабельного канала с глубиной 80 мм (BPZ-CDB), 60 мм (BPZ-CDB23) или 40 мм (BPZ-CDB58) в распределительные щиты навесного или напольного исполнения
- Для ширины шкафа 400 мм
- Для большей ширины шкафов используются держатели BPZ-CDB../CP
- Материал: оцинкованная листовая сталь
- Комплект поставки: 2 держателя, крепежные детали

Деталь монтажа и использование

Держатели кабельных каналов BPZ-CDB. Монтаж на заднюю раму (только в распределительные щиты навесного и напольного исполнения). Тип выбирается в зависимости от высоты кабельного канала.

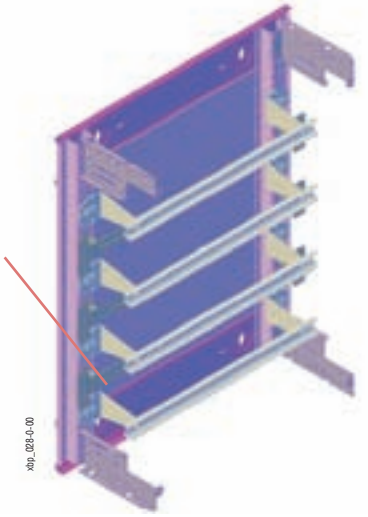

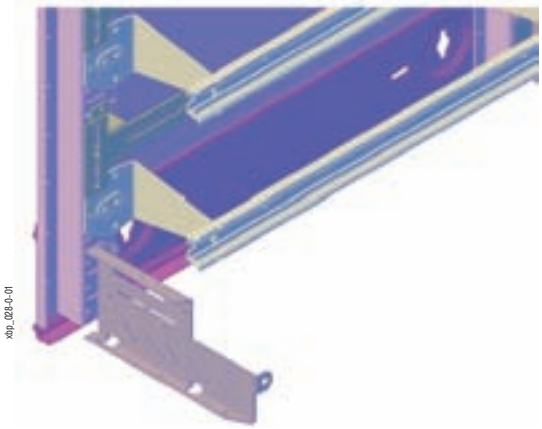

Держатели BPZ-CDB с установленными кабельными каналами (для ширины шкафа 400 мм)

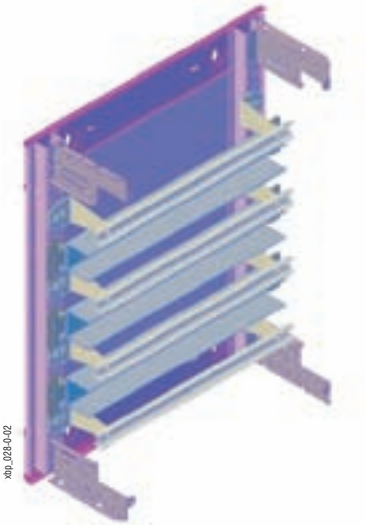

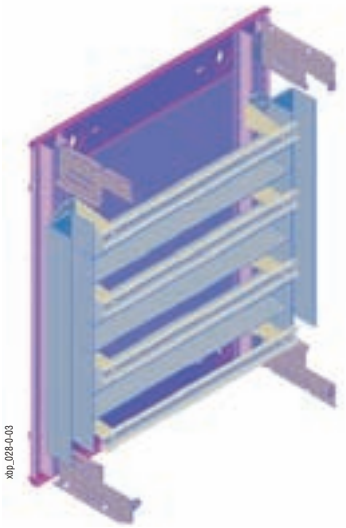

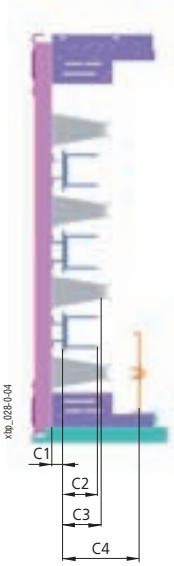

Размеры [мм]

Тип	Высота держателя	Рекомендованная высота кабельного канала по каталогу	Максим. высота вертик. кабельного канала	Максим. высота горизонтального кабельного канала
	C1	C2	C3	C4
BPZ-CDB	8	80	85	150
BPZ-CDB23	23	60	70	135
BPZ-CDB58	58	40	40	100

Обзор типов и артикулов на странице 69

Держатели для крепления кабельного канала BPZ-CDB../CP

- Для монтажа кабельного канала с глубиной 80 мм (BPZ-CDB8/CP), 60 мм (BPZ-CDB23/CP) или 40 мм (BPZ-CDB58/CP) в распределительные щиты навесного или напольного исполнения
- Для ширины шкафов от 600 до 1200 мм
- Держатели дополняются приборными рейками BPZ-CP
- Материал: оцинкованная листовая сталь
- Комплект поставки: 2 держателя, крепежные детали

Деталь монтажа и использование

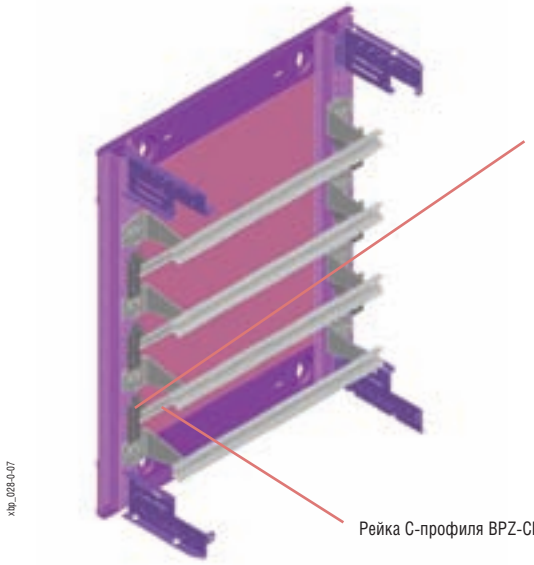

Держатели BPZ-CDB с установленными кабельными каналами (для ширины шкафа от 600 до 1200 мм)

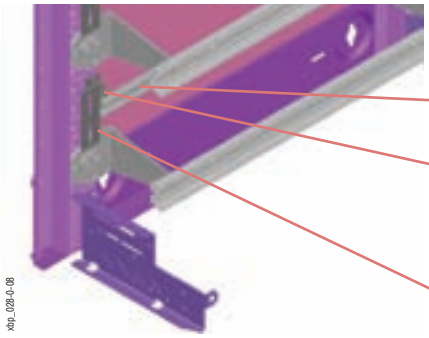

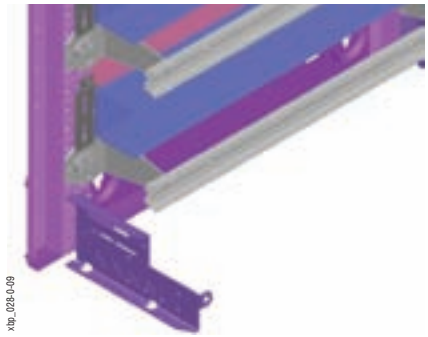

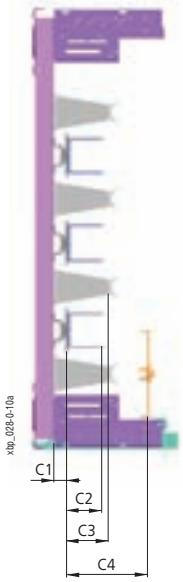

Размеры [мм]

Тип	Крепежные зажимы высота	Рекомендованная высота кабельного канала	Максим. высота вертик. кабельного канала	Максим. высота горизонтального кабельного канала
	C1	C2	C3	C4
BPZ-CDB8/CP	7	80	85	150
BPZ-CDB23/CP	24	60	70	135
BPZ-CDB58/CP	54	40	40	100

Обзор типов и артикулов на странице 69

Универсальные монтажные панели BPZ-MPL

- Для монтажа держателей шин и других приборов
- Материал: оцинкованная листовая сталь
- Комплект поставки: 1 монтажная плата, крепежные детали

Размеры [мм]

Тип	Ширина				Высота		Колич. крепежных зажимов BEL сбоку
	A1	A2	A3	A4	B1	B2	
BPZ-MPL30-400	288	49	190	20	30	0	1
BPZ-MPL30-600	488	44	190	20	30	0	1
BPZ-MPL30-800	688	46,5	185	20	30	0	1
BPZ-MPL30-1000	888	44	185	20	30	0	1
BPZ-MPL30-1200	1088	41,5	185	20	30	0	1
BPZ-MPL80-400	288	49	190	20	80	50	2
BPZ-MPL80-600	488	44	190	20	80	50	2
BPZ-MPL80-800	688	46,5	185	20	80	50	2
BPZ-MPL80-1000	888	44	185	20	80	50	2
BPZ-MPL80-1200	1088	41,5	185	20	80	50	2
BPZ-MPL180-400	288	49	190	20	180	150	2
BPZ-MPL180-600	488	44	190	20	180	150	2
BPZ-MPL180-800	688	46,5	185	20	180	150	2
BPZ-MPL180-1000	888	44	185	20	180	150	2
BPZ-MPL180-1200	1088	41,5	185	20	180	150	2

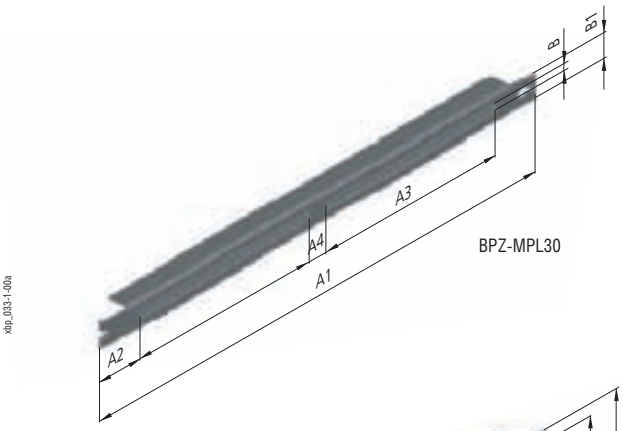

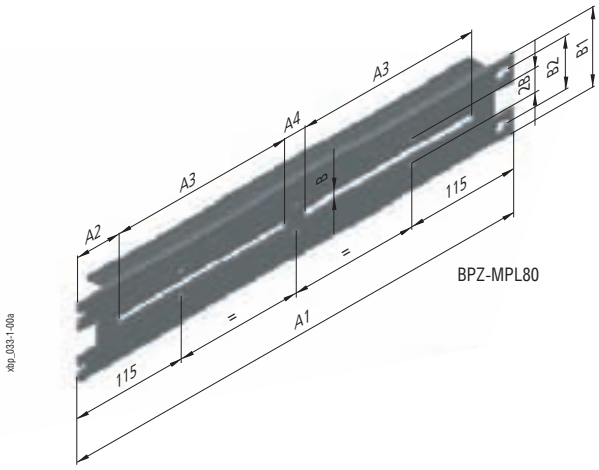

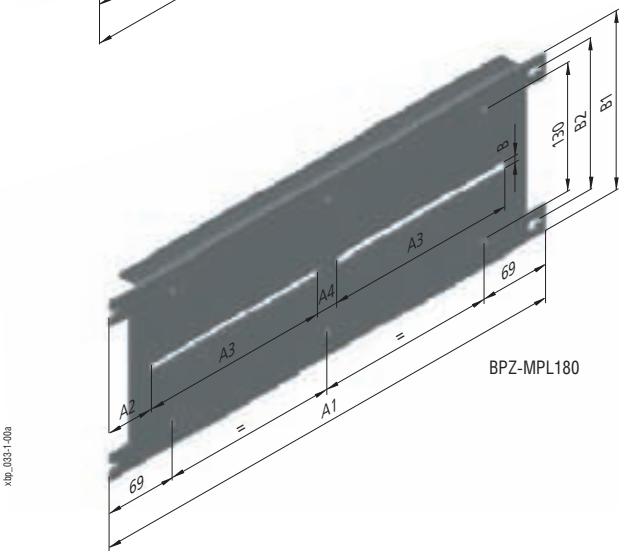

Обзор типов и артикулов на странице 70

Размеры [мм]

Тип	Ширина		Высота		Колич. крепежных зажимов BEL сбоку
	A1	A2	B1	B2	
BPZ-MPL100-400	288	246	100	50	2
BPZ-MPL100-425 *)	313	253	100	50	2
BPZ-MPL100-600	488	446	100	50	2
BPZ-MPL100-800	688	648	100	50	2
BPZ-MPL100-1000	888	846	100	50	2
BPZ-MPL100-1200	1088	1046	100	50	2
BPZ-MPL200-400	288	246	200	150	2
BPZ-MPL200-425 *)	313	253	200	150	2
BPZ-MPL200-600	488	446	200	150	2
BPZ-MPL200-800	688	648	200	150	2
BPZ-MPL200-1000	888	846	200	150	2
BPZ-MPL200-1200	1088	1046	200	150	2
BPZ-MPL300-400	288	246	300	200	2
BPZ-MPL300-425 *)	313	253	300	200	2
BPZ-MPL300-600	488	446	300	200	2
BPZ-MPL300-800	688	648	300	200	2
BPZ-MPL300-1000	888	846	300	200	2
BPZ-MPL300-1200	1088	1046	300	200	2
BPZ-MPL350-400	288	246	280	250	2
BPZ-MPL350-600	488	446	280	250	2
BPZ-MPL350-800	688	648	280	250	2
BPZ-MPL400-400	288	246	400	300	2
BPZ-MPL400-425 *)	313	253	400	250	2
BPZ-MPL400-600	488	446	400	300	2
BPZ-MPL400-800	688	648	400	300	2
BPZ-MPL400-1000	888	846	400	300	2
BPZ-MPL400-1200	1088	1046	400	300	2
BPZ-MPL500-400	288	246	500	400	2
BPZ-MPL500-425 *)	313	253	500	300	2
BPZ-MPL500-600	488	446	500	400	2
BPZ-MPL500-800	688	648	500	400	2
BPZ-MPL500-1000	888	846	500	400	2
BPZ-MPL500-1200	1088	1046	500	400	2
BPZ-MPL650-400	288	246	580	550	2
BPZ-MPL650-600	488	446	580	550	2
BPZ-MPL650-800	688	648	580	550	2
BPZ-MPL950-400	288	246	880	850	2
BPZ-MPL950-600	488	446	880	850	2
BPZ-MPL950-800	688	648	880	850	2
BPZ-MPL1150-400	288	246	1080	1050	2
BPZ-MPL1150-600	488	446	1080	1050	2
BPZ-MPL1150-800	688	648	1080	1050	2
BPZ-MPL1450-400	288	246	1380	1350	2
BPZ-MPL1450-600	488	446	1380	1350	2
BPZ-MPL1450-800	688	648	1380	1350	2
BPZ-MPL1650-400	288	246	1580	1550	3
BPZ-MPL1650-600	488	446	1580	1550	3
BPZ-MPL1650-800	688	648	1580	1550	3
BPZ-MPL1950-400	288	246	1880	1850	3
BPZ-MPL1950-600	488	446	1880	1850	3
BPZ-MPL1950-800	688	648	1880	1850	3

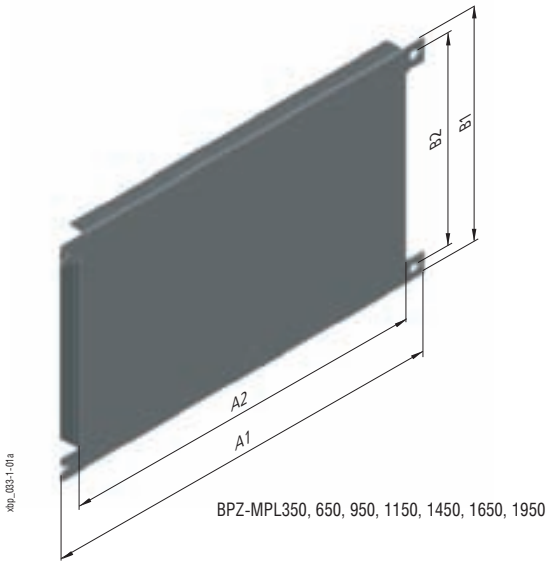

BPZ-MPL350, 650, 950, 1150, 1450, 1650, 1950

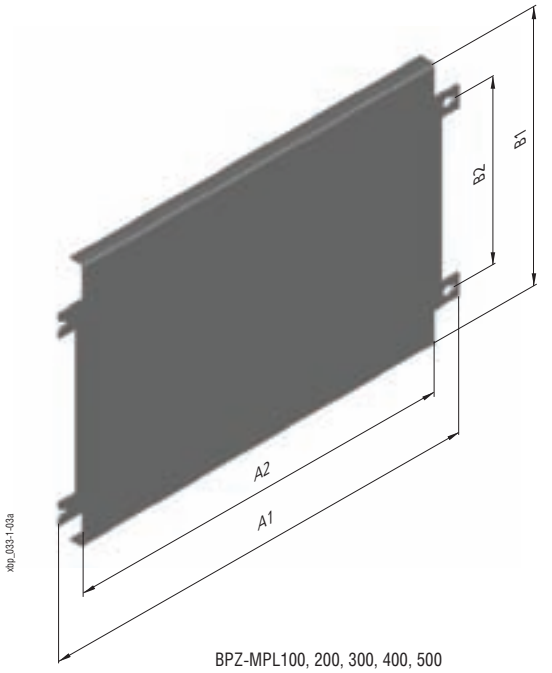

BPZ-MPL100, 200, 300, 400, 500

*) Панели BPZ-MPL..00-425 можно использовать только для шкафов напольного исполнения XVTL шириной в 425 мм для монтажа прямо на каркас шкафа, на уголки XVTL-BRA/IC250 или на вертикальные профили XVTL-VP.

Обзор типов и артикулов на странице 70

Примеры использования

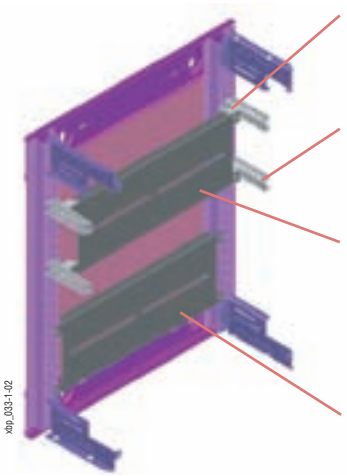

Крепежные зажимы BEL...

Стойка BPZ-TA

Монтажная плата BPZ-MPL... прикрепленная на стойке BPZ-TA при помощи крепежных зажимов BEL... Монтажная глубина, регулируемая (это выгодно для силовых приборов, приборов для измерения и регулирования, и т. д.)

Монтажная панель BPZ-MPL... прикреплена к задней монтажной раме (подходит для контакторов, приборов для измерения и регулирования, блоков клемм N/PE, и т. д.)

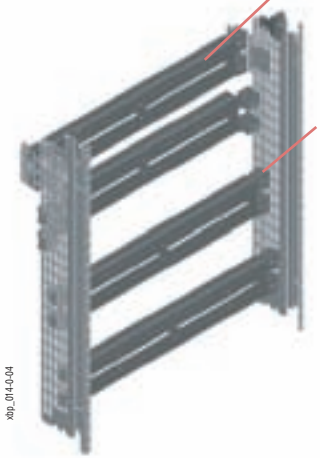

Универсальная монтажная панель BPZ-MPL

Крепежный зажим BEL...

Монтажные комплекты BPZ-NZM для автоматических выключателей NZM

- Монтажные комплекты BPZ-NZM... для NZM1-3 (позиция автоматического выключателя вертикальная или горизонтальная) для распределительных щитов навесного или напольного исполнения
- Монтажные комплекты BPZ-NZM...-MSW для NZM1 и NZM2 (позиция автоматического выключателя вертикальная или горизонтальная) для распределительных щитов встраиваемого исполнения
- Материал: лицевая панель: листовая сталь, полиэфирная порошковая окраска RAL 7035

  монтажная плата: оцинкованная листовая сталь
- Лицевые панели из стального листа с самозаземляющимися крепежными элементами
- Исполнение ...-RH для автоматических выключателей с поворотной ручкой с поворотным приводом, можно использовать только для распределительных щитов навесного или напольного исполнения
- Комплект поставки: 1 монтажная панель, 1 лицевая панель, крепежные детали

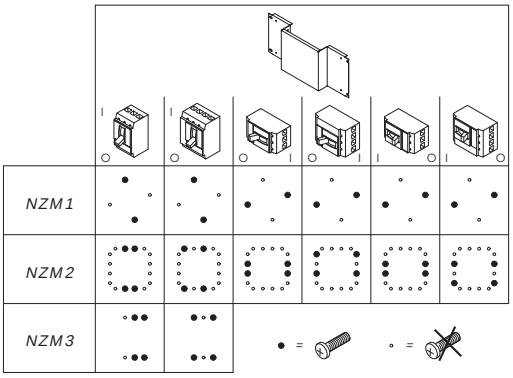

Размеры [мм]

Тип	Лицевая панель		Монтажная плата				
	Наруж. размеры		Наруж. размеры				
	Ширина	Высота	Ширина	Высота			
	A3	B2	A1	B1	A2	A4	C
BPZ-NZM1-400-MV	320	299	292	179	174	61	89,5
BPZ-NZM2-400-MV	320	399	292	179	230	33	54,5
BPZ-NZM3-400-MV	320	499	292	279	244	26	37
BPZ-NZM1-600-MV	520	299	492	179	174	161	89,5
BPZ-NZM2-600-MV	520	399	492	179	230	133	54,5
BPZ-NZM3-600-MV	520	499	492	279	244	126	37
BPZ-NZM1-800-MV	720	299	692	179	174	261	89,5
BPZ-NZM2-800-MV	720	399	692	179	230	233	54,5
BPZ-NZM3-800-MV	720	499	692	279	244	226	37
BPZ-NZM1-600-MH	520	249	492	179	174	161	89,5
BPZ-NZM2-600-MH	520	299	492	179	230	133	54,5
BPZ-NZM1-800-MH	720	249	692	179	174	261	89,5
BPZ-NZM2-800-MH	720	299	692	179	230	233	54,5
BPZ-NZM1/MSW-400-MV	320	299	288	185	174	57	16,5
BPZ-NZM2/MSW-400-MV	320	399	288	185	226	129	-18,5
BPZ-NZM1/MSW-600-MV	520	299	488	185	174	157	16,5
BPZ-NZM2/MSW-600-MV	520	399	488	185	226	229	-18,5
BPZ-NZM1/MSW-800-MV	720	299	688	185	174	257	16,5
BPZ-NZM2/MSW-800-MV	720	399	688	185	226	329	-18,5
BPZ-NZM1/MSW-600-MH	520	249	488	185	174	157	16,5
BPZ-NZM2/MSW-600-MH	520	299	488	185	226	229	-18,5
BPZ-NZM1/MSW-800-MH	720	249	688	185	174	257	16,5
BPZ-NZM2/MSW-800-MH	720	299	688	185	226	329	-18,5
BPZ-NZM1-400-MV-RH	320	299	292	179	174	61	54,5
BPZ-NZM2-400-MV-RH	320	399	292	179	230	33	19,5
BPZ-NZM3-400-MV-RH	320	499	292	279	244	26	0
BPZ-NZM1-600-MV-RH	520	299	492	179	174	161	54,5
BPZ-NZM2-600-MV-RH	520	399	492	179	230	133	19,5
BPZ-NZM1-800-MV-RH	720	299	692	179	174	261	54,5
BPZ-NZM2-800-MV-RH	720	399	692	179	230	233	19,5
BPZ-NZM1-600-MH-RH	520	249	492	179	174	161	54,5
BPZ-NZM2-600-MH-RH	520	299	492	179	230	133	19,5
BPZ-NZM1-800-MH-RH	720	249	692	179	174	261	54,5
BPZ-NZM2-800-MH-RH	720	299	692	179	230	233	19,5

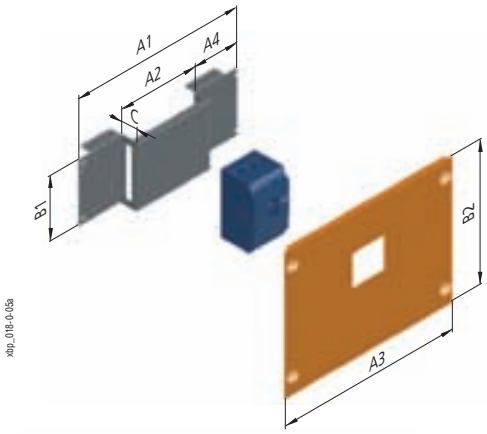

Вырез, определяющие ориентацию приборного модуля – стрелка должна быть направлена вверх.

Вырез, обозначающий ось модуля для горизонтального монтажа.

Вырез, обозначающий ось лицевой панели для вертикального монтажа

Круглая насечка:
- обозначает ось приборного модуля
- обозначает ось лицевой панели для горизонтального монтажа

Острая насечка:
- обозначает ось лицевой панели для вертикального монтажа (позиция монтажной платы определена осью лицевой панели)

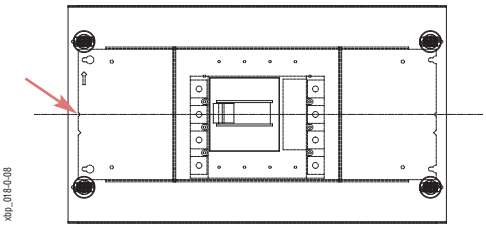

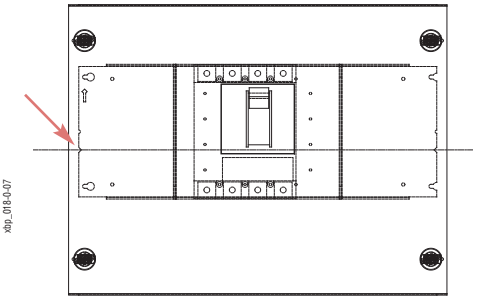

Обзор типов и артикулов на странице 71

Использование монтажных комплектов BPZ-NZM...-MSW

- Предназначено для распределительных щитов встраиваемого исполнения
- Для автоматических выключателей NZM типоразмеров 1 и 2
- Позиция автоматического выключателя вертикальная или горизонтальная
- Монтаж на боковые стенки BPZ-MSW при помощи крепежных зажимов BEL

Процедура монтажа:

1. Крепление автоматического выключателя на монтажную панель комплекта
2. Инсталляция монтажной панели с автоматическим выключателем при помощи крепежных зажимов BEL
3. Крепление лицевой панели

Автоматический выключатель NZM1, вертикальная позиция

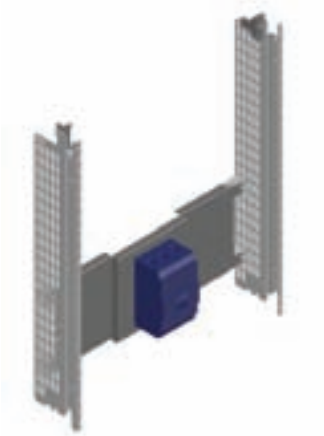
xbp_014-4-01

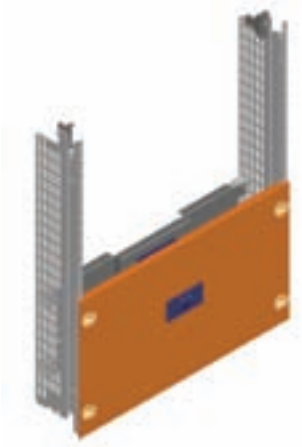
xbp_014-4-00

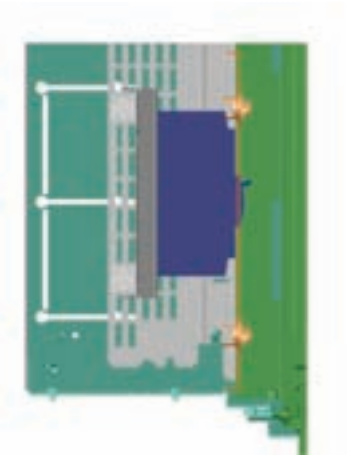
xbp_014-4-02a

Автоматический выключатель NZM1, горизонтальная позиция

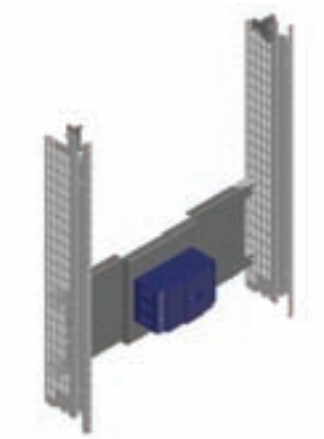
xbp_014-4-04

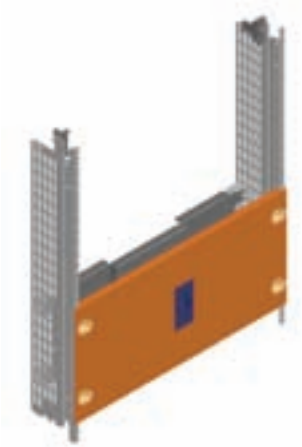
xbp_014-4-03

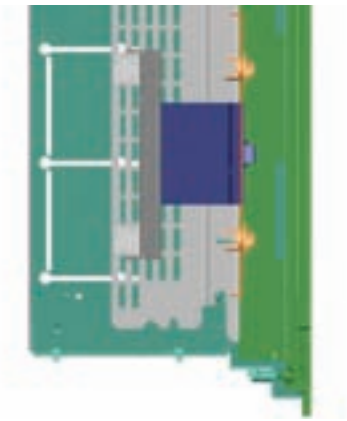
xbp_014-4-05

Автоматический выключатель NZM2, вертикальная позиция

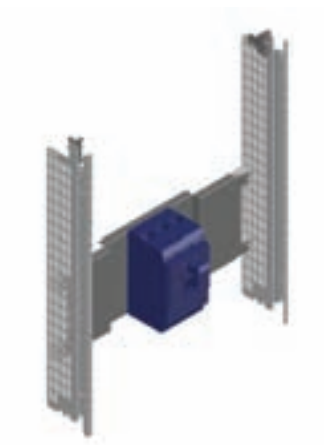
xbp_014-5-01

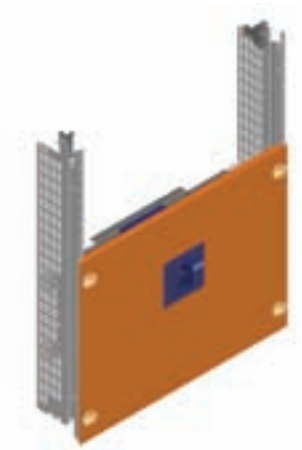
xbp_014-5-00

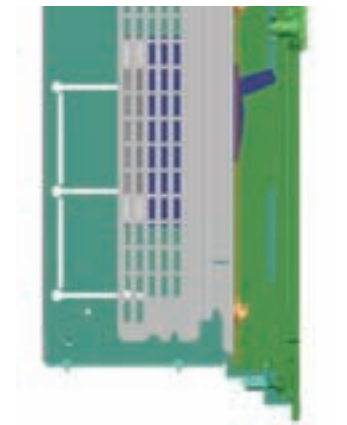
xbp_014-5-02a

Автоматический выключатель NZM2, горизонтальная позиция

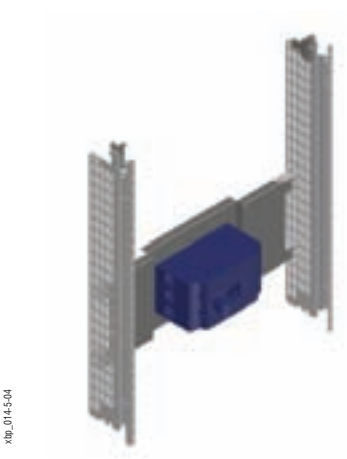
xtp_014-5-04

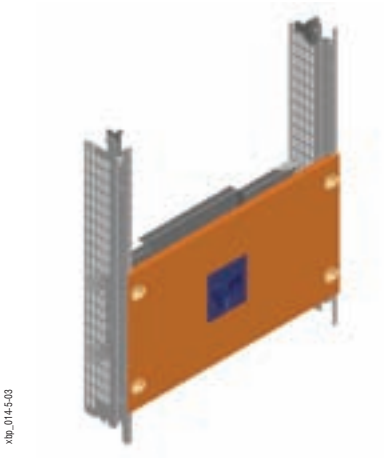
xtp_014-5-03

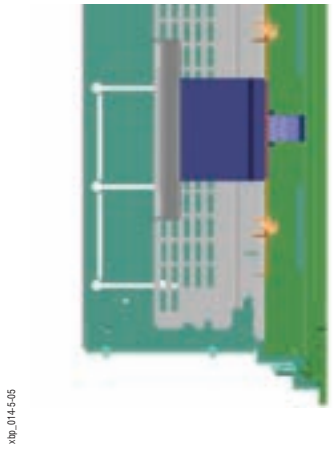
xtp_014-5-05

Использование монтажных комплектов BPZ-NZM...-RH

- Пример использования в распределительном щите навесного исполнения (можно использовать так же и для щиты напольного исполнения)

Процедура монтажа:

1. Крепление автоматического выключателя на монтажную панель комплекта
2. Инсталляция монтажной платы с автоматическим выключателем в шкаф
3. Крепление лицевой панели
4. Монтаж поворотного привода и поворотной ручки

①, ②

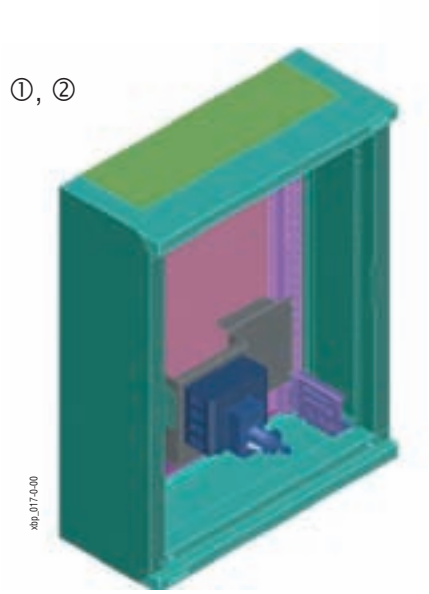
xtp_017-0-00

③

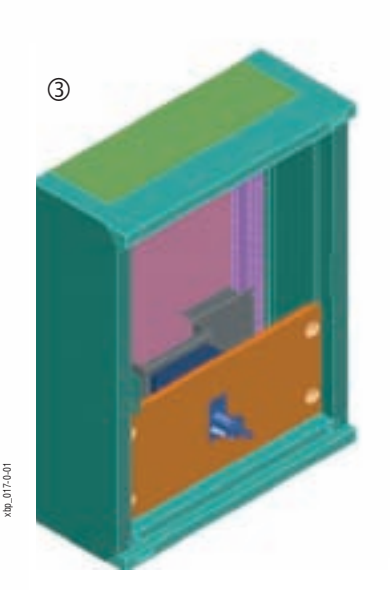
xtp_017-0-01

④

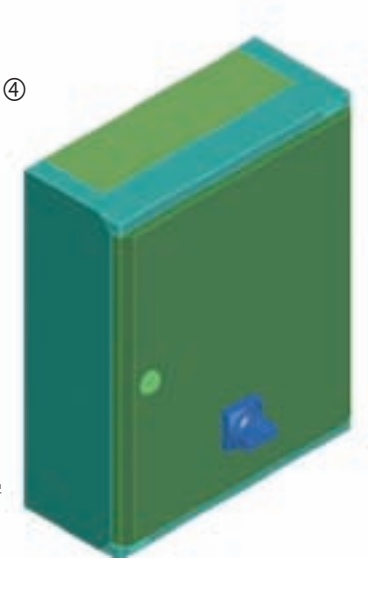
xtp_017-0-02

Расположение автоматического выключателя в шкафу

- Глубина силовых автоматических выключателей NZM дифференцирована в зависимости от типоразмера с шагом 17,5 мм
- Размер B определяет отклонение от оси шкафа

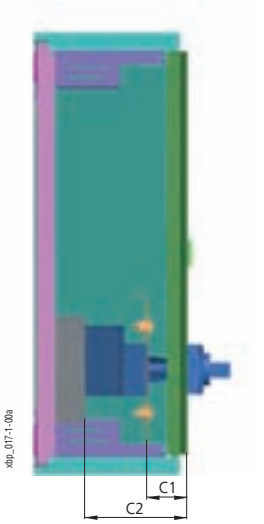

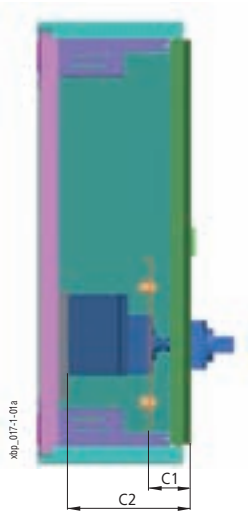

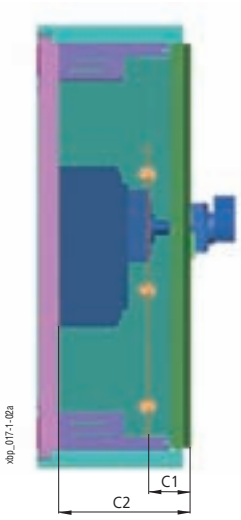

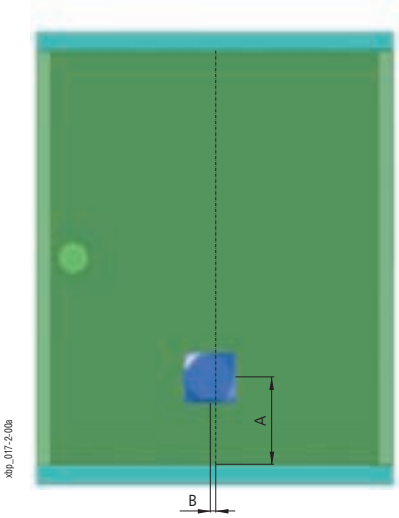

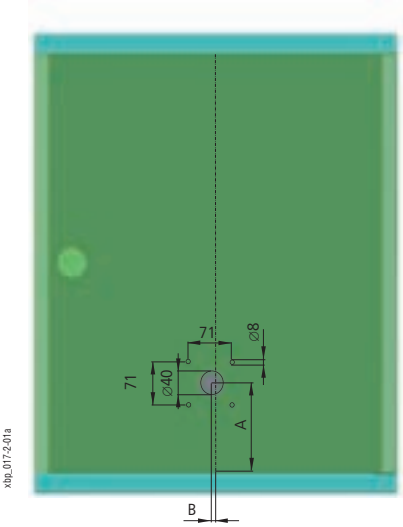

Размер B определяет расстояние между осью двери и осью поворотной ручки

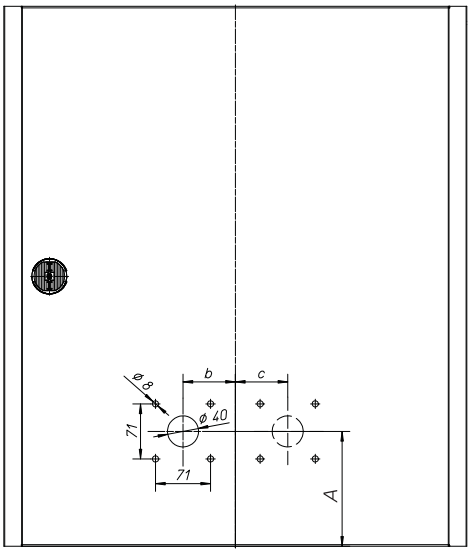

Шкафы навесного исполнения (IP30)

Размеры [мм]

Тип	C1	C2	Тип		A [мм]	B = b [мм]	B = - c [мм]
NZM1	72	175 NZM1-XTVD...-60 [1] NZM1/2-XV4 [2]	BPZ-NZM1-...-MH...		148,25	7,5	-
			BPZ-NZM1-...-MH...		148,25	-	7,5
			BPZ-NZM1-...-MV...		190,75	0	-
NZM2	72	210 NZM2-XTVD...-60 [3] NZM1/2-XV4 [2]	BPZ-NZM2-...-MH...		173,25	-	17,55
			BPZ-NZM2-...-MH...		173,25	17,5	-
			BPZ-NZM2-...-MV...		265,8	0	-
NZM3	72	227,5 NZM3-XTVD...-0 [4] –	BPZ-NZM3-...-MV...		380,75	29	-

Шкафы напольного исполнения (IP30)

Размеры [мм]

Тип	C1	C2	Тип		A [мм]	B = b [мм]	B = - c [мм]
NZM1	114	217 NZM1-XTVD... [5] NZM1/2-XV4 [2]	BPZ-NZM1-...-MH...		148,25	7,5	-
			BPZ-NZM1-...-MH...		148,25	-	7,5
			BPZ-NZM1-...-MV...		190,75	0	-
NZM2	114	252 NZM2-XTVD... [6] NZM1/2-XV4 [2]	BPZ-NZM2-...-MH...		173,25	-	17,55
			BPZ-NZM2-...-MH...		173,25	17,5	-
			BPZ-NZM2-...-MV...		265,8	0	-
NZM3	114	269,5 NZM3-XTVD...-60 [7] NZM3/4-XV4 [8]	BPZ-NZM3-...-MV...		380,75	29	-

[1] Поворотная ручка с поворотным приводом
NZM1-XTVD-60 271504 черная / серая, возможность запирания на ручке, NZM1-XTVDV-60 271508 черная / серая, возможность запирания на ручке и на приборе, NZM1-XTVDR-60 271512 красно-желтая, возможность запирания на ручке и на приборе

[2] Удлинительная ось NZM1/2-XV4 261232

[3] Поворотная ручка с поворотным приводом
NZM2-XTVD-60 271505 черная / серая, возможность запирания на ручке, NZM2-XTVDV-60 271509 черная / серая, возможность запирания на ручке и на приборе, NZM2-XTVDR-60 271513 красно-желтая, возможность запирания на ручке и на приборе

[4] Поворотная ручка с поворотным приводом
NZM3-XTVD-0 279394 черная / серая, возможность запирания на ручке, NZM3-XTVDV-0 279398 черная / серая, возможность запирания на ручке и на приборе, NZM3-XTVDR-0 279402 красно-желтая, возможность запирания на ручке и на приборе

[5] Поворотная ручка с поворотным приводом
NZM1-XTVD 260166 черная / серая, возможность запирания на ручке, NZM1-XTVDV 260172 черная / серая, возможность запирания на ручке и на приборе, NZM1-XTVDR 260178 красно-желтая, возможность запирания на ручке и на приборе

[6] Поворотная ручка с поворотным приводом
NZM2-XTVD 260168 черная / серая, возможность запирания на ручке, NZM2-XTVDV 260174 черная / серая, возможность запирания на ручке и на приборе, NZM2-XTVDR 260180 красно-желтая, возможность запирания на ручке и на приборе

[7] Поворотная ручка с поворотным приводом
NZM3-XTVD-60 271506 черная / серая, возможность запирания на ручке, NZM3-XTVDV-60 271510 черная / серая, возможность запирания на ручке и на приборе, NZM3-XTVDR-60 271514 красно-желтая, возможность запирания на ручке и на приборе

[8] Удлинительная ось NZM3/4-XV4 261234

Монтажные комплекты BPZ-NZM.X для одновременного монтажа нескольких автом. выключателей NZM

- Для монтажа нескольких автоматических выключателей NZM в вертикальной позиции
- Материал:
  Лицевая панель: рамка - листовая сталь, полиэфирная порошковая окраска RAL 7035
  пластиковая вставка - 2 мм поливинилхлорид
  Монтажная панель: оцинкованная листовая сталь
- Лицевые панели с самозаземляющимися крепежными элементами
- Для распределительных щитов навесного или напольного исполнения
- Комплект поставки: 1 монтажная панель, 1 лицевая панель, крепежные детали

Размеры [мм]

Тип	N *)	Монтажная панель				Лицевая панель						Примечание
Комплект		Ав. в.	A1	A2	B1	A3	A4	B2	B3	B4	B5	
BPZ-NZM1X-400-MV	2	NZM1	292	232	160	320	238	200	45	-	-	Вырез в лицевой панели выполнен
BPZ-NZM1X-600-MV	4	NZM1	492	432	160	520	438	200	45	-	-	Вырез в лицевой панели выполнен
BPZ-NZM1X-800-MV	7	NZM1	692	632	160	720	638	200	45	-	-	Вырез в лицевой панели выполнен
BPZ-NZM2X-400-MV	2	NZM2	292	232	185	320	230	300	253	119	95	
		NZM1	292	232	185	320	230	300	253	119	45	1 комп. дист. втулок NZM1/2-XAB 260203
BPZ-NZM2X-600-MV	3	NZM2	492	432	185	520	430	300	253	119	95	
		NZM1	492	432	185	520	430	300	253	119	45	1 комп. дист. втулок NZM1/2-XAB 260203
BPZ-NZM2X-800-MV	5	NZM2	692	632	185	720	630	300	253	119	95	
		NZM1	692	632	185	720	630	300	253	119	45	1 комп. дист. втулок NZM1/2-XAB 260203
BPZ-NZM3X-600-MV	3	NZM3	492	432	285	520	430	500	453	234	95	
		NZM2	492	432	285	520	430	500	453	219	95	1 комп. дист. втулок NZM1/2-XAB 260203
		NZM1	492	432	285	520	430	500	453	219	45	1 комп. дист. втулок NZM1/2-XAB 260203
BPZ-NZM3X-800-MV	4	NZM3	692	632	285	720	630	500	453	234	95	
		NZM2	692	632	285	720	630	500	453	219	95	1 комп. дист. втулок NZM1/2-XAB 260203
		NZM1	692	632	285	720	630	500	453	219	45	1 комп. дист. втулок NZM1/2-XAB 260203

*) Указывает максимальное количество 3-х полюсных автоматических выключателей данного типоразмера

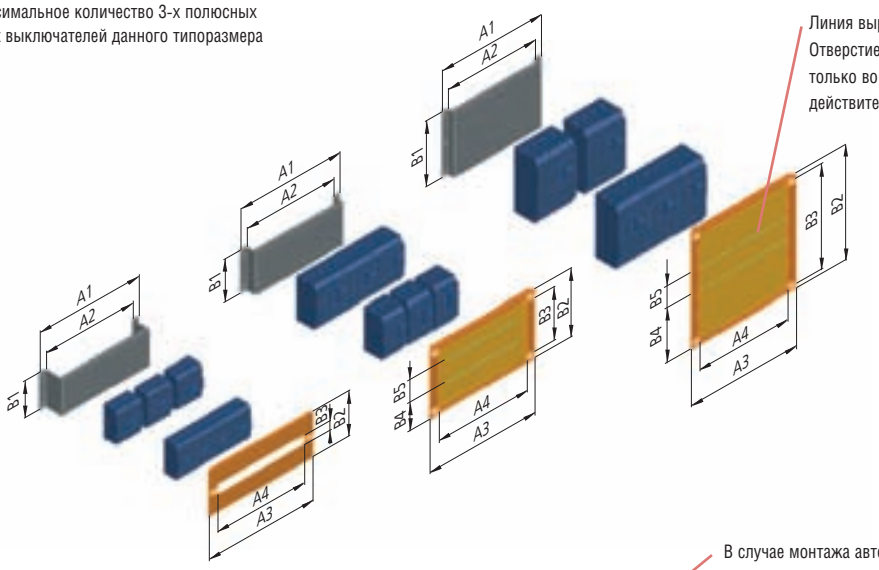

Линия выреза в пластиковой вставке лицевой панели. Отверстие необходимо вырезать только во время монтажа в зависимости от действительной позиции автомат. выключателя.

В случае монтажа автоматических выключателей различных типоразмеров на одну монтажную панель под выключатели поменьше необходимо подложить дистанционные втулки NZM1/2-XAB. Необходимое количество дистанционных втулок указано в таблице.

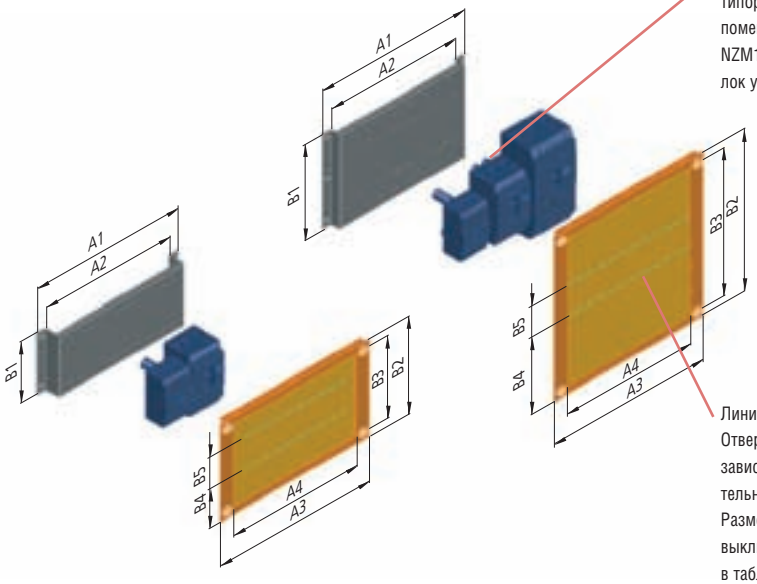

Линия выреза в пластиковой вставке лицевой панели. Отверстие необходимо вырезать только во время монтажа в зависимости от действительной позиции автоматического выключателя. Размеры для отдельных типоразмеров автоматических выключателей отличаются, и они указаны в таблице.

Обзор типов и артикулов на странице 72

Размещение монтажных отверстий для отдельных типоразмеров автоматических выключателей (BPZ-NZM3X-...)

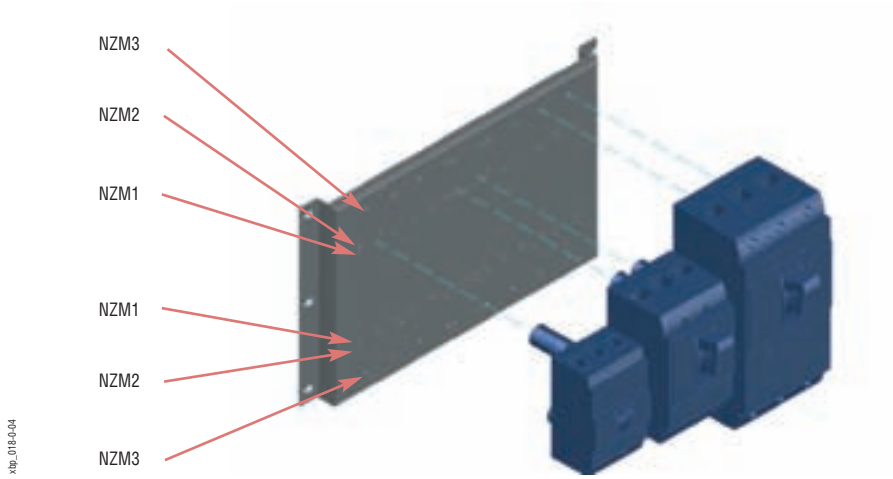

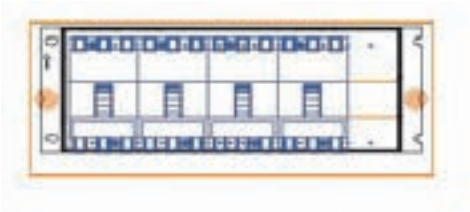

BPZ-NZM1X-...

BPZ-NZM2X-...

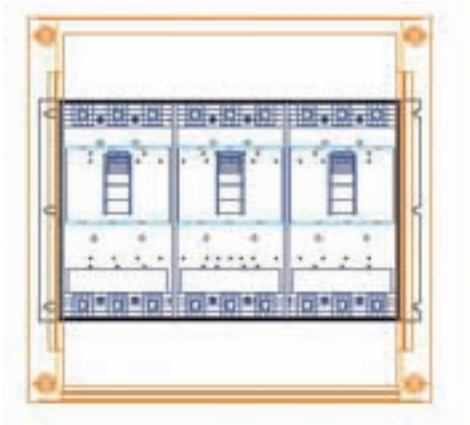

BPZ-NZM3X-...

Основные размеры автоматических выключателей NZM

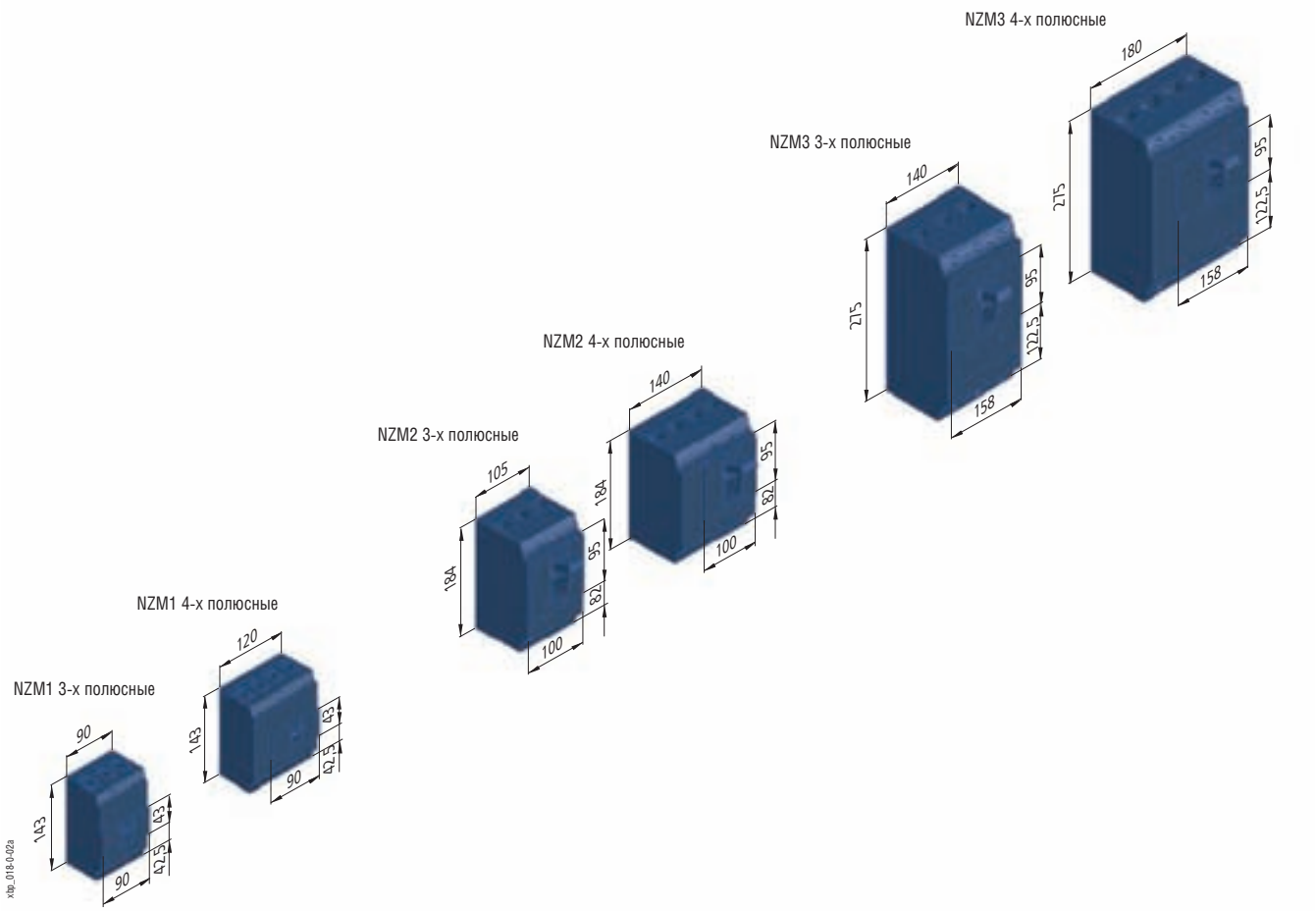

Использование монтажного комплекта BPZ-NZM1X в распределительном щите встраиваемого исполнения

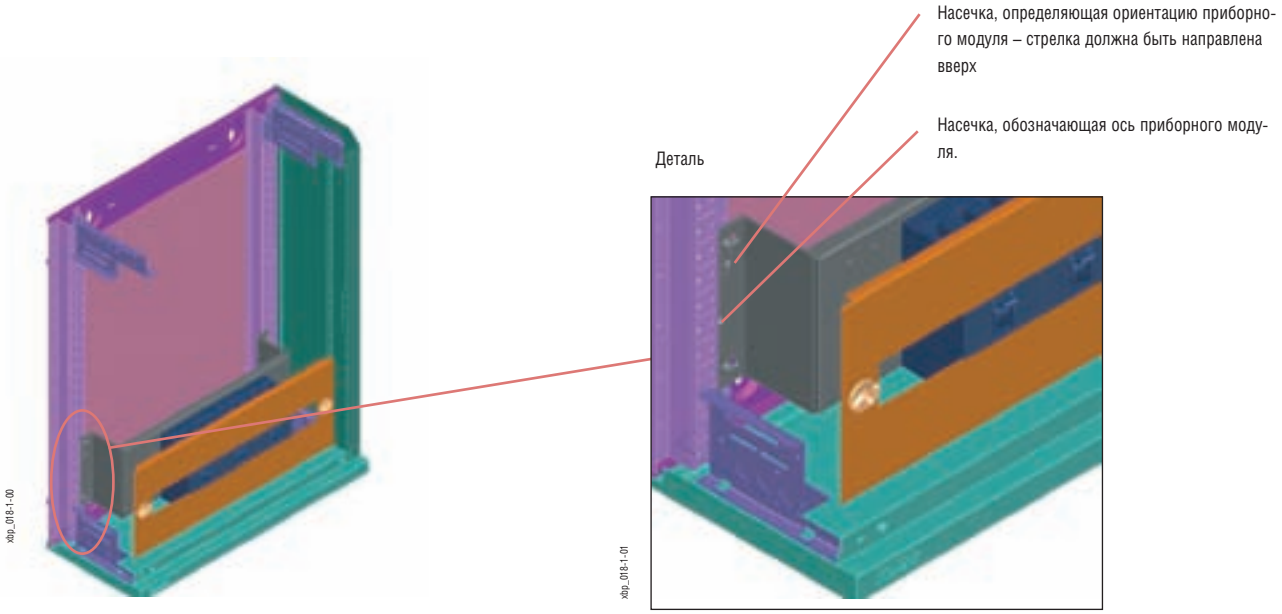

Корпусы для измерений BPZ-MT-...

- Корпусы для измерений для монтажа электрических счетчиков прямо или с использованием панелей ZBR
- Материал: листовая сталь, полиэфирная порошковая окраска RAL 7035
- Комплект поставки: 1 корпус для измерений, крепежные детали (винты для монтажа и так же крест для электрических счетчиков)

Отверстия для крепления на заднюю раму в распреде-лительных щитах навесного исполнения IP30 или для подвески в распределительных щитах навесного исполнения IP54 и шкафах напольного исполнения

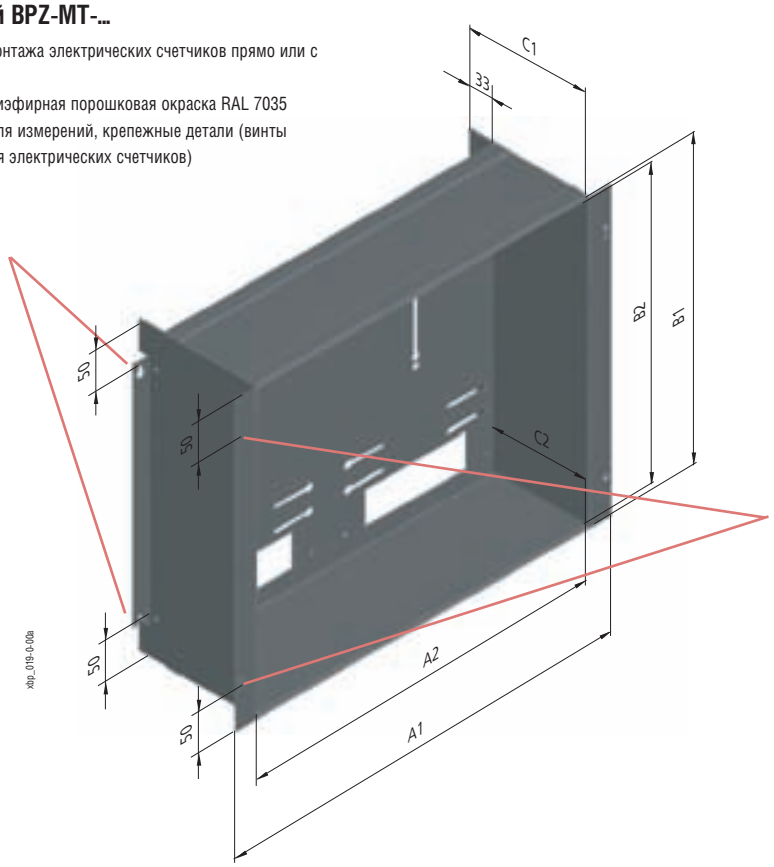

Отверстия для крепления на боковую стенку BPZ-MSW или на держатель BPZ-FPS (при монтаже без BPZ-MSW в распределительные щиты навесного исполнения IP54 или в шкафы напольного исполнения, где нет доступа для монтажа сзади по причине сварной конструкции шкафа)

Размеры [мм]

Тип	Наружные размеры					
	Ширина	Высота	Глубина			
	A1	B1	C1	A2	B2	C2
BPZ-MT-400/400-1	320	400	165	-	390	130
BPZ-MT-600/400-2	520	400	165	459	390	130
BPZ-MT-800/400-3	720	400	165	659	390	130
BPZ-MT-1000/400-4	920	400	165	859	390	130
BPZ-MT-1200/400-5	1120	400	165	1059	390	130
BPZ-MT-400/450-1	320	450	165	-	440	130
BPZ-MT-600/450-2	520	450	165	459	440	130
BPZ-MT-800/450-3	720	450	165	659	440	130
BPZ-MT-1000/450-4	920	450	165	859	440	130
BPZ-MT-1200/450-5	1120	450	165	1059	440	130

Монтаж панелей для эл. счетчиков ZBR в корпуса BPZ-MT

- Панели ZBR прикреплены винтами в углах шкафа (в комплекте поставки панелей ZBR)

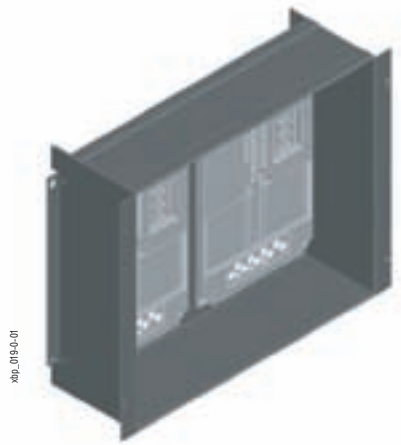

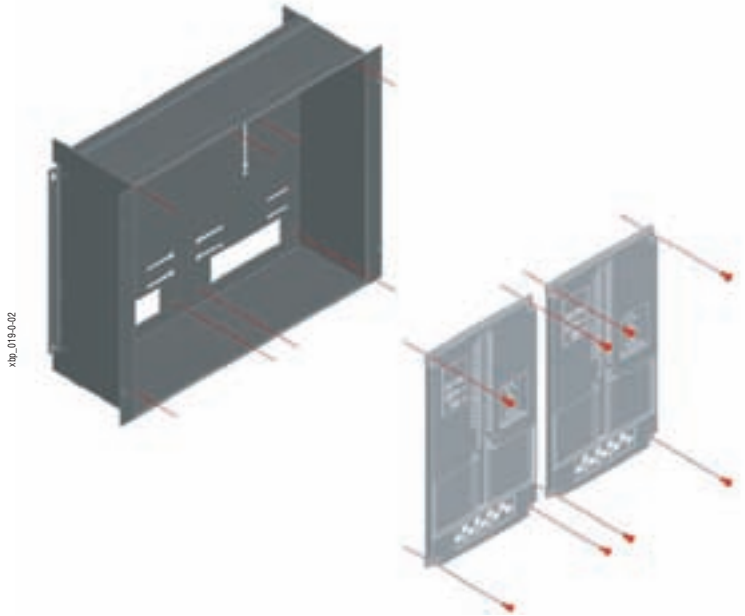

Обзор типов и артикулов на странице 72

Использование корпусов для измерений в распределительных щитах навесного исполнения IP30

- Корпус монтируется прямо на заднюю раму
- Пломбирующие винты для защиты корпуса можно навинтить в адаптер BPZ-FPS
- В случае использования BPZ-MSW корпус крепится передней частью к BPZ-MSW (см. использование в распределительном щите встраиваемого исполнения)
- Корпус для измерений должен монтироваться раньше боковых стенок BP-SP!

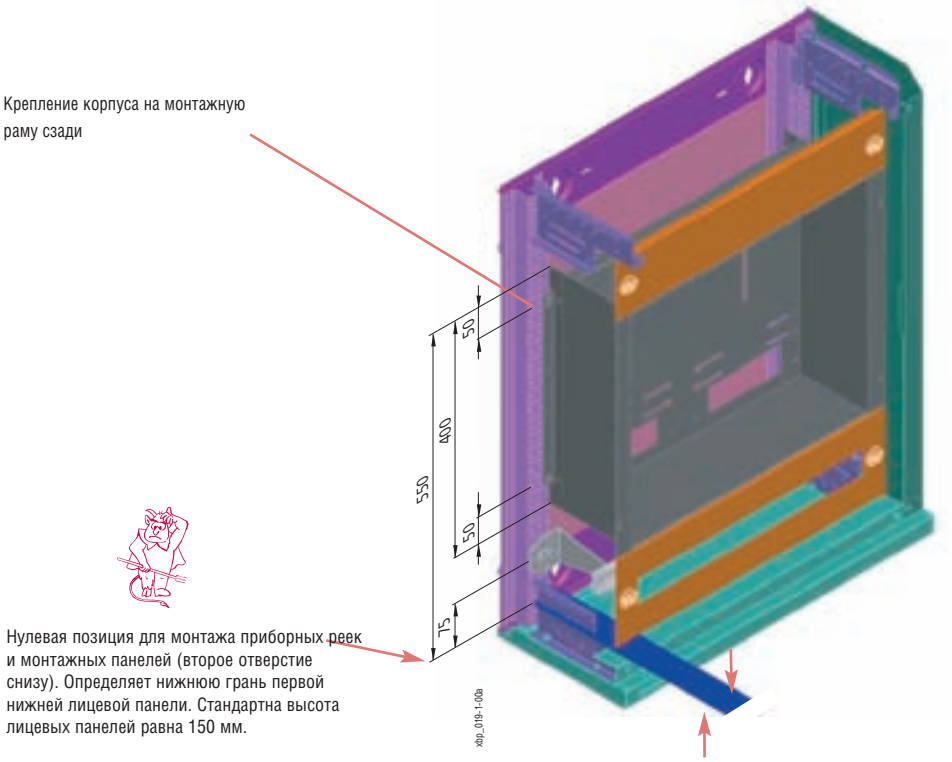

Использование корпусов для измерений в распределительных щитах встраиваемого или навесного исполнения IP54

- Корпус монтируется на боковые стенки BPZ-MSW или в адаптер BPZ-FPS
- В случае требования пломбировки самого корпуса стандартные винты заменяются пломбирующими
- Корпусы для измерений можно монтировать только в распределительные щиты встраиваемого исполнения с защитным кожухом глубиной в 240 мм
- Монтаж в распределительные щиты навесного исполнения IP54 или в шкафы напольного исполнения производится подобным способом. Нельзя использовать задний монтаж из-за фиксированных боковых стенок. В таких случаях корпус можно подвесить на винты в задней раме, само крепление производится с передней стороны при помощи винтов в BPZ-MSW или BPZ-FPS.

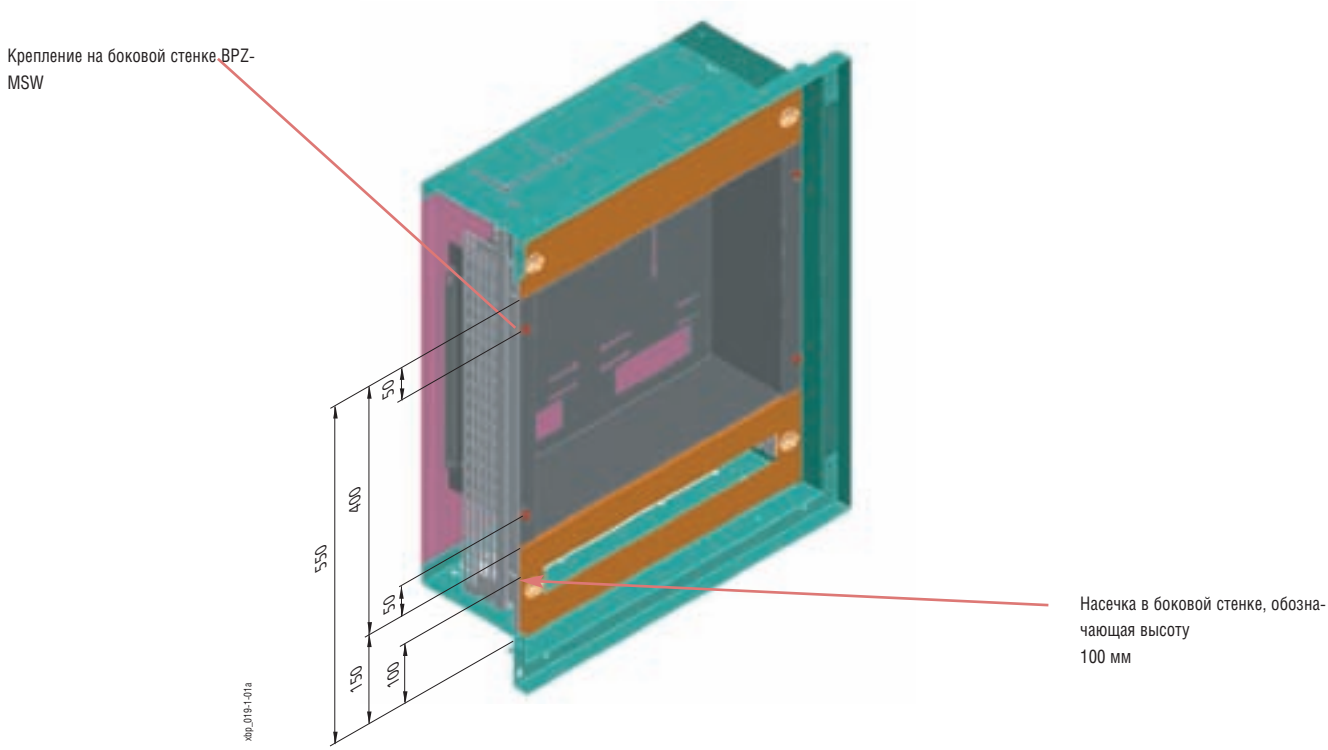

Комплекты для установки реек BPZ-DRS-MT

- Для занятия свободных позиций для электрических счетчиков приборными рейками
- Монтаж возможен в крайние позиции корпуса для измерений
- Материал: листовая сталь, полиэфирная порошковая окраска RAL 7035
- Комплект поставки: 1 комплект, крепежные детали

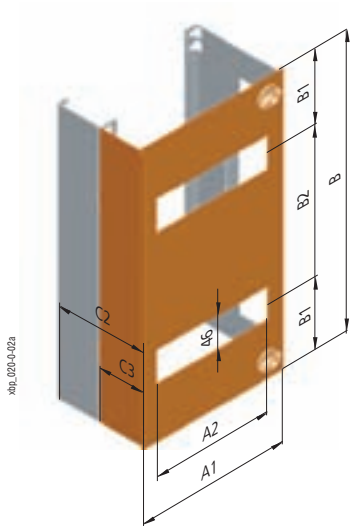

Размеры [мм]

Тип	Наружные размеры						
	Ширина	Высота	Глубина				
	A1	B	C2	A2	B1	B2	C3
BPZ-DRS-MT/400-1	215	400	130	170	100	200	65
BPZ-DRS-MT/450-1	215	450	130	170	125	200	65

Монтаж в корпус для измерений

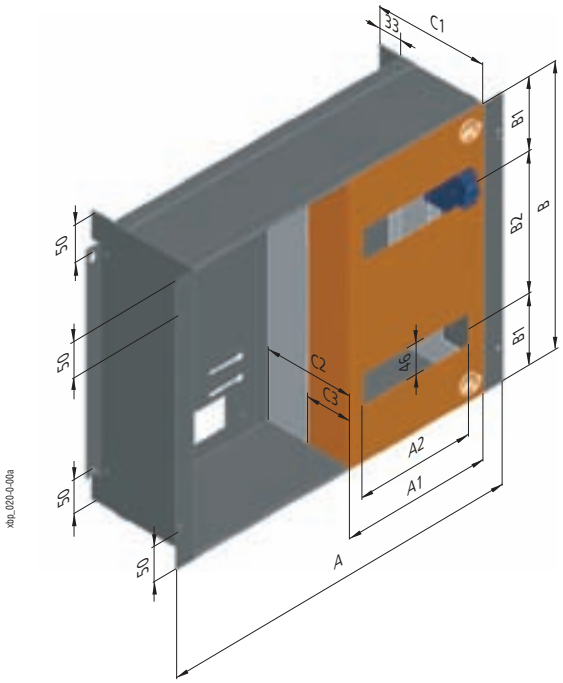

Процедура монтажа:

1. Предварительное завинчивание крепежных винтов в корпус для измерений. Винты не должны быть затянуты.
2. Размещение комплекта с приборными рейками на предварительно навинченные винты.
3. Затяжка крепежных винтов.
4. Возможная инсталляция или присоединение внутреннего оборудования шкафа.
5. Монтаж лицевой панели

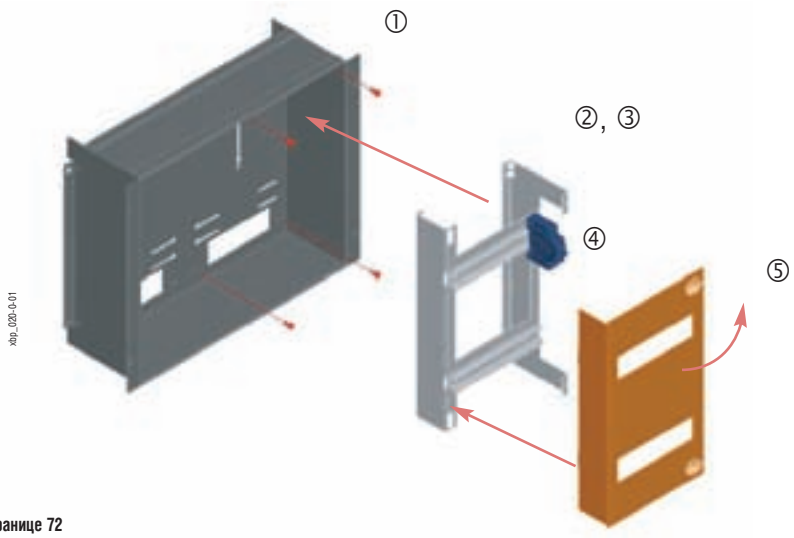

Обзор типов и артикулов на странице 72

Комплект для пломбирования лицевых панелей BPZ-SS

- Комплект для пломбировки распределительных щитов (напр., неизмеряемых частей для нужд распределительных компаний)
- Комплект поставки: 4 шт. пломбировочных пластинок, 4 шт. пломбировочных винтов M5, 1 шт. выдавливающего винта M5

Процедура пломбирования лицевых панелей

- Фиксированная точка образована правильно монтированной пломбировочной пластинкой
- Стандартный винт M5 в самозаземляющемся крепежном элементе заменяется пломбировочным винтом M5 из комплекта
- Пломбирующая проволока продевается через оба отверстия в пластиковой головке самозаземляющегося крепежного элемента, головку пломбировочного винта и отверстие в пломбировочной пластине

Процедура пломбирования корпуса для измерений

- Корпус крепится с передней стороны в BPZ-FPS или BPZ-MSW при помощи пломбировочных винтов M5 из комплекта. Для создания резьбы используется выдавливающий винт из комплекта.
- Само пломбирование может быть сделано, напр., по отношению к пломбировочной пластинке соседней лицевой панели

Монтаж пломбирующей пластинки

1. Конец полоски с пломбировочной петлей сгибается на 90°
2. Крепежные язычки пластинки сгибаются на 90° в противоположную сторону от пломбировочной петли
3. Пломбировочная пластинка вставляется в отверстия профилей для крепления лицевых панелей (составная часть боковых стенок BP-SP, боковых стенок монтажной рамы BPZ-MSW, адаптера для лицевых панелей BPZ-FPS)
4. Крепежные язычки изгибаются в противоположном направлении, этим обеспечено надежное крепление пластинки
5. Через пластинку прикрепится лицевая панель. Пломбировочная петля пластинки выходит на грань лицевой панели. После пломбирования лицевая панель препятствует доступу к крепежной части пластинки, этим предотвращена любая манипуляция.

Примечание: в случае, когда пластинка используется для одностороннего пломбирования только одной лицевой панели, рекомендовано перед продеванием пломбировочной проволоки через пломбировочную петлю изогнуть немного в направлении к пломбированному самозаземляющемуся крепежному элементу. Этим предотвращено возможное освобождение петли пломбировочной проволоки при последующем изгибании.

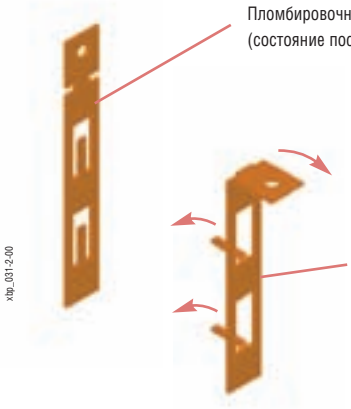

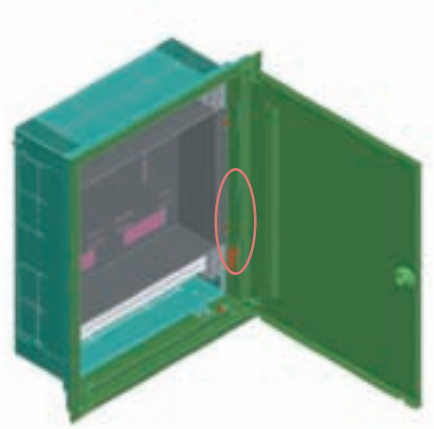

Деталь

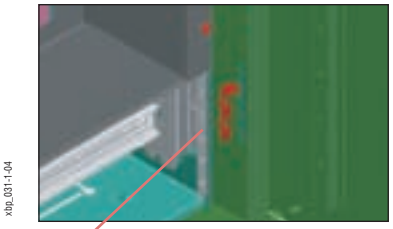

Перед монтажом лицевой панели пломбировочная пластинка вставляется в отверстия в изгибе боковой панели BP-SP (или в боковой панели BPZ-MSW или BPZ-FPS)

Деталь

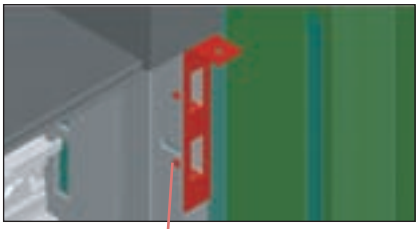

Пломбировочная пластинка зафиксируется при помощи изгибания язычков

Деталь

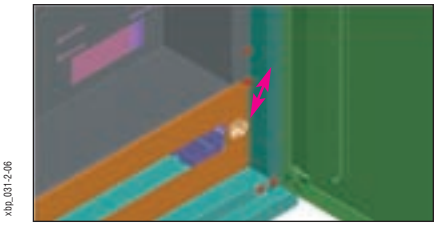

Установка лицевой панели. Пломбировочной проволокой соединится замок лицевой панели, пломбировочная пластинка и винт в корпусе для измерений.

Обзор типов и артикулов на странице 72

Пломбировка шкафа навесного исполнения IP30

- Необходимо защитить боковые панели от несанкционированного демонтажа
- Один из крепежных винтов каждой боковой панели заменится пломбировочным винтом из комплекта
- В качестве второй точки для крепления, можно использовать заземляющий винт, который опять заменится на пломбировочный винт.

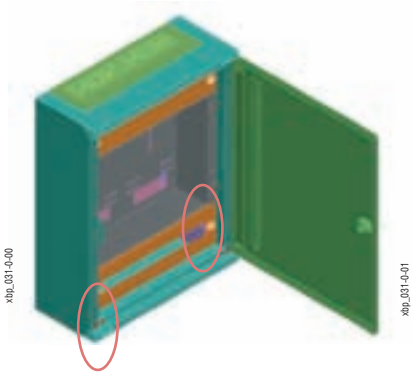

Деталь

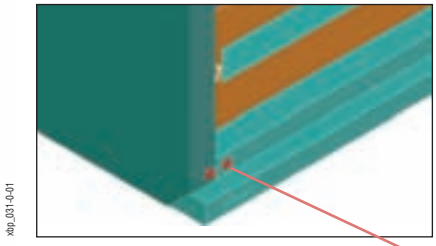

Деталь

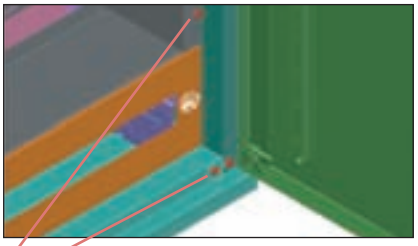

Винты, обозначенные красным цветом, можно использовать для взаимной пломбировки отдельных комплектующих:
Боковая панель - нижняя панель - корпус для измерений

Защита монтажной рамы BPZ-MSW против опрокидывания

- Пломбировка лицевых панелей препятствует доступу к крепежным винтам монтажной рамы BPZ-MSW, следовательно нельзя опрокинуть всю раму.
- Если, несмотря на это, требуется дополнительная пломбировка рамы от опрокидывания, то выполняется пломбировка между подходящей точкой на раме (напр., пломбировочный винт в самозаземляющемся крепежном элементе пломбированной лицевой панели, пломбировочный винт в корпусе для измерений, петля пломбировочной пластинки) и наружной обшивкой шкафа. Подходящими точками на наружной обшивке являются заземляющие винты, где используются пломбировочные винты.

Деталь

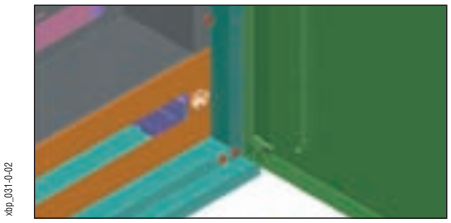

Держатель блоков клемм KT

- Комплект поставки: 1 держатель блоков клемм

KT-3

- Для блоков клемм от KL-7 до KL-60, монтированные на рейки (необходимы 2 шт.)

42727

KT-5

- Для блоков клемм до KL-15, для вертикального защелкивания на приборную рейку согласно IEC/EN 60715

42726

Блоки клемм (KLV-)KL

- Максимальный ток 63 А (125 А при подводе питания в центре блока клемм через KLA)
- Комплект поставки: 1 блок клемм

Тип	Длина [мм]	Количество клемм
KLV-KL-7	59	7 x 16мм^2, 1 x 25мм^2
KLV-KL-11	59	11 x 16мм^2, 1 x 25мм^2
KLV-KL-15	115	15 x 16мм^2, 2 x 25мм^2
KLV-KL-25	59	25 x 16мм^2, 2 x 25мм^2
KL-29	219	29 x 16мм^2, 2 x 25мм^2
KL-45	331	45 x 16мм^2, 2 x 25мм^2
KL-60	443	60 x 16мм^2, 2 x 25мм^2
KLM	1000	n x 16мм^2

KLA соединительный адаптер для 35 мм^2

V701905

Держатели блоков клемм BPZ-TSB

- Для монтажа блоком клемм (KLV-)KL
- Можно использовать в распределительных щитах навесного или напольного исполнения
- Монтаж на угловые стойки BPZ-CTS (монтаж реек BPZ-TSB рекомендован перед затяжкой винтов держателей на заднюю раму BPZ-CTS)
- Возможность прямого монтажа блока клемм PE (проводимое соединение с конструкцией шкафа)
- Блоки клемм N монтируются с помощью держателей KT
- Материал: оцинованный стальной лист
- Комплект поставки: 1 держатель блоков клемм, крепежные детали

VT10406

VT10506

VT10606

Возможные варианты установки блоков клемм (KLV-)KL на держатели BPZ-TSB

Для ширины шкафа 400 мм

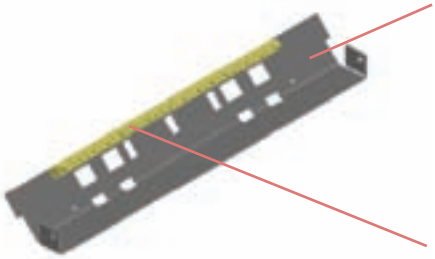

xbp_023-0-00

Монтаж прямо на держатель BPZ-TSB – используется для ответвления проводов PE, PEN

Блок клемм (KLV-)KL-...

Для ширины шкафа 600 мм

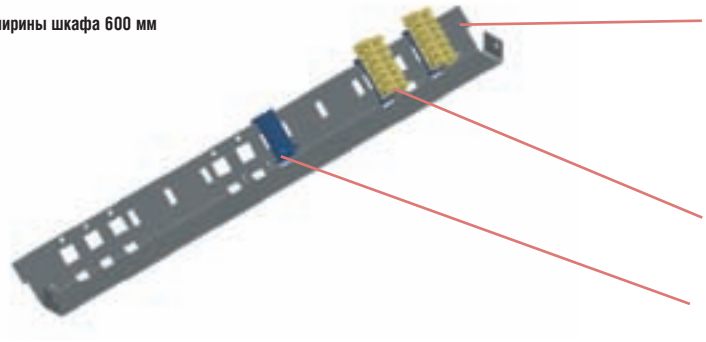

xbp_023-0-01

Монтаж блока клемм на держатель KT-5, блок клемм вертикально (макс. KL-15) – используется для ответвления проводов L, N после устройства защитного отключения

Блок клемм KL-...

Держатель блоков клемм KT-5, вертикальный монтаж

Обзор типов и артикулов на странице 73

Для ширины шкафа 800 мм

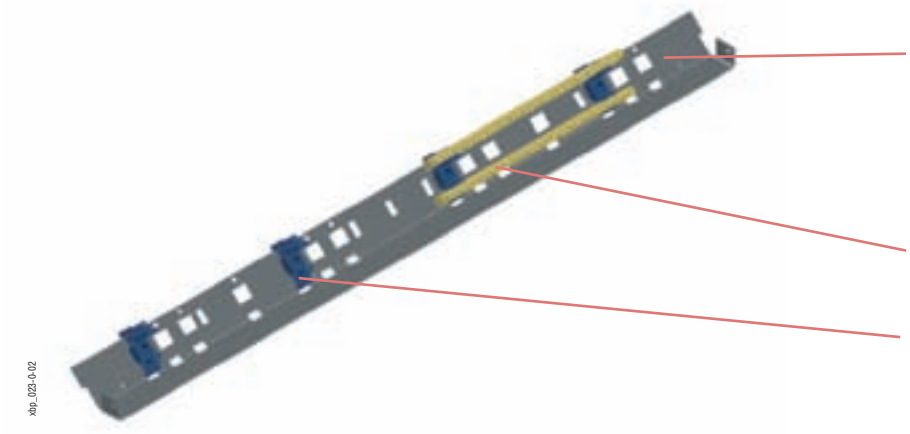

Монтаж блока клемм на держатель KT-3, блок клемм горизонтально – для ответвления проводов L, N

Блок клемм (KLV-)KL-...

Держатель блоков клемм KT-3, горизонтальный монтаж

Для ширины шкафа 1000 мм

Монтаж блока клемм прямо на держатель BPZ-TSB– используется для ответвления проводов PE, PEN

Монтаж блока клемм на держатель KT-3, блок клемм горизонтально – для ответвления проводов L, N

Монтаж блока клемм на держатель KT-5, проходной блок клемм вертикально (макс. KL-15) – для ответвления проводов L, N после устройства защитного отключения

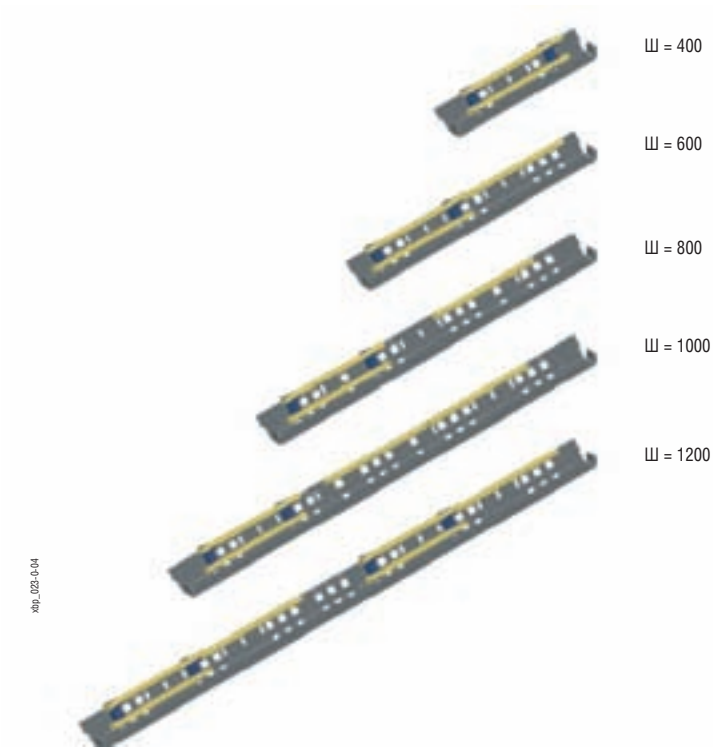

Ш = 400

Ш = 600

Ш = 800

Ш = 1000

Ш = 1200

Монтаж блока клемм L/N/PE: стандартная комбинация для распределительных щитов различной ширины

Размещение держателя BPZ-TSB в распределительном щите

- Можно использовать только для шкафов навесного или напольного исполнения

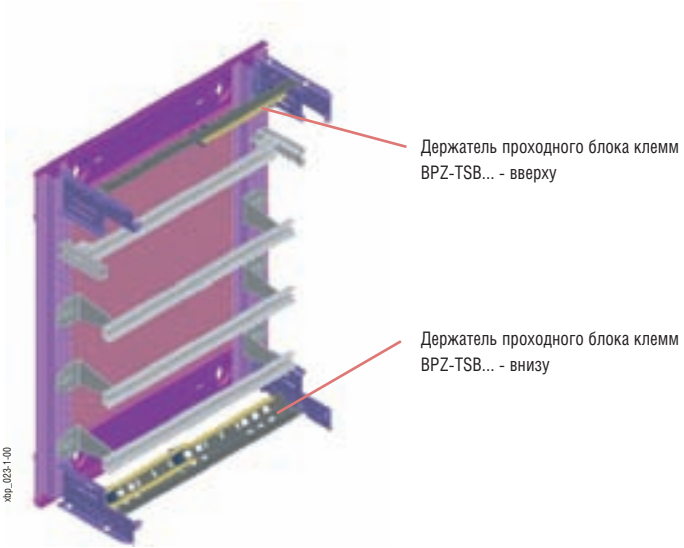

Деталь

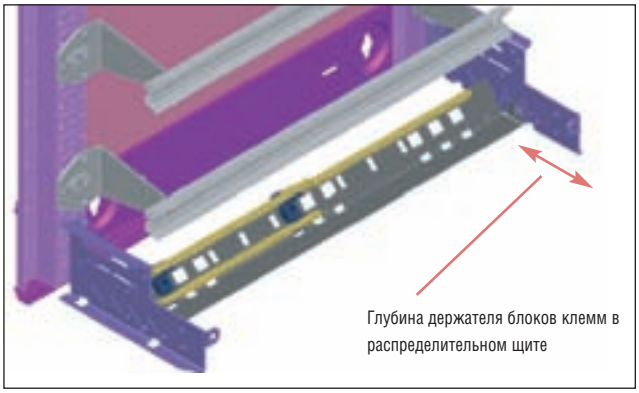

Профиль

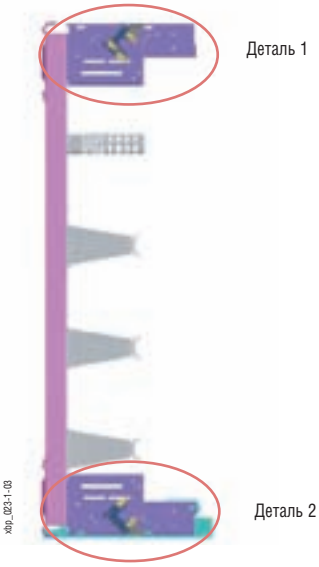

Деталь

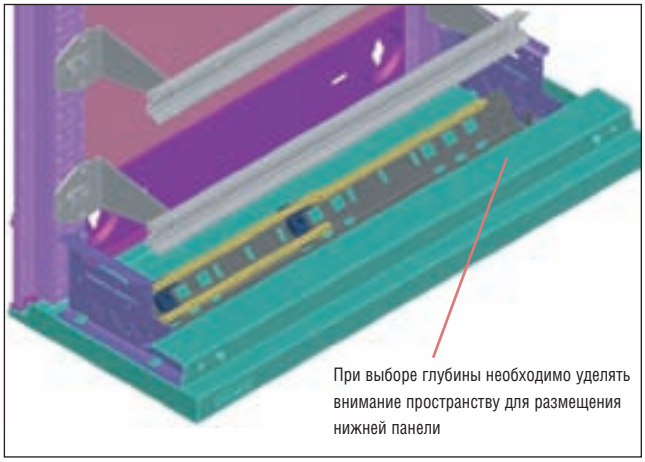

Деталь 1 – сечение

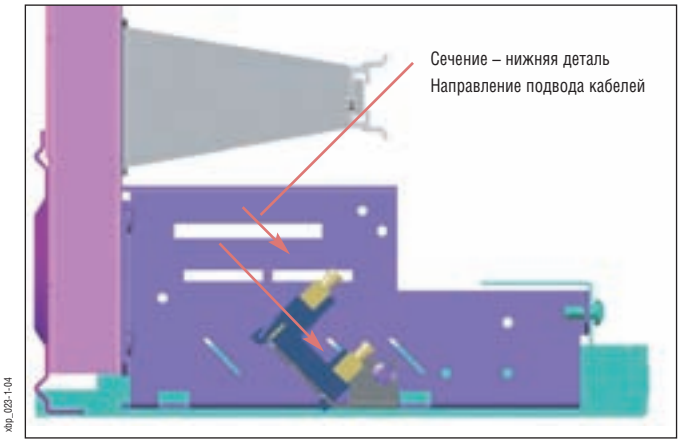

Деталь 2 – сечение

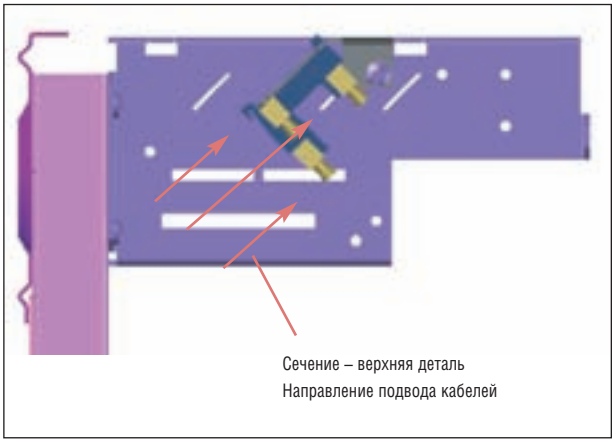

Монтаж блоков клемм (KLV-)KL на приборные рейки

- Пример использования в шкафу встраиваемого исполнения

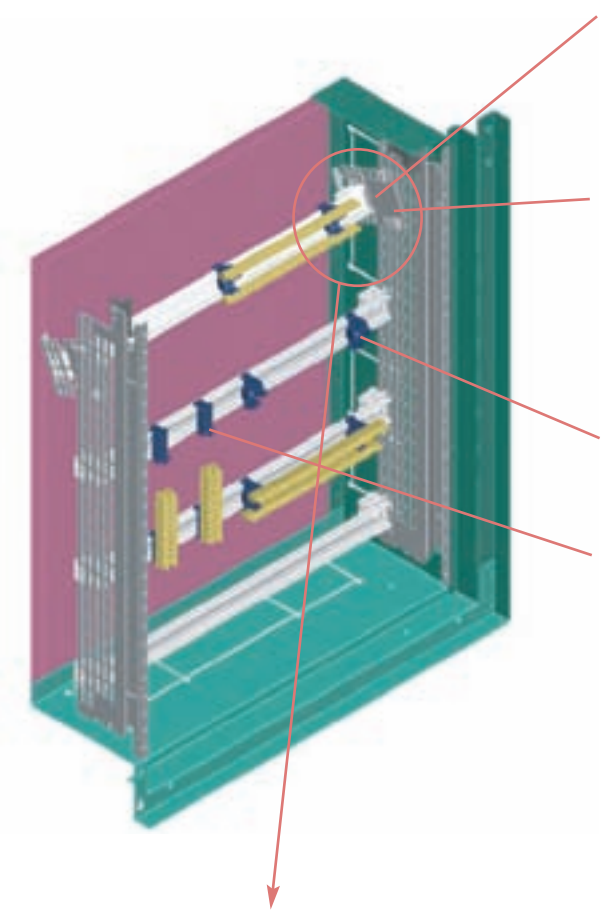

xdp_023-2-00

Надставка боковой стенки TIW-1 должна монтироваться с изгибом внутрь и с внутренней стороны

Использование надставки боковой стенки TIW-1, надставка повернута на приблизительно 25° для упрощения монтажа проводов

Держатель горизонтальный KT-3, ответвление L/N/PE

Держатель вертикальный KT-5 – ответвление L/N после устройства защитного отключения

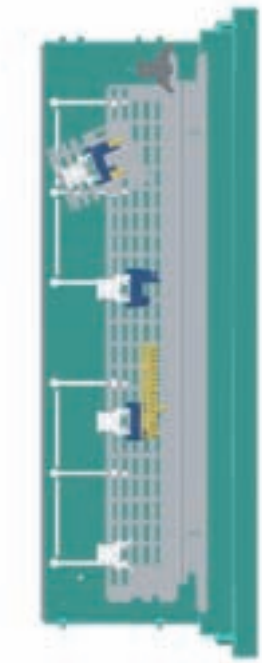

xdp_023-2-02

Деталь

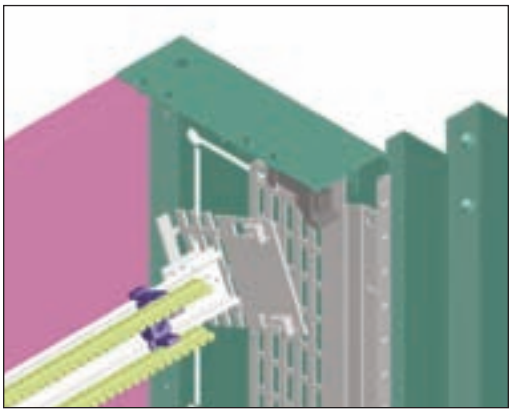

xdp_023-2-04

Наклоненную надставку TIW-1 можно использовать только в распределительных щитах встраиваемого исполнения

Блоки клемм BPZ-KB 1-полюсные

BPZ-KB

- Для медных проводов
- Монтаж на приборную рейку или на монтажную панель
- Сертификация UL
- Экономия времени при соединении проводов в распределительных щитах
- Экономия до 80 % использованного пространства
- Модульная концепция, позволяющая создавать от 1- до 4-х полюсных версий
- Степень защиты IP20
- Комплект поставки: 1 однополюсный блок клемм

Технические данные

Тип	BPZ-KB-4/80	BPZ-KB-6/160	BPZ-KB-6/125	BPZ-KB-10/175	BPZ-KB-11/250	BPZ-KB-11/400
Номинальный ток [A]	80	160	125	175	250	400
Входы [мм^2]	1 x 2,5-16	1 x 10-70	1 x 10-35	1 x 16-70	1 x 35-120	1 x 95-185
Выходы [мм^2]	4 x 2,5-6 2 x 2,5-16	6 x 2,5-16	6 x 2,5-16	10 x 2,5-16	2 x 6-35 5 x 1,5-16 4 x 1,5-10	2 x 6-35 5 x 1,5-16 4 x 1,5-10
Соединение	–	Возможность бокового параллельного соединения с помощью Cu 15 x 5	–	–	–	–
Размеры Д x Ш x Г [мм]	66 x 27 x 47	92 x 35 x 49	74 x 27 x 47	71 x 45 x 42,5	95,5 x 44,5 x 49	95,5 x 44,5 x 49

BPZ-KB-...-ALU

- Для медных и алюминиевых проводов
- Монтаж на приборную рейку или монтажную панель
- Сертификация UL
- Экономия времени при соединении проводов в распределительных щитах
- Экономия до 80 % использованного пространства
- Модульная концепция, позволяющая создавать от 1- до 4-х полюсных версий
- Степень защиты IP20
- Комплект поставки: 1 однополюсный блок клемм

Технические данные

Type	...-6/80-ALU	...-6/125-ALU	...-6/160-ALU	...-1/175-ALU	...-10/175-ALU
Номинальный ток [A] (Cu / Al)	80 / 63	125 / 100	160 / 125	175 / 125	175 / 125
Входы [мм^2]	1 x 2,5-16	1 x 10-35	1 x 10-70	1 x 2,5-50	1 x 16-70
Выходы [мм^2]	4 x 2,5-6 2 x 2,5-16	6 x 2,5-16	6 x 2,5-16	1 x 2,5-50	10 x 2,5-16
Соединение	–	Возможность бок. паралл. соед. с помощью Cu 15 x 5	Возможность бок. паралл. соед. с помощью Cu 15 x 5	–	–
Размеры Д x Ш x Г [мм]	66 x 27 x 47	74 x 27 x 47	92 x 35 x 49	72 x 25 x 50	71 x 45 x 42,5

Тип	...-11/250-ALU	...-1/400-ALU	...-11/400-ALU	...-1/2/800-ALU	...-2/2/800-ALU
Номинальный ток [A] (Cu / Al)	250 / 200	400 / 300	400 / 300	800 / 630	800 / 630
Входы [мм^2]	1 x 35-120	1 x 35-240	1 x 95-185	1 x 35-300	2 x 35-300
Выходы [мм^2]	2 x 6-35 5 x 2,5-16 4 x 2,5-10	1 x 35-240	2 x 6-35 5 x 2,5-16 4 x 2,5-10	2 x 35-300	2 x 35-300
Соединение	–	–	–	–	–
Размеры Д x Ш x Г [мм]	95,5 x 44,5 x 49	145 x 40 x 80	95,5 x 44,5 x 49	145 x 72 x 80	145 x 72 x 80

Присоединительные клеммы для 1-полюсных блоков клемм BPZ-CL

- BPZ-CL-65/25 можно использовать для BPZ-KB-11/250
- BPZ-CL-70/35 можно использовать для BPZ-KB-11/400
- Размеры (Д x Ш x Г)
  BPZ-CL-65/25: 7 x 65 x 25 мм
  BPZ-CL-70/35: 9 x 70 x 30 мм
- Комплект поставки: 1 присоединительная клемма

Соединительная шина 27 мм для 1-полюсных блоков клемм BPZ-CB

- Можно использовать для BPZ-KB-6/125
- Размеры (Д x Ш x Г): 16 x 44 x 14 мм
- Комплект поставки: 1 соединительная шина

Обзор типов и артикулов на странице 74

Блоки клемм BPZ-KB 3-х полюсные

BPZ-KB-6/175

- Для медных проводов
- Монтаж на приборную рейку или монтажную панель
- Сертификация UL
- Экономия времени при соединении проводов в распределительных щитах
- Экономия до 80 % использованного пространства
- Модульная концепция, позволяющая создавать многополюсные версии
- Степень защиты IP20
- Комплект поставки: 1 3-х полюсный блок клемм

Технические данные

	BPZ-KB-6/175
Номинальный ток [A]	175
Входы на полюс [мм^2]	1 x 16-70
Выходы на полюс [мм^2]	6 x 2,5-16
Соединение	–
Размеры Д x Ш x Г [мм]	80 x 71,5 x 42,5

BPZ-KB-6/175-ALU

- Для медных и алюминиевых проводов
- Монтаж на приборную рейку или монтажную панель
- Сертификация UL
- Экономия времени при соединении проводов в распределительных щитах
- Экономия до 80 % использованного пространства
- Модульная концепция, позволяющая создавать многополюсные версии
- Степень защиты IP20
- Комплект поставки: 1 3-х полюсный блок клемм

Технические данные

	BPZ-KB-6/175-ALU
Номинальный ток [A] (Cu / Al)	175 / 125
Входы на полюс [мм^2]	1 x 16-70
Выходы на полюс [мм^2]	6 x 2,5-16
Соединение	–
Размеры Д x Ш x Г [мм]	80 x 71,5 x 42,5

Блоки клемм BPZ-KB 4-х полюсные

- Для медных проводов
- Монтаж на приборную рейку или монтажную панель
- Комплект поставки: 1 4-х полюсный блок клемм

Технические данные

	BPZ-KB-8/125	BPZ-KB-9/125	BPZ-KB-13/125	BPZ-KB-11/160
Номинальный ток [A]	125	125	125	160
Входы на полюс [мм^2]	1 x 10-35	1 x 6-35	1 x 6-35	1 x 10-50
Выходы на полюс [мм^2]	3 пол. x (5 x 1,5-6 / 2 x 2,5-16) 1 пол. x (4 x 1,5-6 / 6 x 2,5-16)	1 x 6-35 7 x 2,5-10	1 x 6-35 9 x 2,5-10 2 x 2,5-16	3 x 6-35 8 x 2,5-16
Размеры Д x Ш x Г [мм]	74,5 x 98 x 49	102 x 89 x 48	103 x 126 x 48	87 x 162 x 50

Обзор типов и артикулов на страницах 74 - 75

Рым-болты BPZ-LE

- Для манипуляции со шкафами при помощи крана
- Можно их монтировать на верхнюю часть распределительных напольного исполнения (соответствующие гайки являются составной частью поставки шкафа)
- Макс. статическое усилие: 1400 Н каждый, всего 3800 Н
- Вес: приблизительно 0,2 кг
- Комплект поставки: 4 рым-болта

Монтаж рым-болтов

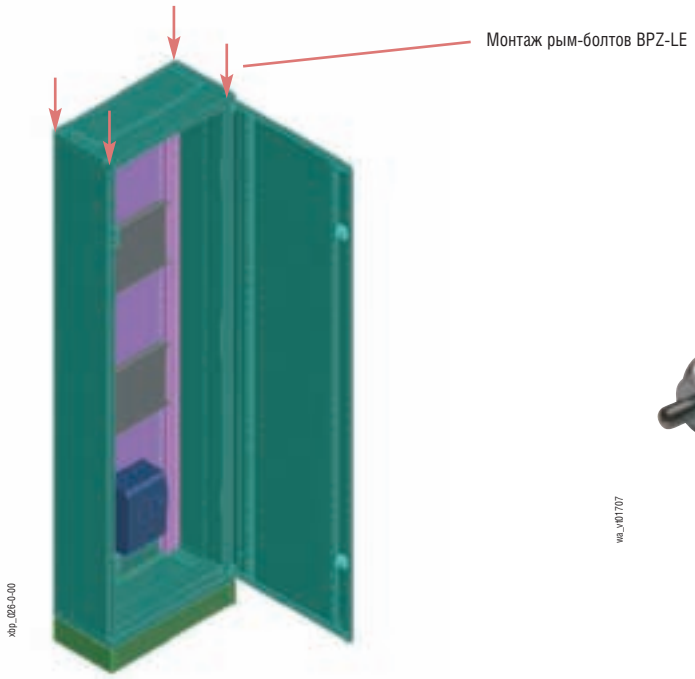

Обзор типов и артикулов на странице 78

Шина с резьбой BPZ-BB/T

- Шина с отверстиями с метрической резьбой
- Присоединение кабелей при помощи кабельных наконечников
- Предпочтительно предназначено для шин PE/PEN
- Комплект поставки: 1 шина

Размеры [мм]

Тип	A	E	P	∅ D	∅ M	Номинальный ток [A] (температ. шины 65 °C)
BPZ-BB/T-15/5/1000	15	5	25	8x12	M6	218
BPZ-BB/T-20/5/1000	20	5	25	10x14	M6	274
BPZ-BB/T-32/5/1000	32	5	25	12x16	M6	400
BPZ-BB/T-15/5/2000	15	5	17,5	8x12	M6	218
BPZ-BB/T-20/5/2000	20	5	25	10x14	M6	274
BPZ-BB/T-20/10/1000	20	10	25	10	M8	427
BPZ-BB/T-30/10/1000	30	10	25	10	M8	573

Разделители BPZ-BBS/DH-M6

- С внешней и внутренней резьбой
- Изоляционный материал: полистирол
- Резьба из луженой стали
- Температура до 80 °C
- Изоляционное напряжение 1000 В
- Комплект поставки: 1 разделитель

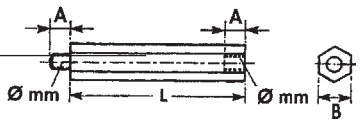

Размеры [мм]

Тип	L	∅	A	B
BPZ-BBS/DH-M6/70	70	M6	7-8	13
BPZ-BBS/DH-M6/120	120	M6	7-8	13

Защитный кожух BPZ-BBS/PC-1000/250/3

- Для закрывания свободного места или для защиты занятых позиций
- Материал: поливинилхлорид
- Размеры [мм]: 1000 x 250 x 3 (Ш x В x Г)
- Комплект поставки: 1 защитный кожух

Держатели шин BPZ-BBS-44-x полюсные

BPZ-BBS-4/400

- Номинальный ток 160-400 A
- Для шин с резьбой M6, 15 x 5 и 20 x 5 мм
- Компактное исполнение
- Отверстия для крепления с помощью винтов M6
- Возможность монтажа защитного кожуха
- Исполнение без галогенов (NFF 16-101-F2)
- Макс. расстояние между держателями шин в мм в случае одной шины на фазу

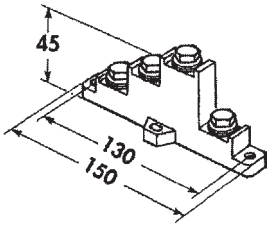

I_{PK} [кА]	11	14	24
I_{cc} rms [кА], 1 c	6,5	8	12
15 x 5 мм	550	447	253
20 x 5 мм	635	516	261

BPZ-BBS-4/630

- Номинальный ток 160-630 A
- Для шин с размерами 15 x 5, 20 x 5, 32 x 5, 20 x 10, 30 x 10 мм
- Простой монтаж на приборную рейку или на монтажную панель
- Возможность защиты против нежелательного прикосновения
- Исполнение без галогенов (NFF 16-101-F2)
- Макс. расстояние между держателями шин в мм в случае одной шины на фазу

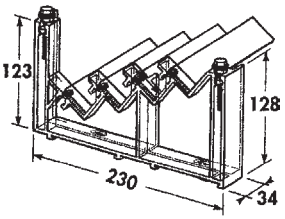

I_{PK} [кА]	11	14	24	48
I_{cc} rms [кА], 1 c	6,5	8	12	23
15 x 5 мм	696	565	320	102
20 x 5 мм	804	653	370	102
32 x 5 мм	1000	826	418	102
20 x 10 мм	1000	1000	418	102
30 x 10 мм	1000	1000	418	102

Обзор типов и артикулов на страницах 75 - 76

Монтажные элементы BPZ-BR/BBS630/V для 4-х полюсного держателя шин 630 А

- Для вертикального монтажа 4-х полюсных держателей шин BPZ-BBS-4/630/V на основную раму шкафа шириной в 400 мм (или на секцию шкафа шириной в 400 мм, образованную с помощью отделяющей рамы BPZ-SF)
- Возможность прямого монтажа шины PE/PEN на монтажный элемент (проводимое соединение со шкафом)
- Материал: оцинкованная листовая сталь
- Комплект поставки: 2 монтажных элемента, крепежные детали

Примеры использования шин с держателями BBZ-BBS-4

Размещение шин на монтажные панели BPZ-MPL

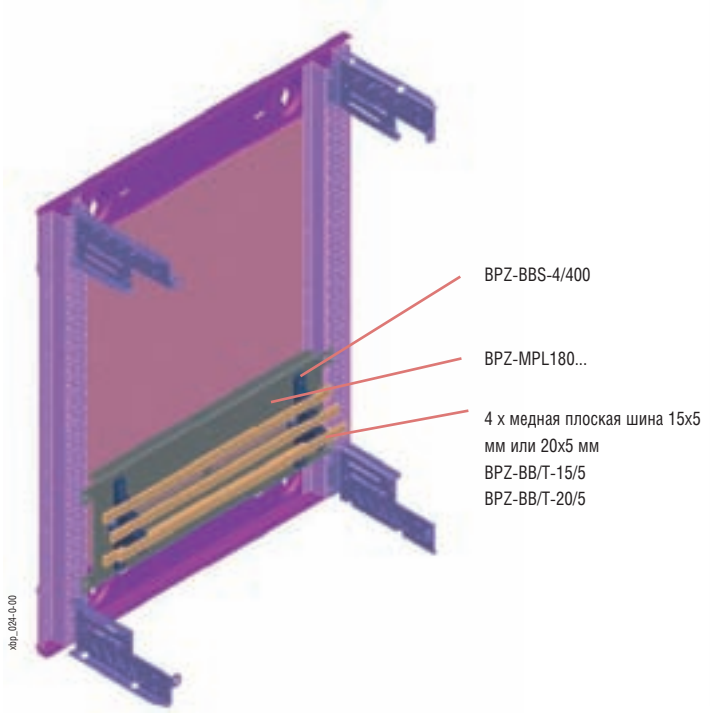

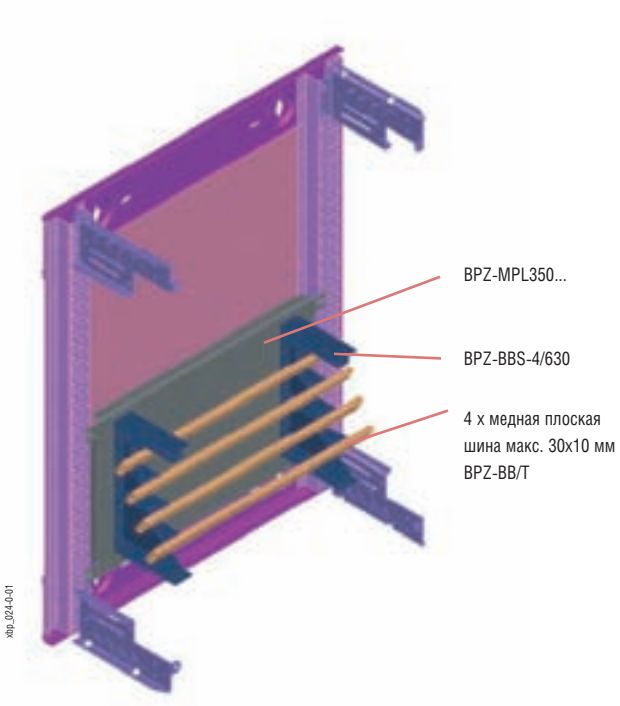

Размещение держателей BPZ-BBS-4/630 на монтажные элементы BPZ-BR/BBS630/V

Пример использования:

- Питание шин через автоматический выключатель NZM
- Шины служат в качестве места присоединения для отдельных приборов

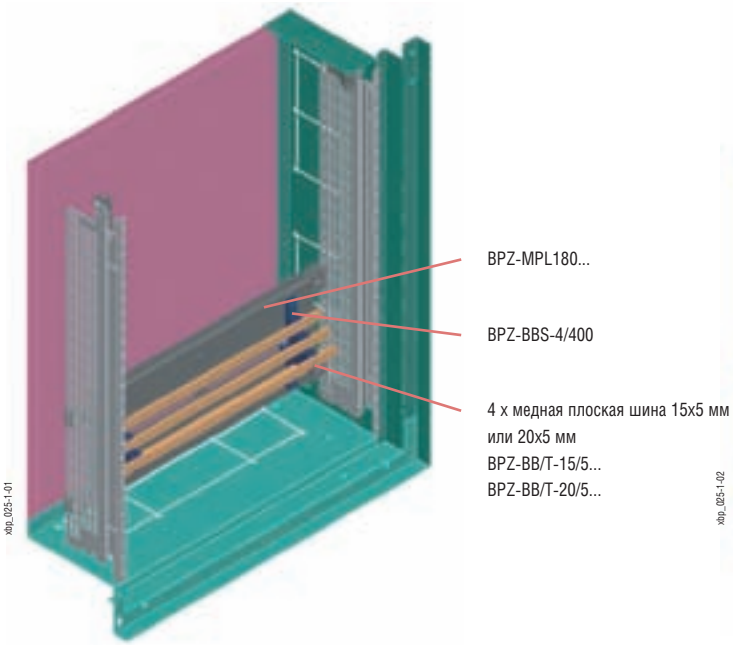

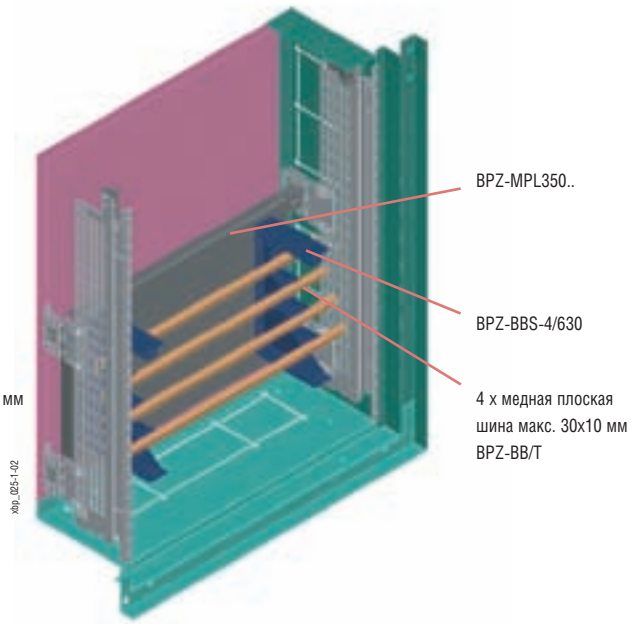

Обзор типов и артикулов на странице 76

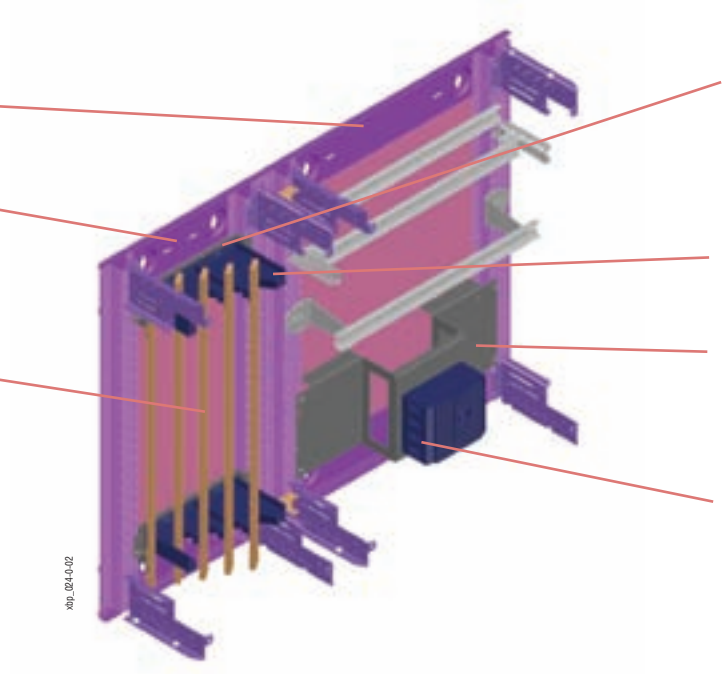

Деталь монтажа держателя шин

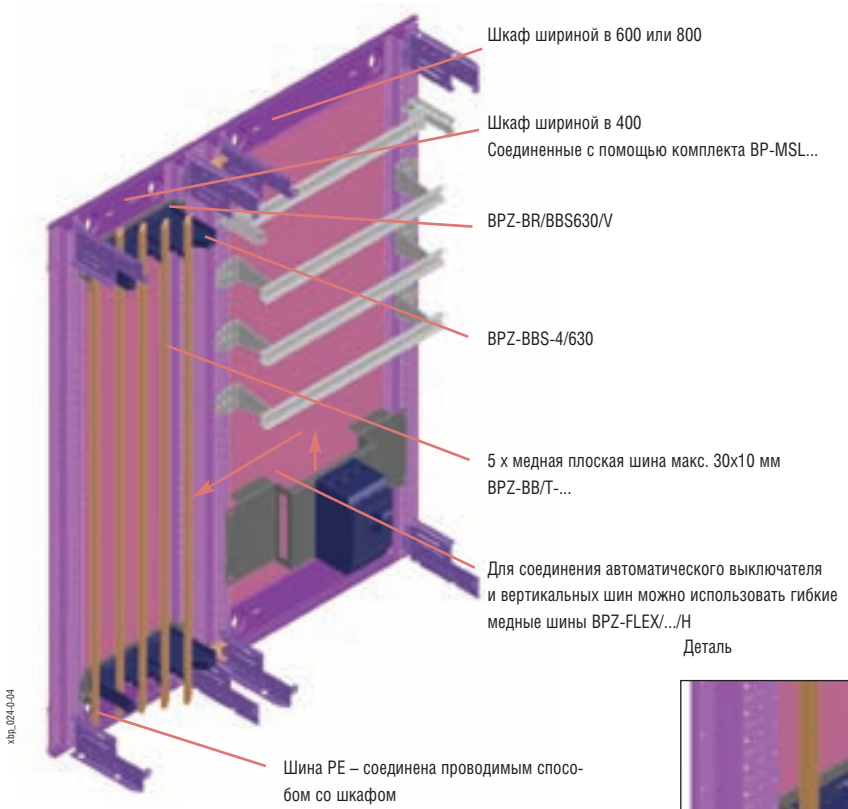

Деталь

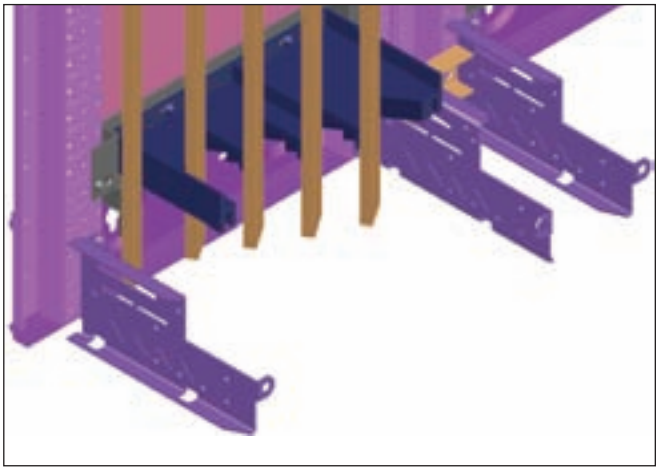

Монтаж защитного кожуха на шины с резьбой

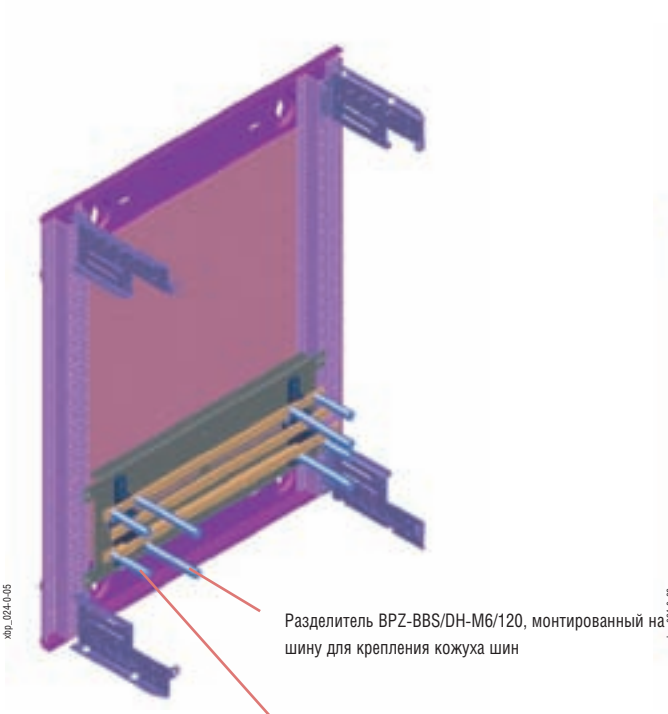

Разделитель BPZ-BBS/DH-M6/120, монтированный на шину для крепления кожуха шин

Разделитель BPZ-BBS/DH-M6/70, монтированный на шину для крепления кожуха шин

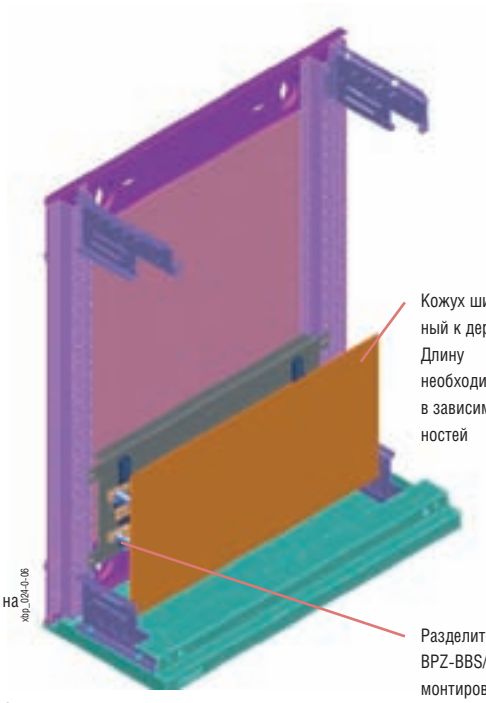

Кожух шин BPZ-BBS/PC, прикрепленный к держателям BPZ-BBS/DH-M6. Длину необходимо приспособить в зависимости от актуальных потребностей

Разделитель BPZ-BBS/DH-M6/70, монтированный на шину для крепления кожуха шин

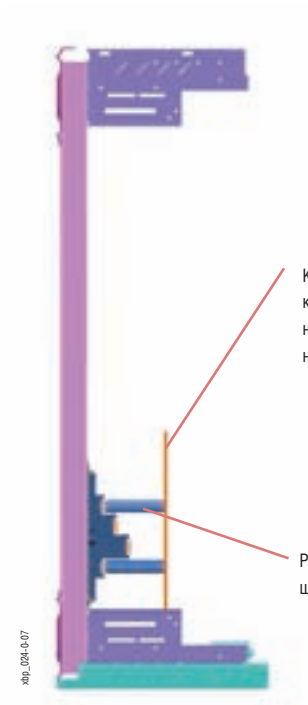

Кожух шин BPZ-BBS/PC, прикрепленный к держателям BPZ-BBS/DH-M6. Длину необходимо приспособить в зависимости от актуальных потребностей.

Разделитель BPZ-BBS/DH-M6/70, монтированный на шину для крепления кожуха шин

Монтажные комплекты BPZ-BR/SASY/H... для 3-х полюсных держателей шин 630A SASY60i

- Монтажные комплекты для крепления держателей шин BBS-3/FL
- Материал
  Лицевая панель: листовая сталь, полиэфирная порошковая окраска RAL 7035
  Монтажные уголки: оцинкованная листовая сталь
- Для распределительных щитов навесного или напольного исполнения
- Комплект поставки:
  Ширина от 400 до 800 мм - 2 крепежных уголка, 1 лицевая панель, крепежные детали
  Ширина от 1000 до 1200 мм - 3 крепежных уголка, 2 усилительных профиля, 1 лицевая панель, крепежные детали

Размеры [мм]

Тип	Монтажные уголки				Лицевая панель			
	Наружные размеры				Внутренние размеры			
	Ширина	Высота			Ширина	Высота		
	A1	B1	A2	C	A3	B2	A4	B3
BPZ-BR/SASY/H-400	296	215	222	63	320	300	234	194
BPZ-BR/SASY/H-600	496	215	422	63	520	300	434	194
BPZ-BR/SASY/H-800	696	215	622	63	720	300	634	194
BPZ-BR/SASY/H-1000	896	215	822	63	920	300	834	194
BPZ-BR/SASY/H-1200	1096	215	1022	63	1120	300	1034	194

Для шкафов шириной в 400, 600, 800 мм

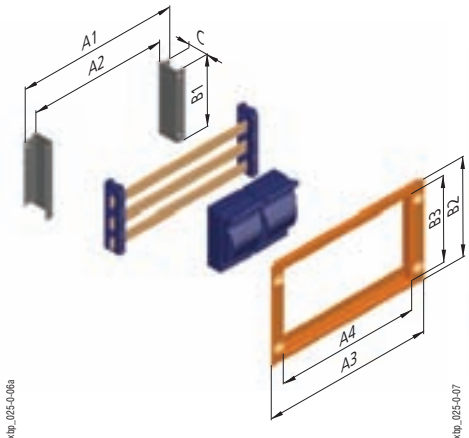

Для шкафов шириной в 1000 и 1200 мм

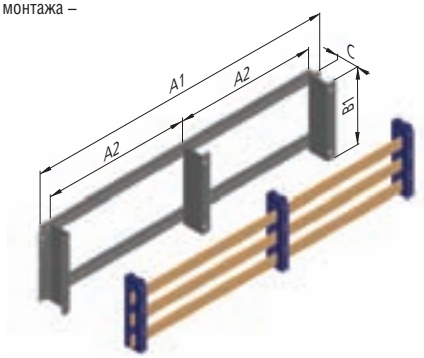

Монтаж. панели BPZ-MPLSASY с предварит. просверленными отверстиями для монтажа держателей шин SASY 60i

- Для монтажа держателей шин системы SASY 60i
- Материал: оцинкованная листовая сталь
- Комплект поставки: 1 монтажная панель, крепежные детали

Размеры [мм]

Тип	Ширина	Высота			Количество крепеж. зажимов BEL сбоку
	A1	A2	B1	B2	
BPZ-MPLSASY-425 [1]	313	253	250	175	2
BPZ-MPLSASY-600	488	428	250	175	2
BPZ-MPLSASY-800	688	648	250	175	2
BPZ-MPLSASY-1000	888	846	250	175	2
BPZ-MPLSASY-1200	1088	1046	250	175	2

[1] BPZ-MPLSASY-425 можно использовать только для распределительных шкафов XVTL.

Обзор типов и артикулов на странице 76

Пример монтажа шинной системы SASY 60i

Пример использования:

- Питание шин через автоматический выключатель NZM
- Шины служат в качестве места присоединения для отдельных приборов

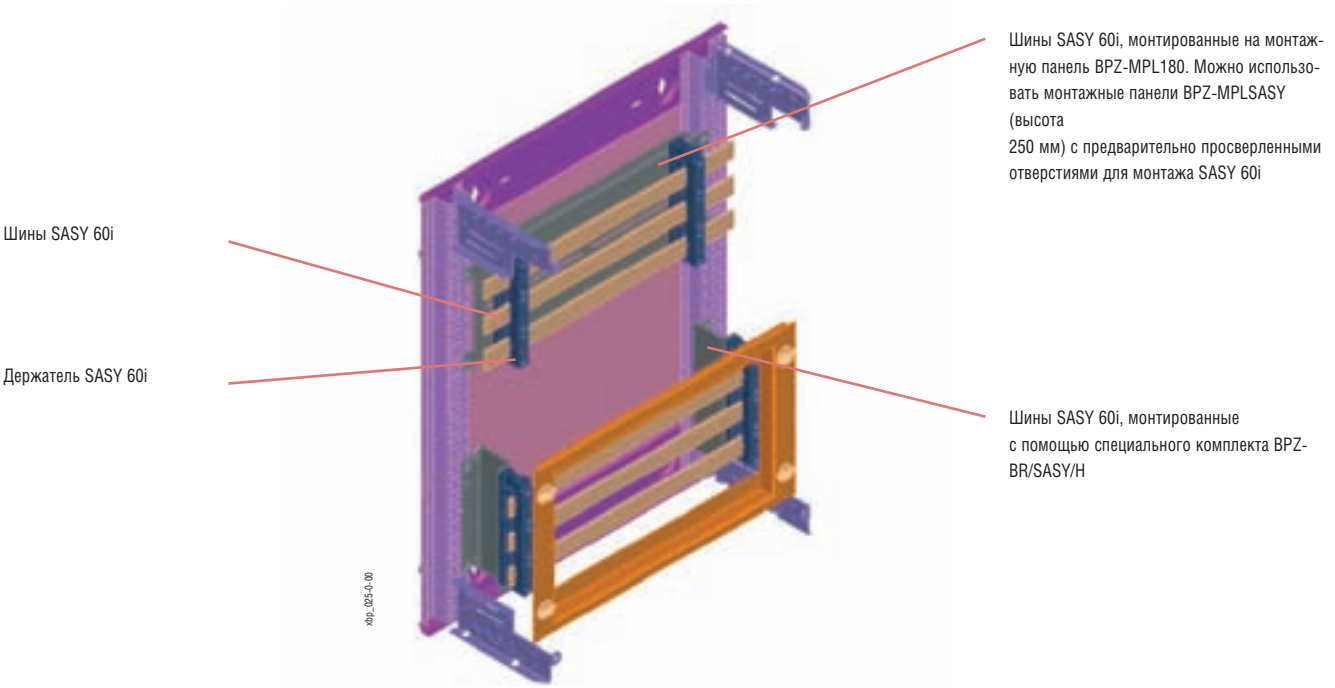

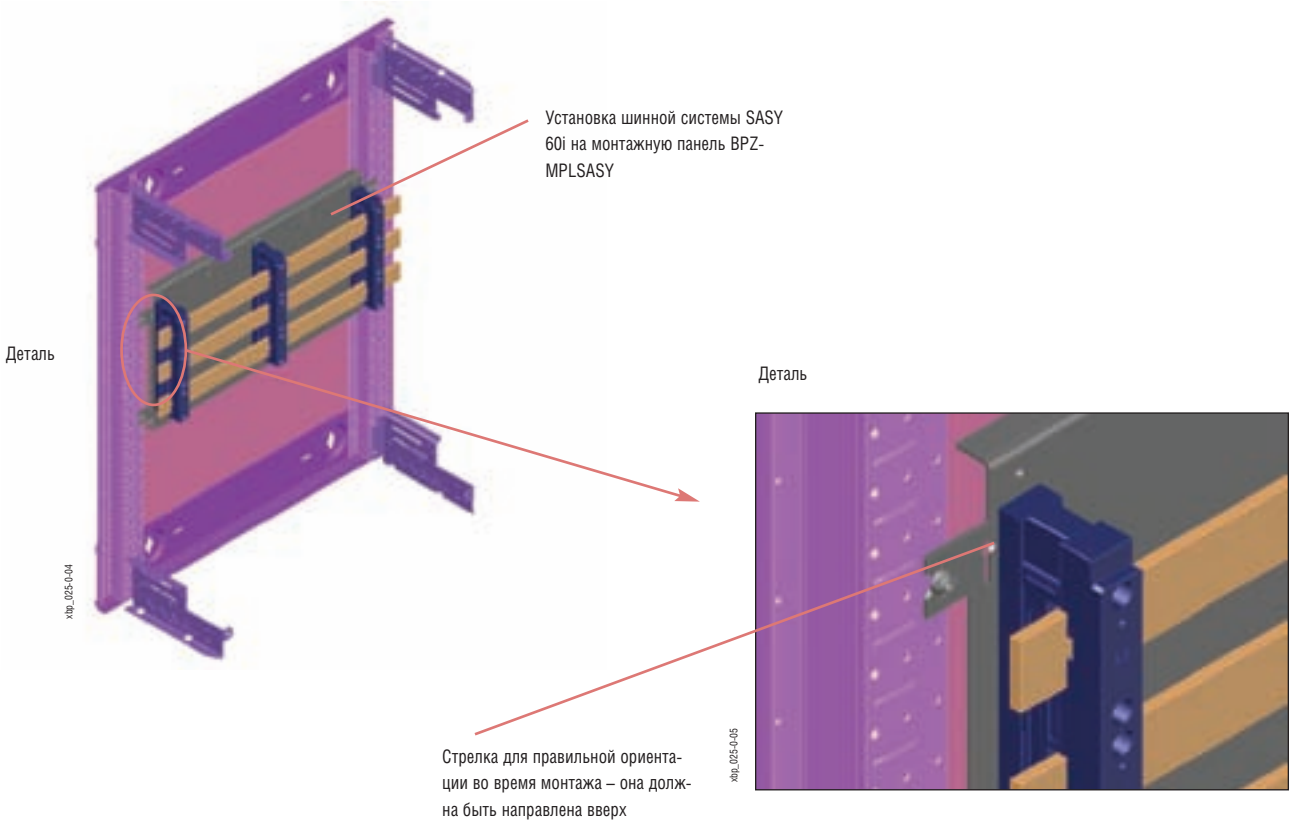

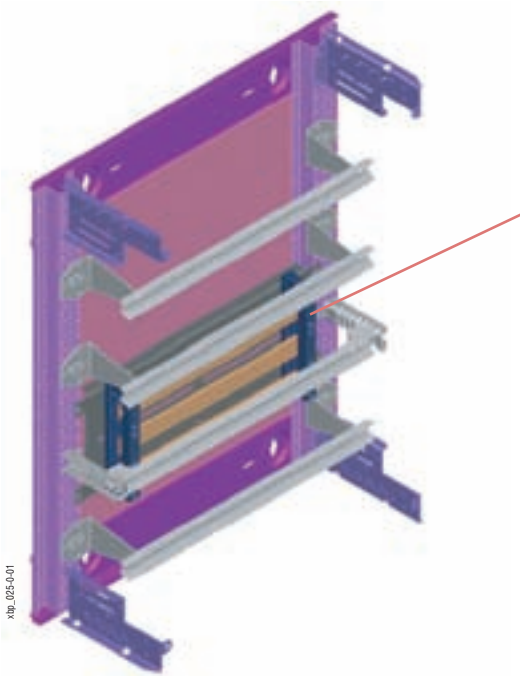

BPZ-MPL180...
Шины SASY 60i, монтированные на монтажную панель

Для монтажа SASY60i можно использовать монтажные панели BPZ-MPLSASY (высота 250 мм) с предварительно просверленными отверстиями

Шины можно расположить под приборные рейки – экономия места
в распределительном щите

Для крепления приборной рейки над шинами необходимо использовать стойки BPZ-TA (комплект BPZ-DINR...-T)

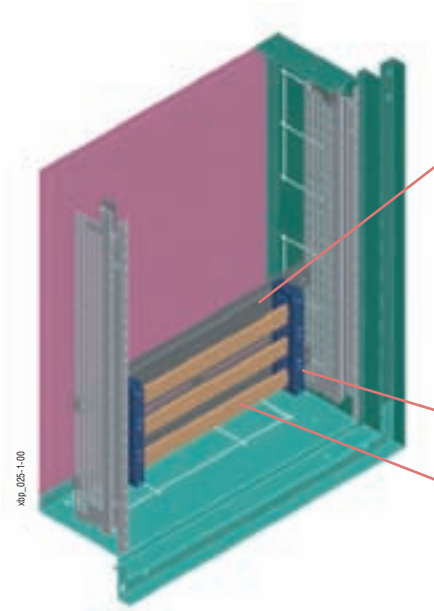

BPZ-MPL180... + BEL...
Шины SASY 60i, монтированные на монтажную панель – можно использовать для ответвление проводов L/N/PE.

Для монтажа SASY60i можно использовать монтажные панели BPZ-MPLSASY (высота 250 мм) с предварительно просверленными отверстиями

Рекомендована монтажная глубина (5) – пригодно как для ответвления L/N/PE, так и для монтажа приборов прямо на шины

Для закрывания можно использовать лицевую панель с пластиковой вставкой – отверстия вырезать в зависимости от актуального расположения приборов

Шины SASY 60i

Держатель SASY 60i

Комплект для заземления двери BFZ-DES

- Составная часть комплекта поставки всех дверей Profi Plus
- Для заземления двери
- Длина: 300 мм
- Сечение: 6 мм^2
- Комплект поставки: 1 заземляющий проводник с прикрепленными кабельными наконечниками, крепежные детали

Заземление двери

- Для заземления двери служит резьбовая шпилька на двери и запрессованная гайка в каркасе шкафа. Заземление выполняется соединением этих точек с помощью комплектов BFZ-DES

Щиты навесного исполнения BP-O

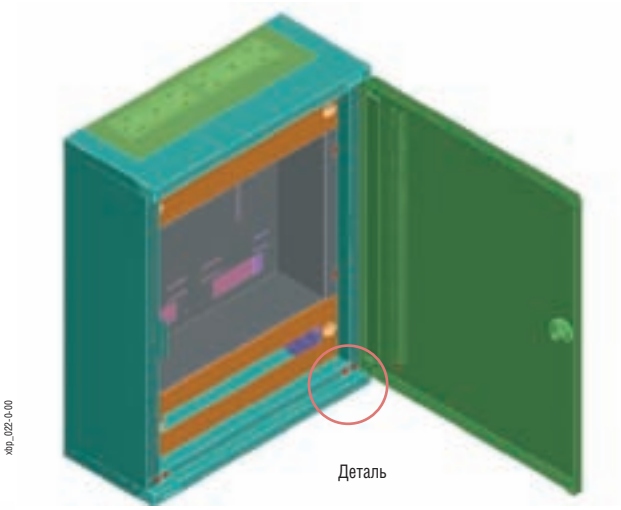

Щиты встраиваемого исполнения BP-U

Щиты напольного исполнения BP-F

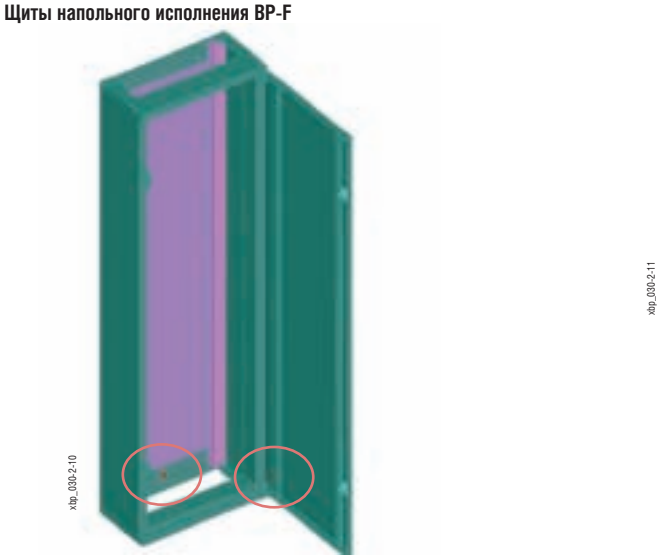

Обзор типов и артикулов на странице 76

Проводимое соединение распределительных щитов Profi Plus

- Боковые панели и верхние / нижние панели соединены с основным каркасом с помощью самозаземляющихся винтов (в комплект поставки)
- Лицевые панели всех типов присоединяются при помощи самозаземляющихся крепежных элементов. Надежное проводимое соединение лицевых панелей при помощи этих элементов прошло типовыми испытаниями
- Приборные рейки соединяются проводимым образом с боковыми панелями BPZ-MSW или стойками с помощью крепежных зажимов BEL
- Корпуса для измерений соединены с основным каркасом с помощью самозаземляющихся винтов

Деталь

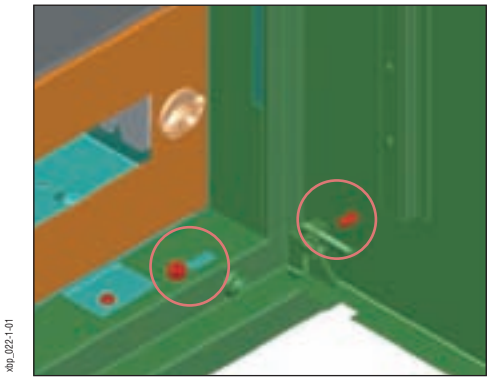

Деталь

Соединительные гибкие медные шины BPZ-FLEX/... для NZM

- Спроектированы для подключения автоматических выключателей NZM, LZM и выключателей-разъединителей N, PN и LN
- Изолированное исполнение исключает возможность межфазных коротких замыканий во время отключения высоких токов короткого замыкания и последующего сильного выделения ионизированных газов в области входных клемм
- Гибкие медные шины обеспечивают передачу больших токов при одновременной отличной гибкости в приспособлении проводов
- Номинальное напряжение 600 В AC
- Теплостойкость изоляционного материала до +105 °C
- Цвет: черный
- Комплект поставки: 4 шт. гибких медных шин, крепежные детали

Тип	Номинальный ток	Количество слоев x ширина x толщина слоев (шт. x мм x мм)	Можно использовать для
BPZ-FLEX/NZM2/46/H	250 A	6 x 16 x 0,8	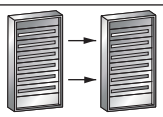 400 мм 600 мм
BPZ-FLEX/NZM2/48/H	250 A	6 x 16 x 0,8	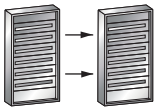 400 мм 800 мм
BPZ-FLEX/NZM3/46/H	400 A	10 x 16 x 0,8	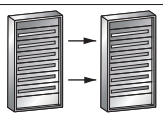 400 мм 600 мм
BPZ-FLEX/NZM3/48/H	400 A	10 x 16 x 0,8	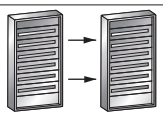 400 мм 800 мм

Кабельные фланцы

- Комплект поставки: 1 фланец

F3A

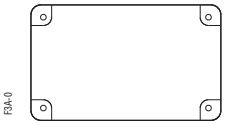

F3A-0
Глухой фланец

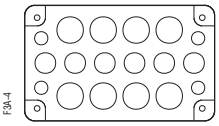

F3A-4
4xM16, 6xM25, 8xM32

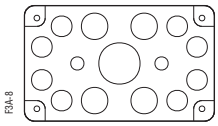

F3A-8
2xM16, 8xM25, 4xM32, 1xM50

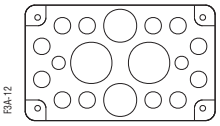

F3A-12
2xM16, 12xM20, 2xM40, 2xM50

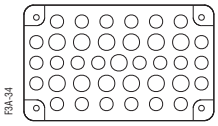

F3A-34
24xM16, 13xM20

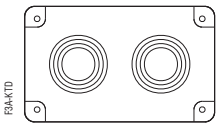

F3A-KTD
2 кабельных уплотнителя для кабелей до ⌀ 70 мм

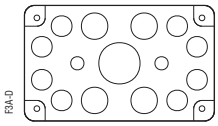

F3A-D
Протыкаемые фланцы из пенорезины, 40 кабелей ⌀ 10-13 мм, 4 кабеля ⌀ 17-21 мм, 2 кабеля ⌀ 27-30 мм

Фланец ZSD-2K/FLA

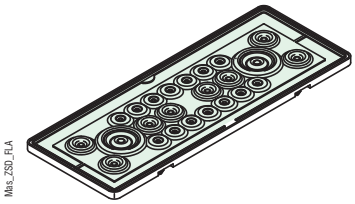

14 кабелей ⌀ 11 мм
8 кабелей ⌀ 15 мм
2 кабеля ⌀ 28 мм

Обзор типов и артикулов на странице 77

Маркировочная полосы LAB-BAR

Размеры [мм]

Тип	Колич. модулей MU	Длина A
LAB-BAR_13TE	13	228
LAB-BAR_24TE	24	420
LAB-BAR_46TE	46	805
LAB-BAR_57TE	57	998
LAB-BAR_1000	-	1000
LAB-BAR_3000	-	3000

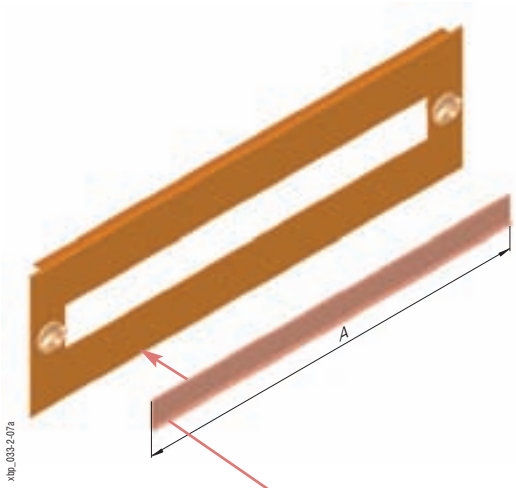

LAB-BAR
Маркировочные полосы для вставки маркировки. Монтаж на лицевую панель при помощи двух самоклеящихся полосок.

Сюда вставляется маркировочная этикетка, напр., **LAB-TAPE_A4**

Деталь

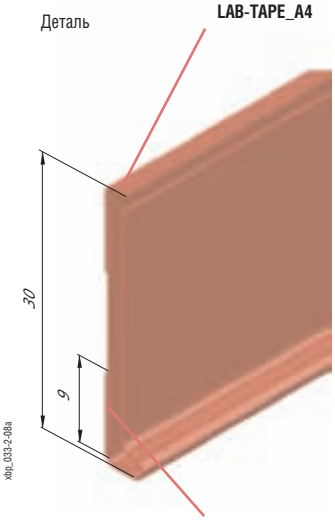

Самоклеящаяся полоска

Листы маркировочных этикеток LAB-TAPE_A4 для маркировочных полос LAB-BAR

Технические данные

Пустые:
1 лист содержит 8 полосок шириной в 27 мм и длиной в 297 мм.
Перфорировано для простого отрывания полоски.

Заполненные:

Для ширины прибора (модулей)	Печать цифр
1,5	1-30
2	1-24
3	1-5
4	1-4

Обзор типов и артикулов на странице 79

Папка для схем LAB-BAG_A4

Размеры [мм]

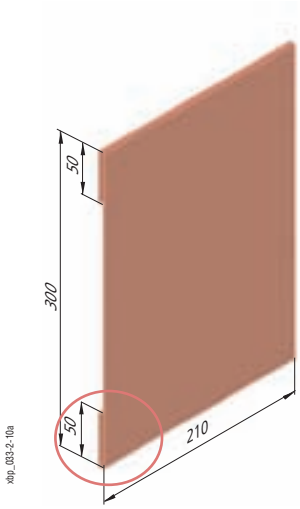

Деталь

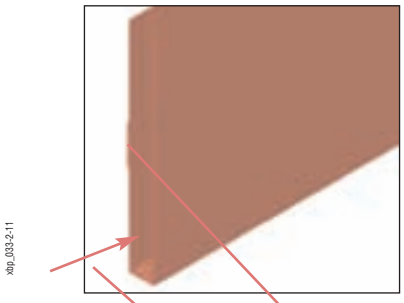

Самоклеящаяся полоска служит для крепления на дверь

Сюда вставляются документы

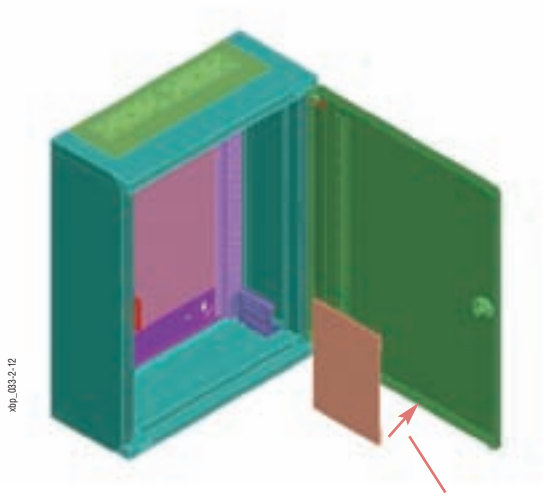

Папку для схем LAB-BAG можно прикрепить на дверь при помощи двух самоклеящихся полосок в верхней и нижней части

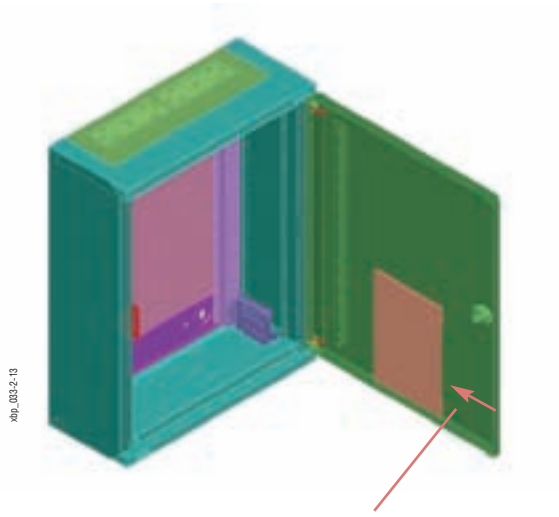

Сюда вставляются документы

Обзор типов и артикулов на странице 79

Обзор компонентов для стандартных комплектов Profi Plus

Распределительный щит встраиваемого исполнения

- Защитный кожух BPZ-WB3S-... Можно дополнить задней панелью BPZ-RP-...
- Рама с дверью BP-U-S3-... для степени защиты IP30, или BPM-U-3S-... для IP54
- Боковые стенки монтажной рамы BPZ-MSW-...
- Вспомогательные защелки BPZ-SNAP
- Приборные рейки BPZ-DINR... Для сборки монтажной рамы необходимо использовать как минимум 2 шт. (если они не заменены, напр., монтажными панелями BPZ-MPL)
- Крепежные зажимы BEL для крепления приборных реек. Каждая приборная рейка должна быть прикреплена по крайней мере одним зеленым крепежным элементом BEL01 для обеспечения проводимого соединения.
- Лицевые панели BPZ-FP-...
- Прочие компоненты и аксессуары согласно индивидуальной конфигурации данного распределительного щита (приборные рейки BPZ-DINR-..., монтажные панели BPZ-MPL-..., блоки клемм (KLV-)KL-..., и т. д.).

Распределительный щит навесного исполнения IP30, исполнение с монтажной рамой BPZ-MSW

- Задняя стенка BP-MF-...
- Верхняя / нижняя панель BP-TBP-...
- Если используются панели BP-TBP-...-CE, то их необходимо дополнить панелями ввода кабелей BP-FLP-...
- Боковые панели BPZ-SP-MSW-...
- Дверь BP-DS-... Для шкафа шириной в 1000 или 1200 мм необходима правая и левая дверь, которые нужно заказывать отдельно
- Боковые стенки монтажной рамы BPZ-MSW-...
- Приборные рейки BPZ-DINR... Для сборки монтажной рамы необходимо использовать как минимум 2 шт. (если они не заменены, напр., монтажными панелями BPZ-MPL)
- Крепежные зажимы BEL для крепления приборных реек. Каждая приборная рейка должна быть прикреплена по крайней мере одним зеленым крепежным элементом BEL01 для обеспечения проводимого соединения.
- Лицевые панели BPZ-FP-...
- Держатель блоков клемм BPZ-TSB-...
- Прочие компоненты и аксессуары согласно индивидуальной конфигурации данного распределительного щита (приборные рейки BPZ-DINR-..., монтажные панели BPZ-MPL-..., блоки клемм (KLV-)KL-..., и т. д.).

Распределительный щит навесного исполнения IP30, исполнение без монтажной рамы BPZ-MSW

- Задняя стенка BP-MF-...
- Верхняя / нижняя панель BP-TBP-...
- Если используются панели BP-TBP-...-CE, то их необходимо дополнить панелями ввода кабелей BP-FLP-...
- Боковые панели BP-SP-...
- Дверь BP-DS-... шкафа шириной в 1000 или 1200 мм необходима правая и левая дверь, которые нужно заказывать отдельно
- Лицевые панели BPZ-FP-...
- Держатель блоков клемм BPZ-TSB-...
- Прочие компоненты и аксессуары согласно индивидуальной конфигурации данного распределительного щита (приборные рейки BPZ-DINR-..., монтажные панели BPZ-MPL-..., блоки клемм (KLV-)KL-..., и т. д.)

Распределительный щит навесного исполнения IP54, исполнение с монтажной рамой BPZ-MSW

- Шкаф BPM-0-...
- Кабельные фланцы F3A
- Комплект угловых стоек BPZ-CTS-L (2 пары)
- Боковые стенки монтажной рамы BPZ-MSW-...
- Приборные рейки BPZ-DINR... Для сборки монтажной рамы необходимо использовать как минимум 2 шт. (если они не заменены, напр., монтажными панелями BPZ-MPL)
- Крепежные зажимы BEL для крепления приборных реек. Каждая приборная рейка должна быть прикреплена по крайней мере одним зеленым крепежным элементом BEL01 для обеспечения проводимого соединения.
- Лицевые панели BPZ-FP-...
- Держатель блоков клемм BPZ-TSB-...
- Прочие компоненты и аксессуары согласно индивидуальной конфигурации данного распределительного щита (приборные рейки BPZ-DINR-..., монтажные панели BPZ-MPL-..., блоки клемм (KLV-)KL-..., и т. д.)

Распределительный щит навесного исполнения IP54, исполнение без монтажной рамы BPZ-MSW

- Шкаф BPM-O-...
- Кабельные фланцы F3A
- Адаптер для лицевых панелей BPZ-FPS-...
- Лицевые панели BPZ-FP-...
- Держатель блоков клемм BPZ-TSB-...
- Комплект угловых стоек BPZ-CTS-L для крепления рейки BPZ-TSB (1 пара)
- Прочие компоненты и аксессуары согласно индивидуальной конфигурации данного распределительного щита (приборные рейки BPZ-DINR-..., монтажные панели BPZ-MPL-..., блоки клемм (KLV-)KL-..., и т. д.).

Шкафы напольного исполнения

- Шкаф BP-F-... для степени защиты IP30
- Шкаф BPM-F-... для степени защиты IP54
- Остальные конфигурации аналогичны шкафу навесного исполнения IP54, распределительный щит напольного исполнения можно кроме того дополнить цоколем BPZ-SS-..., BPZ-FS-...

Металлические щиты навесного исполнения CS

Комплект поставки:

- монтажная панель, включая крепежные детали
- глухой фланец с крепежными винтами
- заглушки для закрывания отверстий, предназначенных для монтажа на стену
- крепежные детали для присоединения заземления
- 1 ключ

Технические данные:

Степень защиты	IP65 IK09
Стандарты	IEC/EN 60529 IEC 62262, IEC/EN 62208
Маркировка	CE

Конструкция

Корпус шкафа

Прочная конструкция благодаря использованию листового металла толщиной 1.2 мм и 1.5 мм для ширины 600 и 2.0 мм для шкафов больше 1000x600 мм.
Изготовлены из цельного стального листа, согнуты и сварены по швам. На задней стенке расположены отверстия диаметром 10 мм для монтажа на стену.

Дверь

Листовая сталь толщиной 1.2 мм или 1.5 мм для шкафов размерами более 400x400. Дверь с правыми навесами обеспечивает угол открытия 120°. Благодаря быстросъёмным навесам дверь легко может быть перевешена на левую стоорону. Петли скрыты внутри корпуса. Герметичность гарантируется благодаря полиуретановому уплотнению по всему периметру. Дверной профиль с перфорацией 25 мм стандартно для всех размеров.

Монтажная панель

2.0 мм гальванизированная сталь, 3.00 мм для шкафов размером более 800x400. Расстояние от задней стенки 20 мм. Может быть смонтирована изнутри, на омедненные шпильки M8, приваренные к задней стенке. Автоматическое соединение монтажной панели с корпусом. Нет необходимости в дополнительной установке заземляющей перемычки.

Замок

Полиамидный замок с защитной изоляцией. Стандартный ключ -0- типа 3мм. Один замок до высоты 400 мм, два замка начиная с высоты 500 мм. Для высоты более 1000 мм трехточечная ригельная система.

Отверстие для кабельных фланцев

Расположено в задней части шкафа для облегчения подключения к монтажной панели.

Поверхность

Корпус и дверь светло-серые, RAL7035, жесткая полиэстерная порошковая покраска.

RoHS

Шкафы серии CS соответствуют требованиям директивы 2002/95/EC Европейского парламента.

Обзор типов и артикулов на страницах 84 - 88

Максимальный вес сборки на еденицу

Монтаж уголка	симметричная нагрузка	Количество уголков	Расположение уголков
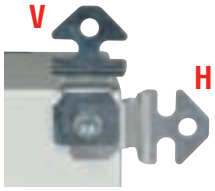	F [N] < 4900 ↓		
V или H	490 кг	4	вверху и внизу

Количество рассеиваемого тепла

Количество рассеиваемого тепла (power loss) P_L [Вт] для полностью закрытых, смонтированных на стену шкафов CS без внутренних перегородок
Пример: Макс. температура воздуха 35°C; превышение температуры ΔT = 20 K; относительная влажность = 75%

Тип	Рассеиваемая мощность, P_L Одиночная установка	Рассеиваемая мощность, P_L Первый шкаф	Рассеиваемая мощность, P_L Средний шкаф
CS-2520/150	11 Вт	10 Вт	9 Вт
CS-32/150	13 Вт	11 Вт	10 Вт
CS-33/150	16 Вт	15 Вт	14 Вт
CS-33/200	19 Вт	18 Вт	16 Вт
CS-34/200	23 Вт	22 Вт	21 Вт
CS-43/150	21 Вт	19 Вт	18 Вт
CS-43/200	24 Вт	22 Вт	20 Вт
CS-44/150	25 Вт	24 Вт	22 Вт
CS-44/200	29 Вт	27 Вт	25 Вт
CS-54/150	30 Вт	28 Вт	27 Вт
CS-54/200	35 Вт	32 Вт	30 Вт
CS-46/200	39 Вт	37 Вт	35 Вт
CS-46/250	44 Вт	42 Вт	39 Вт
CS-46/300	49 Вт	46 Вт	43 Вт
CS-54/250	39 Вт	36 Вт	33 Вт
CS-55/250	45 Вт	42 Вт	39 Вт
CS-64/150	35 Вт	33 Вт	31 Вт
CS-64/200	40 Вт	37 Вт	34 Вт
CS-65/150	42 Вт	39 Вт	37 Вт
CS-65/200	47 Вт	44 Вт	41 Вт
CS-64/250	45 Вт	42 Вт	38 Вт
CS-65/250	55 Вт	49 Вт	45 Вт
CS-66/200	54 Вт	51 Вт	48 Вт
CS-66/250	60 Вт	56 Вт	52 Вт
CS-66/300	65 Вт	61 Вт	57 Вт
CS-68/300	81 Вт	76 Вт	72 Вт
CS-75/200	53 Вт	50 Вт	47 Вт
CS-75/250	59 Вт	55 Вт	51 Вт
CS-84/200	51 Вт	47 Вт	44 Вт
CS-84/250	57 Вт	53 Вт	48 Вт
CS-86/200	68 Вт	64 Вт	60 Вт
CS-86/300	82 Вт	76 Вт	70 Вт
CS-88/200	85 Вт	81 Вт	77 Вт
CS-86/250	75 Вт	70 Вт	65 Вт
CS-88/300	101 Вт	95 Вт	89 Вт
CS-810/300	120 Вт	113 Вт	108 Вт
CS-106/250	91 Вт	85 Вт	79 Вт
CS-106/300	99 Вт	91 Вт	84 Вт
CS-108/250	112 Вт	106 Вт	100 Вт
CS-108/300	121 Вт	113 Вт	106 Вт
CS-1010/300	143 Вт	136 Вт	128 Вт
CS-126/250	106 Вт	99 Вт	92 Вт
CS-128/300	141 Вт	132 Вт	123 Вт
CS-1210/300	166 Вт	158 Вт	149 Вт
CS-1212/250	180 Вт	173 Вт	166 Вт

Размеры [мм]

Шкаф с дверью и фланцевой панелью

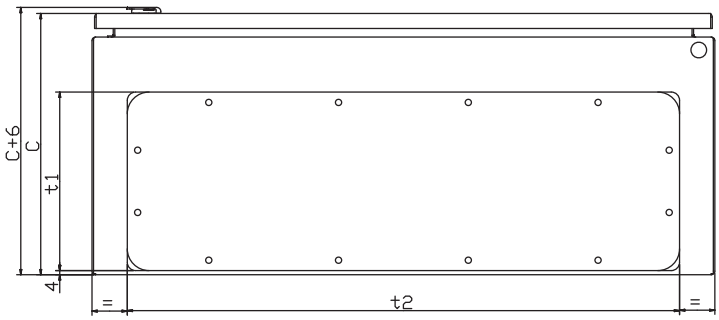

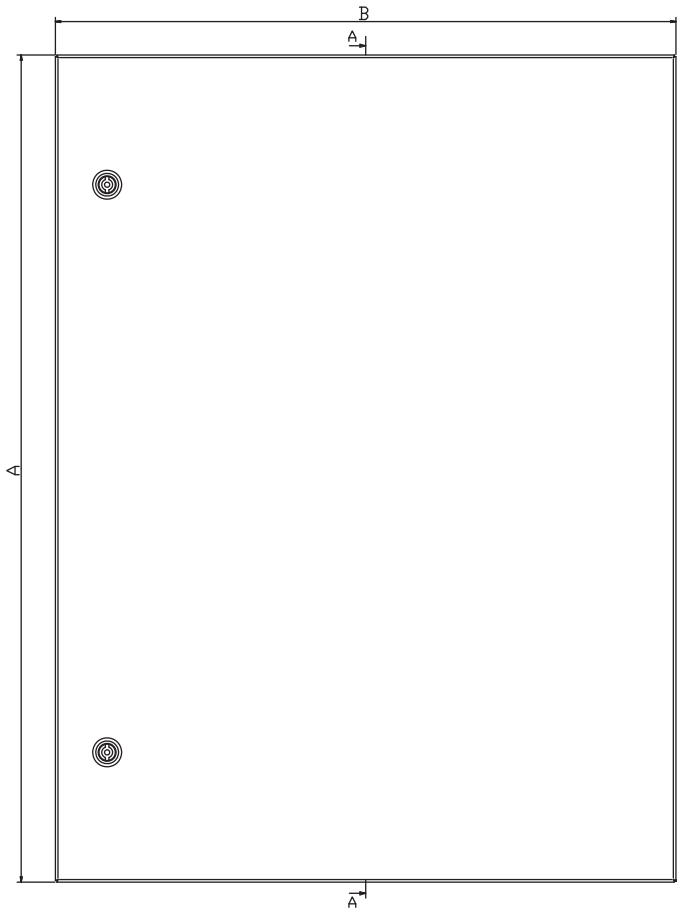

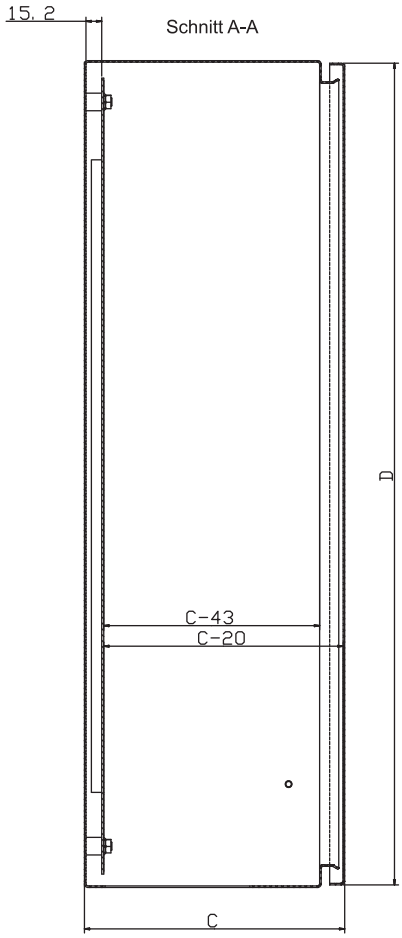

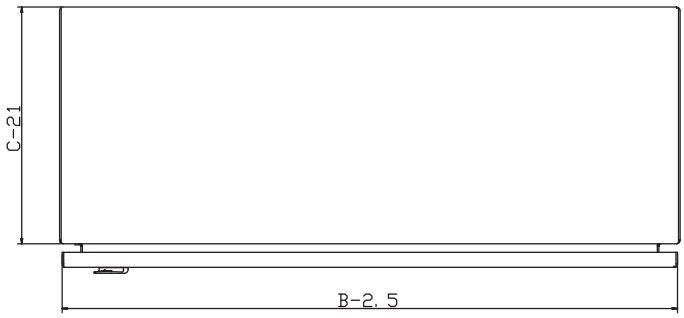

D = A - 2мм

Примечание:
Занчения указаны на стр. 4/5 для размеров A, B, C, t1, t2

Размеры [мм]

Шкаф без двери, без фланцевой панели

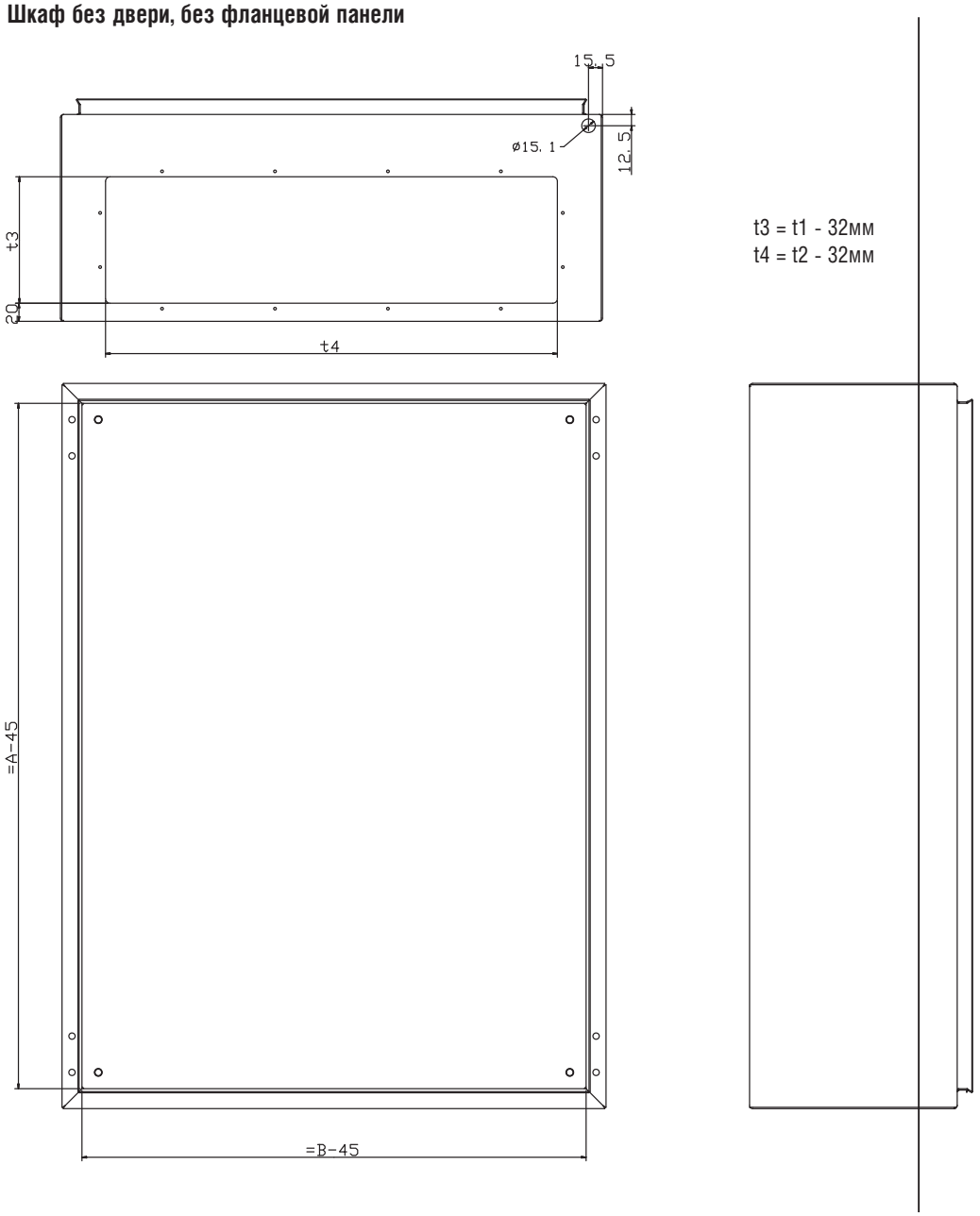

Размеры [мм]

Двери

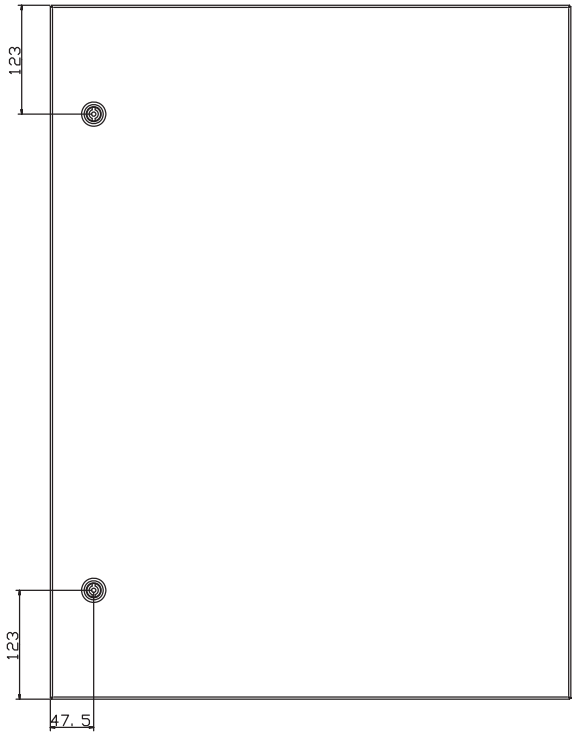

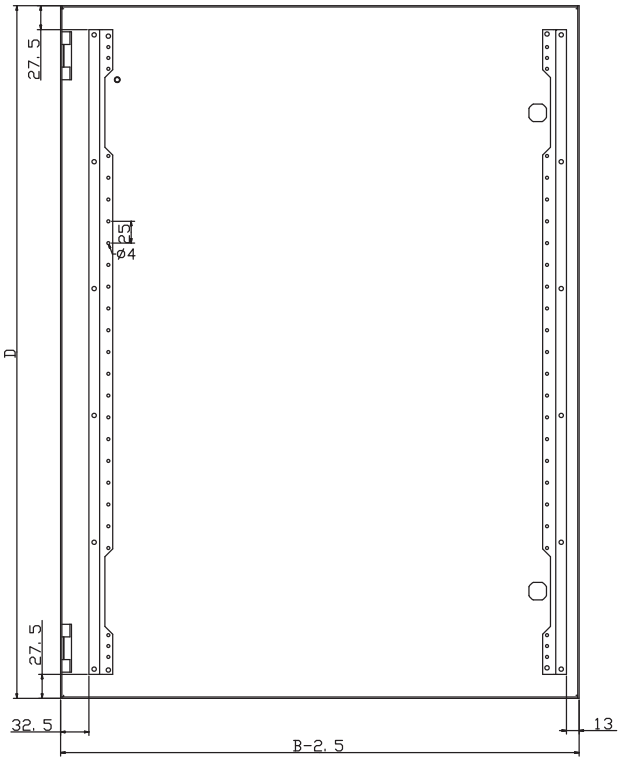

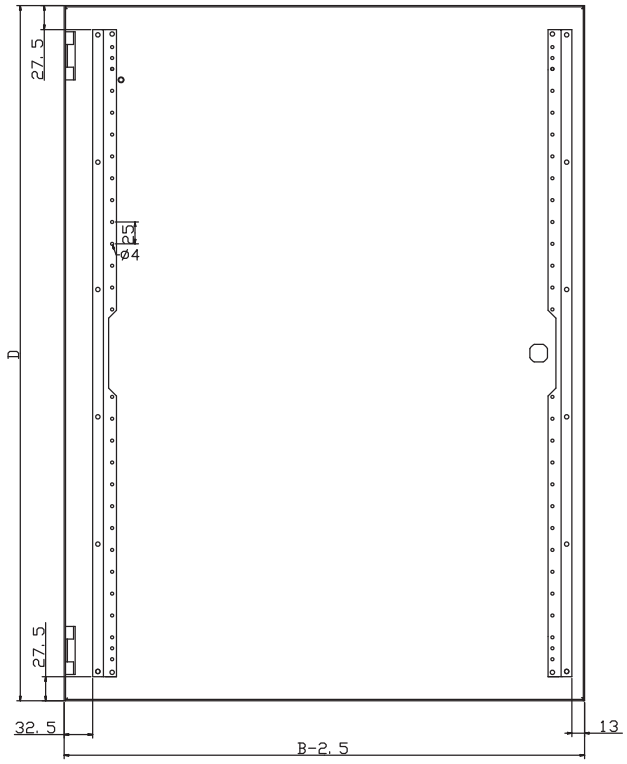

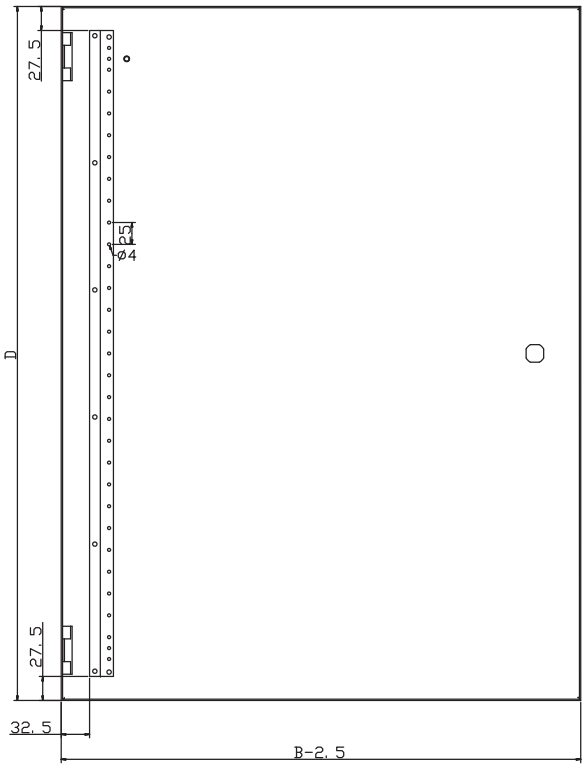

D = A - 2мм

Примечание:
Занчения указаны на стр. 4/5 для размеров A, B, C, t1, t2

Размеры [мм]

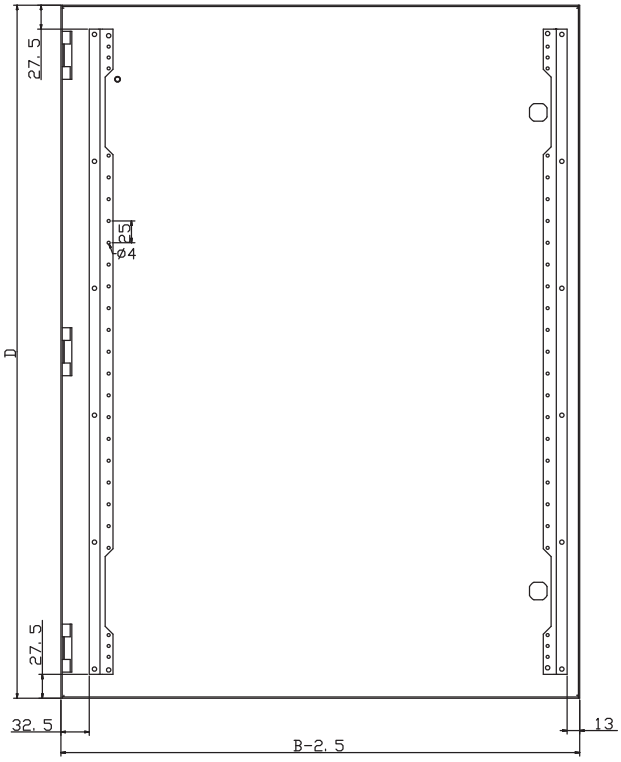

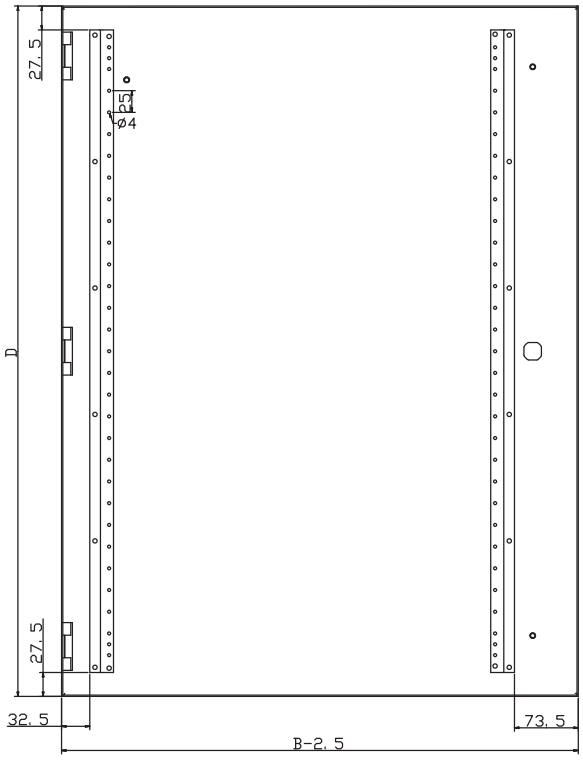

D = A - 2мм

Монтажное отверстие замка

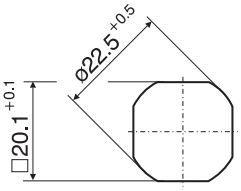

Размеры [мм]

Монтажный уголок

WFB-SET-CS

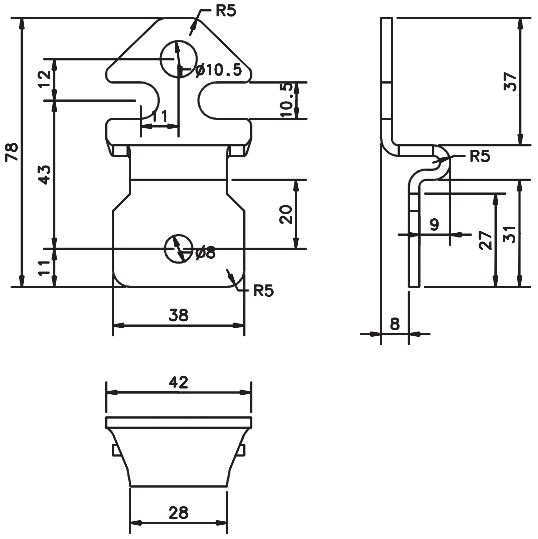

Монтажные отверстия

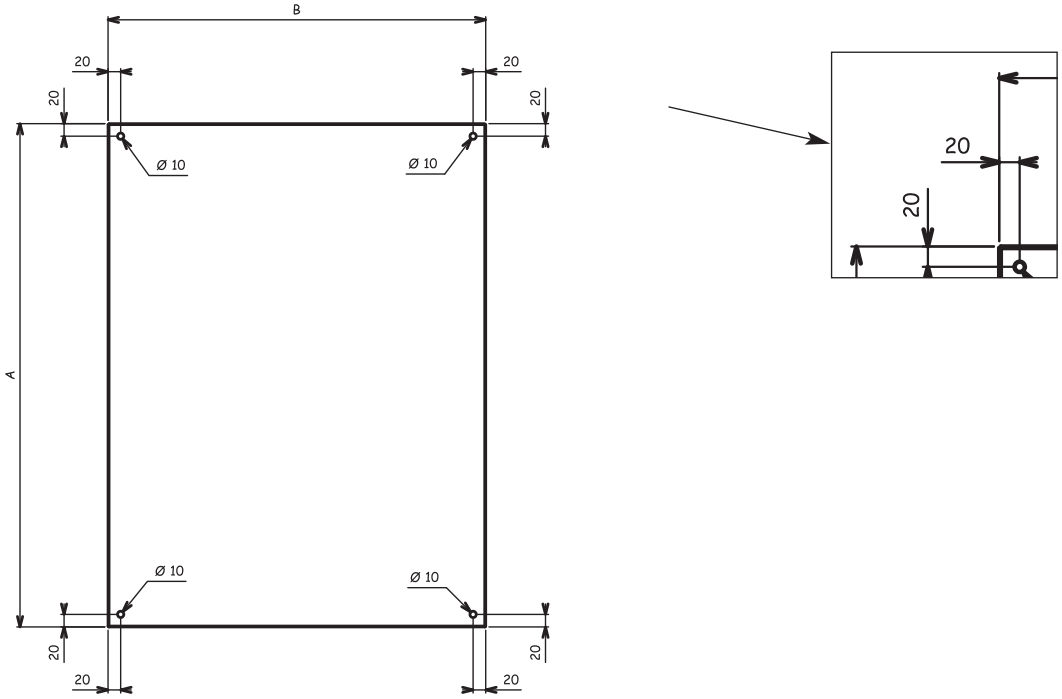

Обзор типов и артикулов на странице 85

Размеры [мм]

Положение шпилек

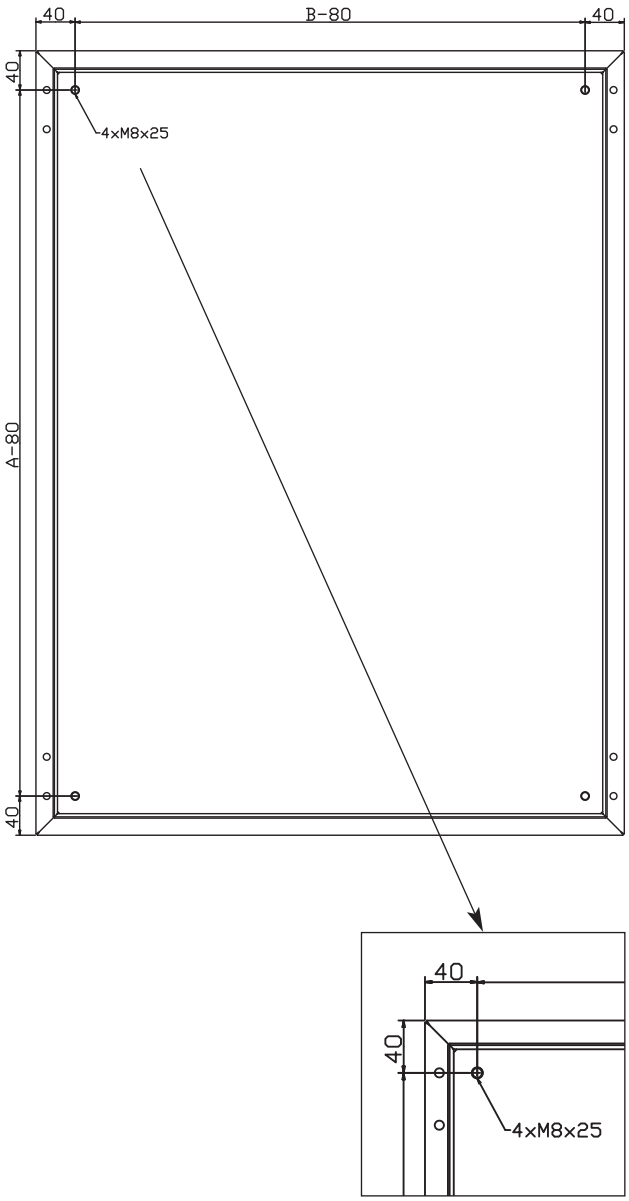

Монтажная панель

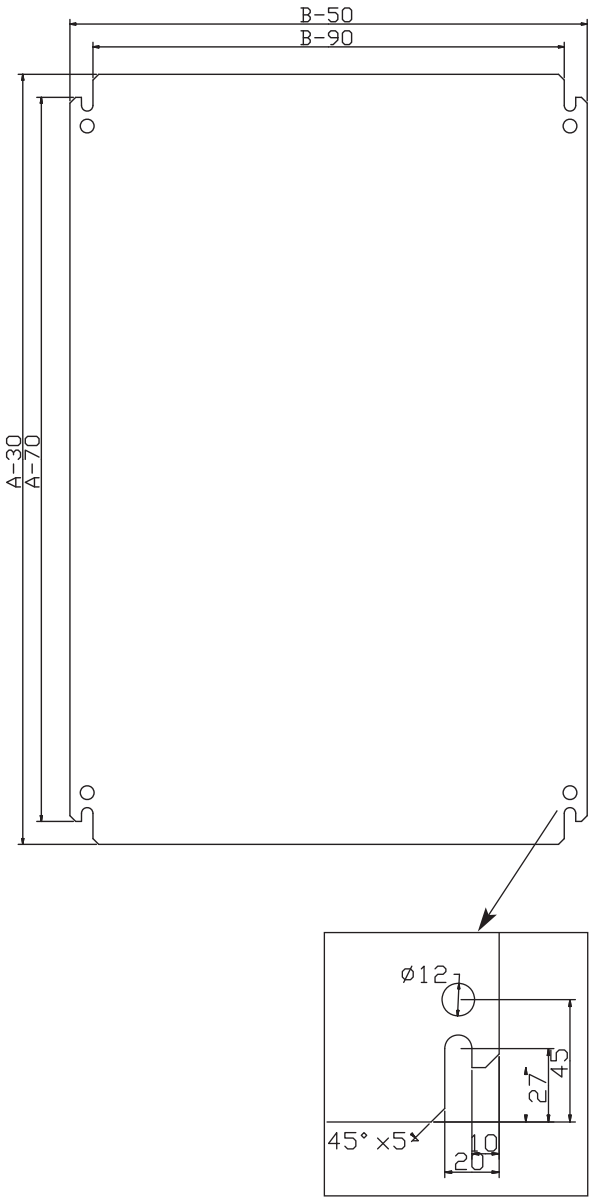

Примечание:
Занчения указаны на стр. 4/5 для размеров A, B, C

Обзор типов и артикулов на странице 86

Размеры [мм]

Вентиляционные панели

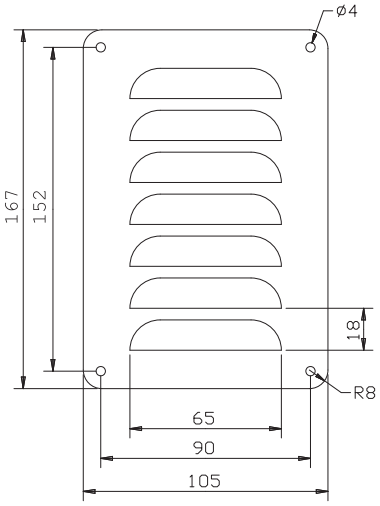

LVP-20V12-CS

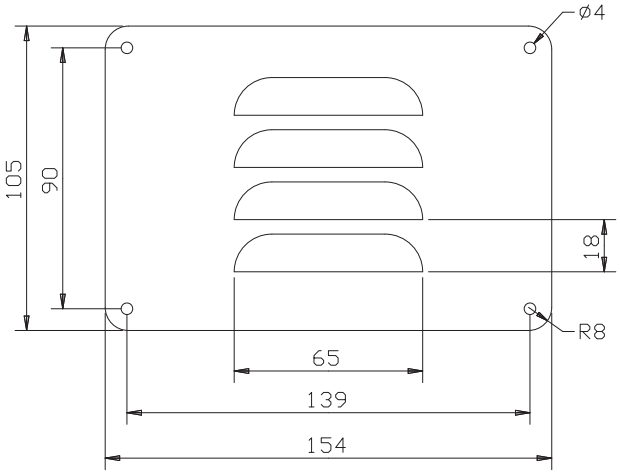

LVP-20H12-CS

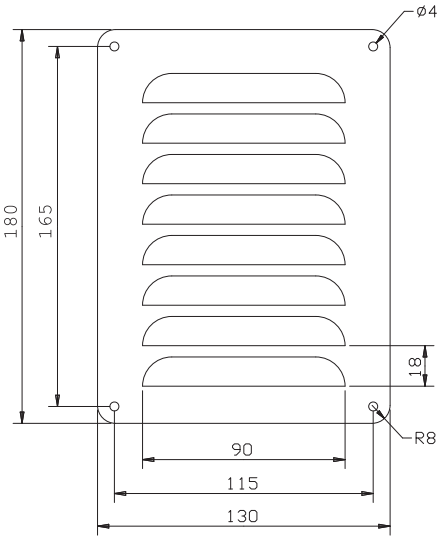

LVP-30V15-CS

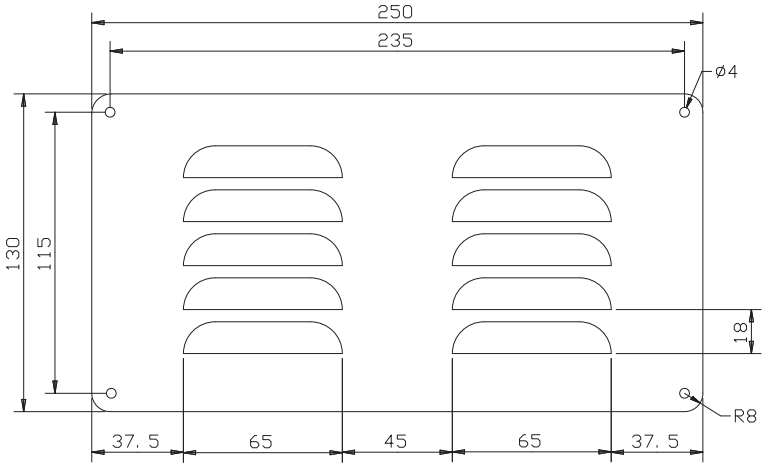

LVP-30H15-CS

Flange plastic F3A-

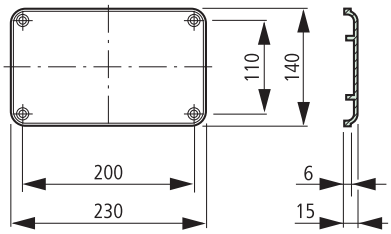

Opening of Flange

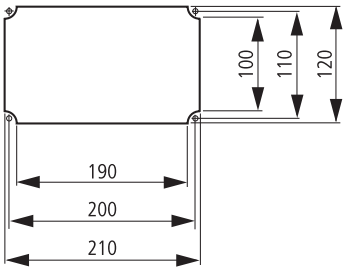

Крышка для защиты от дождя

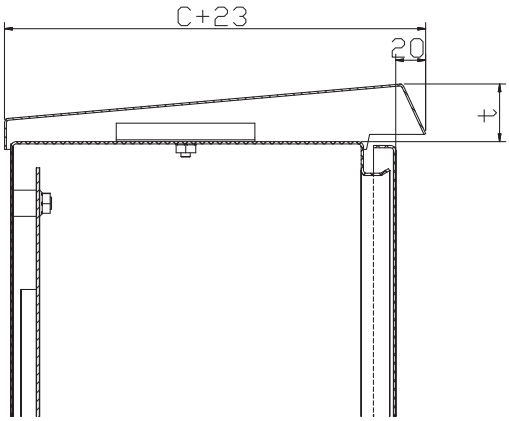

Тип	t (мм)
CNP-2/150-CS	30
CNP-3/150-CS	30
CNP-3/200-CS	34
CNP-4/150-CS	30
CNP-4/200-CS	34
CNP-4/250-CS	38
CNP-5/150-CS	30
CNP-5/200-CS	34
CNP-5/250-CS	38
CNP-6/200-CS	34
CNP-6/250-CS	38
CNP-6/300-CS	42
CNP-8/200-CS	34
CNP-8/250-CS	38
CNP-8/300-CS	42
CNP-10/300-CS	42
CNP-12/250-CS	38

Панели фланцев сплошные, металлические (с отверстиями для фланцев F3A)

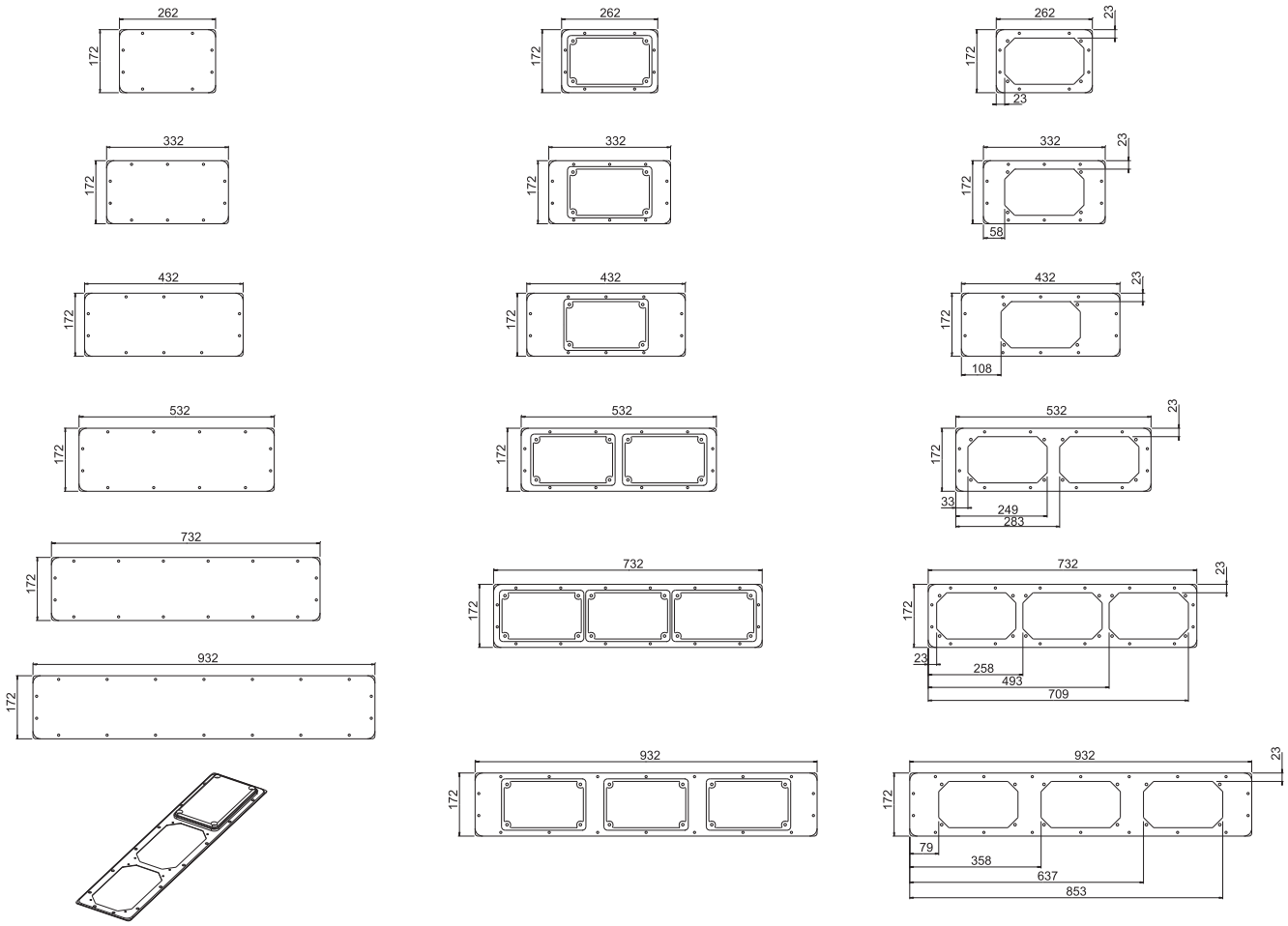

Распределительные щиты XVTL

Технические данные

Электрические:

Соответствует требованиям	EN 60 439-1, EN 62 208
Класс защиты	I
Степень защиты	IP40 или IP55
Номинальное напряжение	230/400 В~ / 50 Гц
Номинальный ток:	
при использовании шинной системы SASY60i	1600 A
при использовании держателей шин XBST, XVTL-BSB	2500 A
Максимальное значение I^2t	
Панели:	
самонарезающие самозаземляющиеся винты M6	3,9 x 10^6 A^2c / 1 винт

xvtl_002-4-03

Макс. потеря мощности установленных приборов [Вт]

ширина	425			600				800			1000			1200	
высота [мм]	1600	2000	1400	1600	1800	2000	1600	1800	2000	1600	1800	2000	1600	1800	2000
глубина 300 мм	160	208	204	235	257	284	308	357	375	401	415	438	458	479	509
глубина 400 мм	-	263	-	326	326	374	398	410	424	458	477	505	524	562	586
глубина 500 мм	-	335	-	-	390	408	-	461	485	-	548	588	-	625	641
глубина 600 мм	-	383	-	421	435	453	494	454	556	574	615	629	649	671	694
глубина 800 мм	-	465	-	-	-	575	-	-	649	-	-	724	-	-	803

Механические:

Шкафы для сборки самостоятельно стоящих или в ряду установленных распределительных щитов низкого напряжения с демонтируемыми боковыми и задними панелями.

Материал	Стальной лист
Обработка поверхности	Фосфатированием и полиэфирная порошковая окраска (RAL 7035)
Дверь	Одностворчатая дверь с возможностью изменения закрывания левая / правая (ширина 1000 мм и 1200 мм - двухстворчатая дверь). Дверь можно демонтировать при угле открывания приблизительно 90°. Максимальный угол открывания 120°.
Дверной замок	Система с трехточ. фиксацией с откидной повор. ручкой, можно дополнить вставкой замка для глубины 40 мм
Кабельные вводы	Сверху или снизу
Механическая нагрузка	При использовании монтажной рамы Profi Plus нагрузка на нее не должна превышать 150 кг. Монтажные панели на полную высоту можно загрузить максимально 200 кг. Выключатели выходов на трансформаторы - автоматические выключатели с большим весом (свыше 40 кг на устройство) должны монтироваться таким образом, чтобы они равномерно загрузили все угловые стойки. Общий вес всех компонентов, установленных в шкафу, не должен превышать 400 кг.
Монтаж компонентов и аксессуаров	Все компоненты шкафов и аксессуары монтируются при помощи самонарезающих винтов. Для упрощения монтажа рекомендовано использовать электрическую отвертку. Необходимые винты являются составной частью поставки компонентов и аксессуаров. Основные компоненты конструкции прикреплены **самозаземляющимися винтами** с головкой TORX, которая лучше передает крутящий момент отвертки. Этим упрощено вырезание резьбы. Прочие компоненты прикреплены **самозаземляющимися винтами** с головкой POZIDRIVE.

Винты TORX:

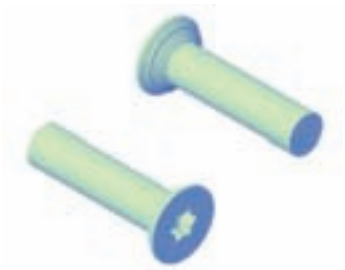
xbp_037-0-00

xbp_037-0-01

Специальное исполнения самозаземляющихся винтов

xbp_037-0-02

Винты POZIDRIVE:

xbp_037-1-00

xbp_037-1-01

Кольцо с острой гранью обеспечит надежное проводимое соединение съемной детали при затяжке винта.

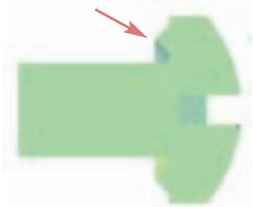
xbp_037-1-02

Обзор типов и артикулов на страницах 92 - 107

Распределительные шкафы XVTL, степень защиты IP40

Шкаф XVTL-BF:

- Комплект поставки: каркас, дверь, задняя панель, верхняя панель (нижние лицевые панели и боковые панели необходимо заказать отдельно)
- Материал: каркас из 2 мм стального листа, дверь из 1,5 мм стального листа, задняя панель из 1,25 мм стального листа
- Обработка поверхности: фосфатирование и полиэфирная порошковая окраска (RAL 7035)
- Возможность дополнения боковыми панелями, нижними панелями
- Аксессуары:
  горизонтальные и вертикальные профили, монтажные панели и платы, монтажные уголки, монтажные комплекты для крепления автоматических выключателей IZM и NZM, нижние панели, стопоры двери, цоколи, адаптеры для компонентов Profi Plus, шинная система SASY 60i, и т. д. Аксессуары поставляются, включая крепежные детали.

Боковые панели XVTL-S:

- Использование: служат для закрывания боков распределительного шкафа. Нужно заказать отдельно, не являются составной частью поставки основных шкафов. Соответствуют требованиям стандарта EN 60529 и IEC 529 для степени защиты IP40, сконструированы для крайних шкафов в ряду.
- Материал: 1,25 мм стальной лист
- Обработка поверхности: фосфатированием и полиэфирная порошковая окраска (RAL 7035)
- Монтаж: снаружи при помощи самонарезающих, самозаземляющихся болтов с потайной головкой (винты в комплекте поставки)

Распределительные шкафы XVTL, степень защиты IP55

Влагозащищенные шкафы XVTL-MP/BF

- Комплект поставки: каркас, дверь, задняя панель, верхняя панель (нижние панели и боковые панели необходимо заказать отдельно)
- Материал: каркас из 2 мм стального листа, дверь из 1,5 мм стального листа, задняя панель из 1,25 мм стального листа
- Обработка поверхности: фосфатированием и полиэфирная порошковая окраска (RAL 7035)
- Возможность дополнения боковыми панелями, нижними панелями
- Аксессуары:
  горизонтальные и вертикальные профили, монтажные панели и платы, монтажные уголки, монтажные комплекты для крепления автоматических выключателей IZM и NZM, нижние панели, стопоры двери, цоколи, адаптеры для компонентов Profi Plus, шинная система SASY 60i, и т. д. Аксессуары поставляются, включая крепежные детали.

Боковые панели XVTL-MP/S

- Служат для закрывания боков распределительного шкафа. Нужно заказать отдельно, не являются составной частью поставки основных шкафов.

Соответствуют требованиям стандарта EN 60529 и IEC 529 для степени защиты IP55, сконструированы для крайних шкафов в ряду.

- Материал: 1,25 мм стальной лист
- Обработка поверхности: фосфатированием и полиэфирная порошковая окраска (RAL 7035)
- Монтаж: снаружи при помощи самонарезающих, самозаземляющихся болтов с потайной головкой (винты в комплекте поставки)

XVTL-BF, XVTL-MP/BF

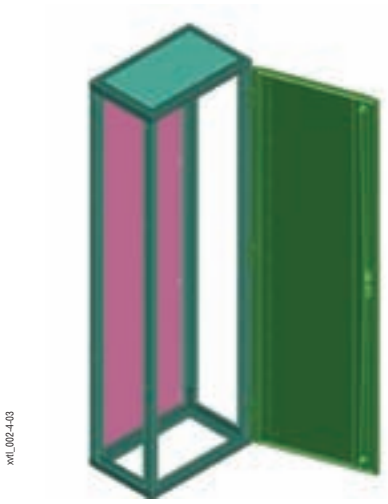

xvtl_002-4-03

XVTL-S, XVTL-MP/S

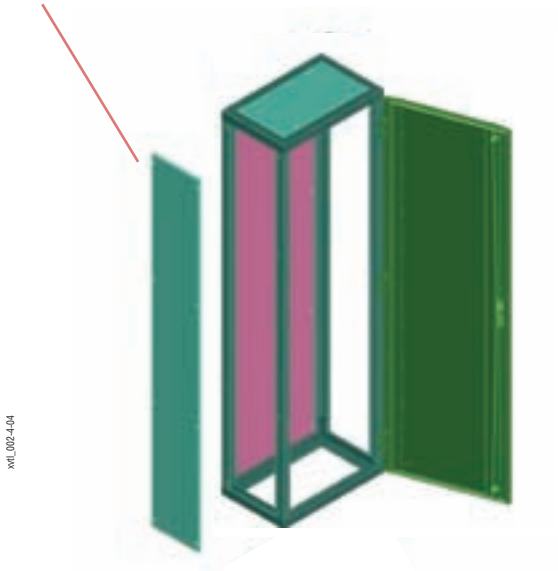

xvtl_002-4-04

Обзор типов и артикулов на страницах 92 - 95

Размеры [мм]

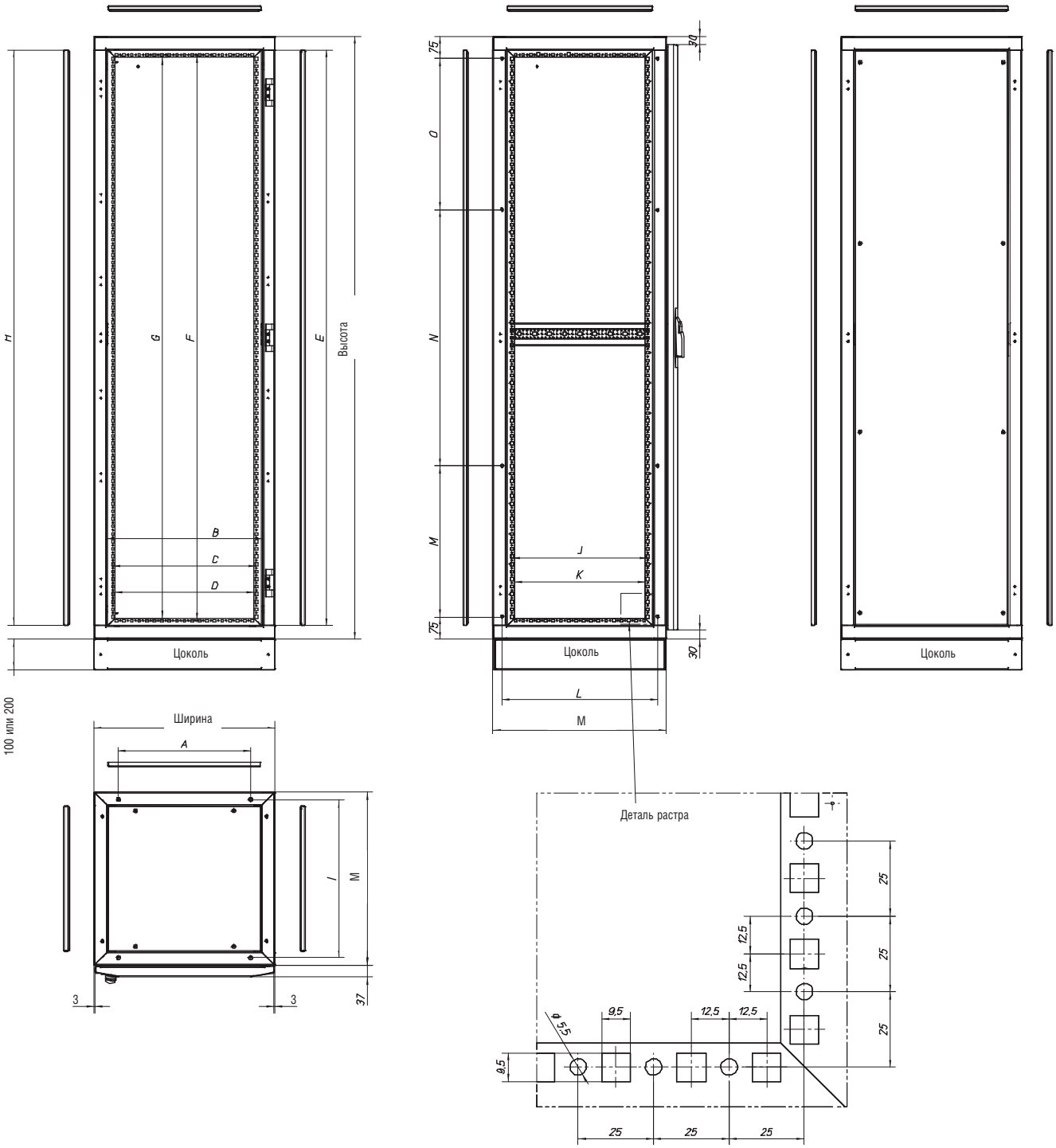

Ширина	A	B	C	D
425	263	345	300	284
600	438	520	475	459
800	638	720	675	659
1000	838	920	875	859
1200	1038	1120	1075	1059

Высота	E	F	G	H
1400	1310	1275	1259	1307
1600	1510	1475	1459	1507
1800	1710	1675	1659	1707
2000	1910	1875	1859	1907

Глубина	I	J	K	L	M
300	223	150	134	215	275
400	323	250	234	315	375
500	423	350	334	415	475
600	523	450	434	515	575
800	723	650	634	715	775

Двери со стеклом XVTL-R (IP55)

- Включая крепежные винты
- Система замка с трехточечной фиксацией
- Можно использовать как для шкафов XVTL исполнения IP40, так и IP55
- Материал: стальной лист 1,25 мм, 4 мм закаленное безопасное стекло
- Обработка поверхности: фосфатированием и полиэфирная порошковая окраска (RAL 7035)

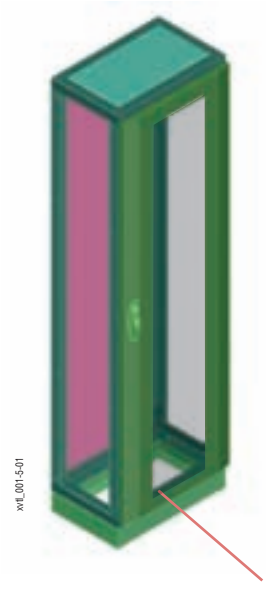

Обзор типов и артикулов на странице 95

Изменение направления открывания двери

- Аналогичным способом можно использовать так же и в случае замены стандартной двери на дверь со стеклом

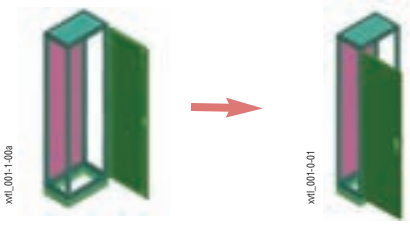

Процедура монтажа:

1. Снятие шарнирных пальцев
2. Снятие двери
3. Демонтаж петель
4., 5. Монтаж петель
6. Монтаж двери
7. Вставка шарнирных пальцев

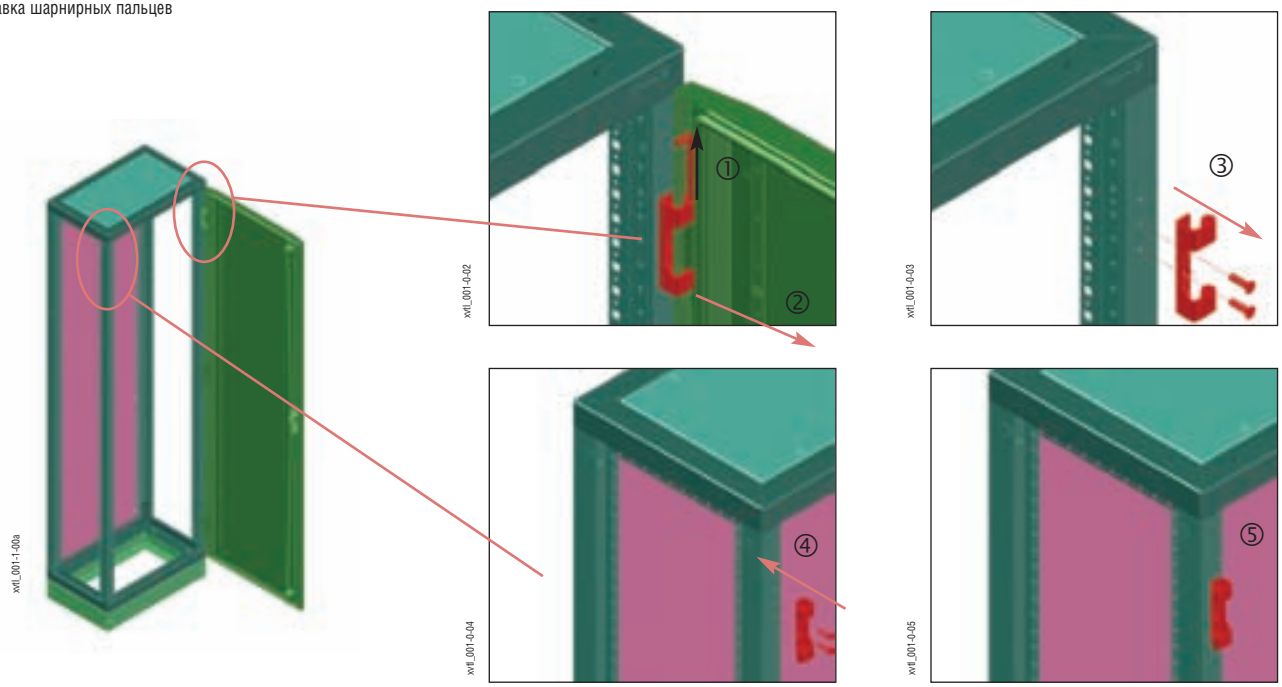

Процедура поворота замка двери с трехточечной фиксацией:

- Стержни A и B различной длины

1. - 4. Демонтаж стержней
5. Демонтаж защелки замка
6. Снятие ручки замка
7. Разворот ручки замка
8. Монтаж ручки замка
9. Монтаж защелки замка
10. - 13. Монтаж стержней. Необходимо уделять внимание правильному размещению (стержни длиной A и B)

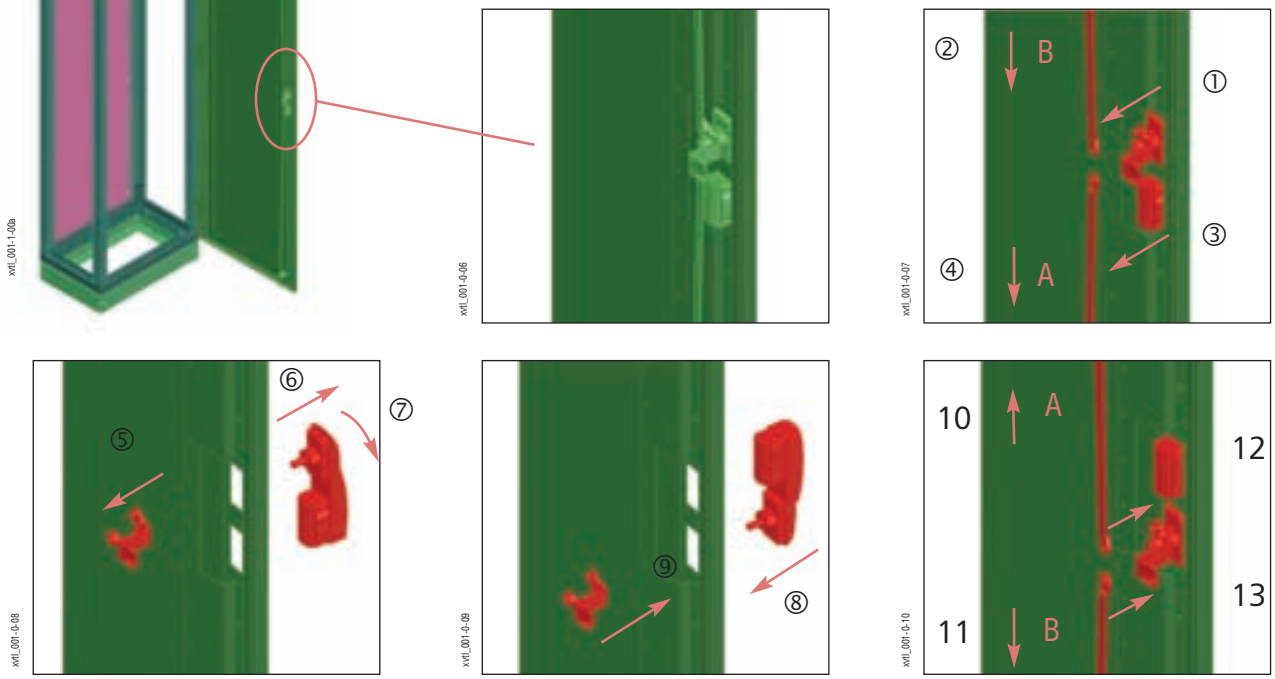

Задняя дверь XSDMC

- Дверь вместо задней панели
- Степень защиты IP55, можно использовать также для исполнения IP40
- Для высоты 2000 мм

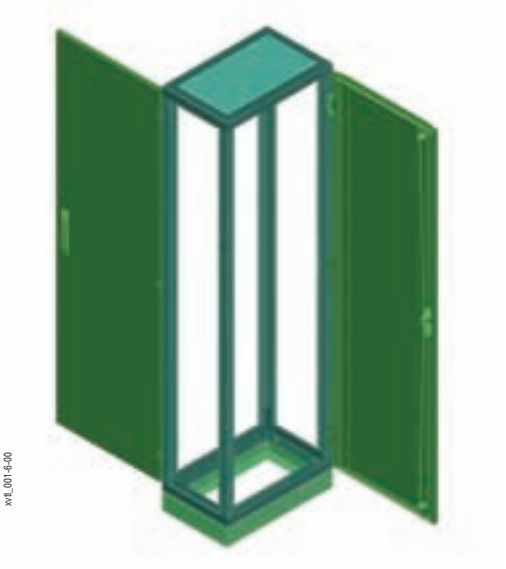

Процедура монтажа:

1. Демонтаж задней панели
2. Просверление 3 x 2 отверстий диаметром 5,5 мм для крепления петель
3. Монтаж петель
4. Просверление 4 x 1 отверстия диаметром 5,5 мм для держателей стержней
5. Монтаж держателей стержней
6. Монтаж двери на петли

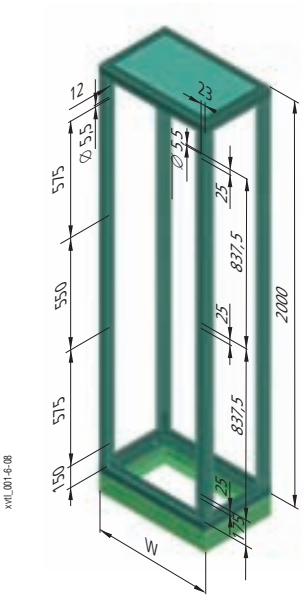

Деталь

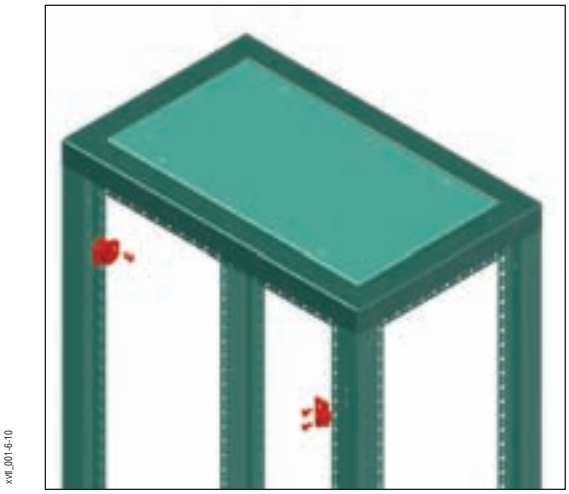

Обзор типов и артикулов на странице 95

Верхние панели XVTL-MP/T..., XSPBM

- Шкафы XVTL-BF и XVTL-MP/BF стандартно поставляются с глухой верхней панелью XVTL-MP/T
- XVTL-MP/T глухие (в комплекте поставки шкафа), степень защиты IP55
- XVTL-MP/T/EF с вырезом для кабельных фланцев F3A, степень защиты IP55
- Панели XSPBM... для кабелей большого диаметра, соответствующую степень защиты необходимо обеспечить с помощью дополнительных мероприятий
- Панели можно использовать как сверху, так и снизу шкафа
- Материал: стальной лист 1,25 мм
- Обработка поверхности: фосфатированием и полиэфирная порошковая окраска (RAL 7035)
- Включая болты
- Кабельные фланцы F3A см. стр. 97

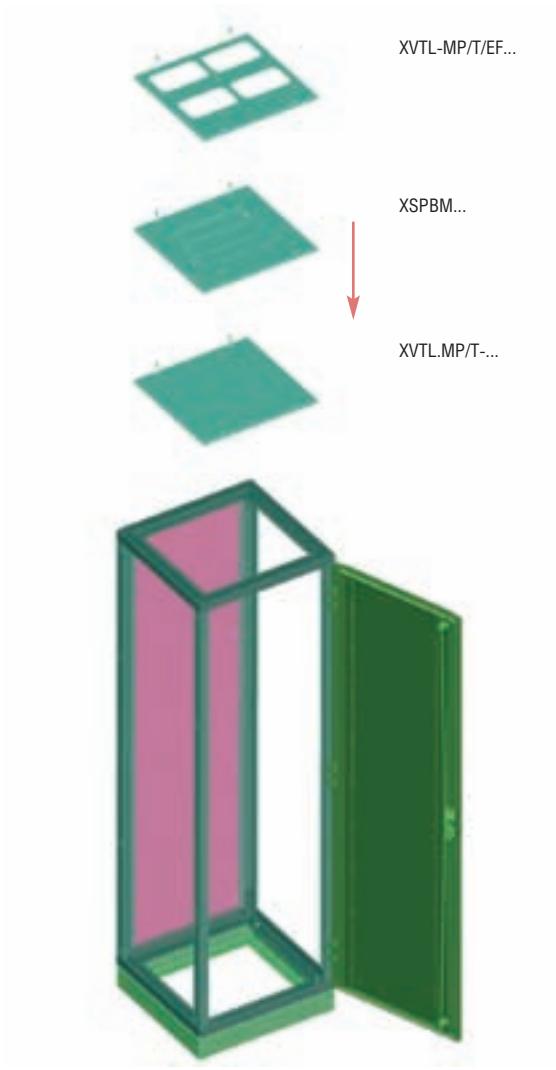

xvtl_002-0-004

Обзор типов и артикулов на страницах 96 - 97

Нижние панели XSPBA, XVTL-BP/JL

- Предназначены для закрывания нижней части шкафа с возможностью ввода кабелей
- Панели можно использовать как с верхней, так и с нижней стороны шкафа
- Материал: стальной лист 1,5 мм

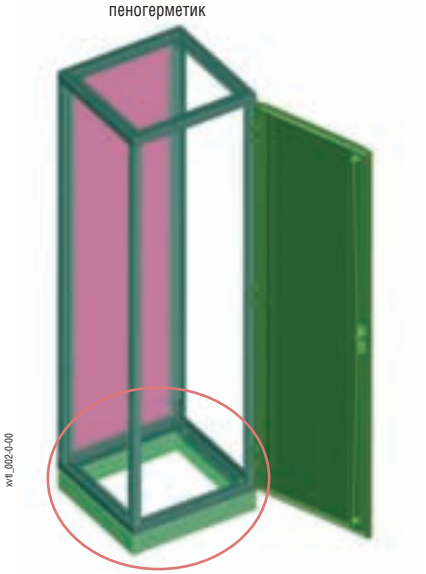

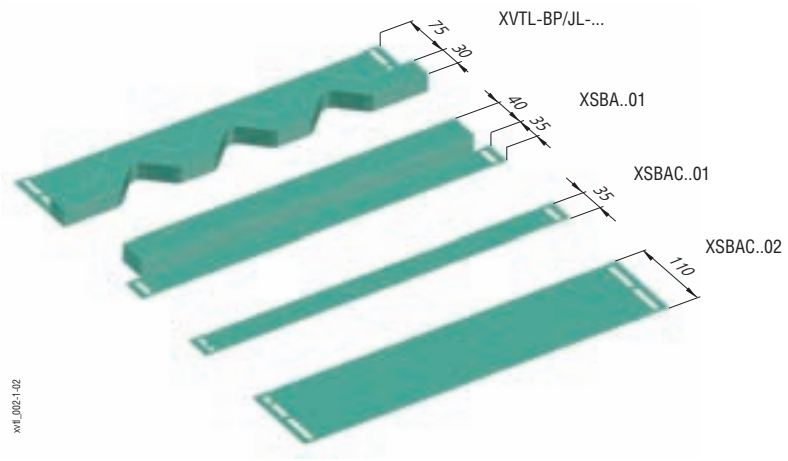

Без ввода кабелей

Диаметр кабелей макс. 50 мм

Диаметр кабелей от 50 до 80 мм

Пример монтажа вместе с уголками XVTL-BRA:

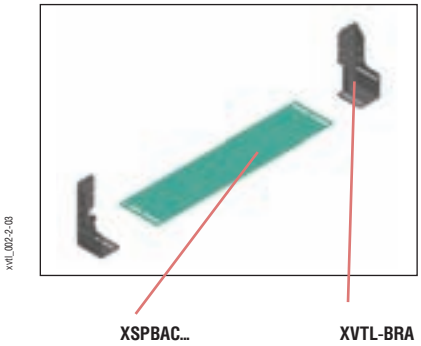

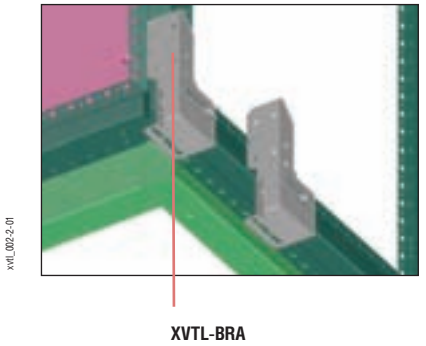

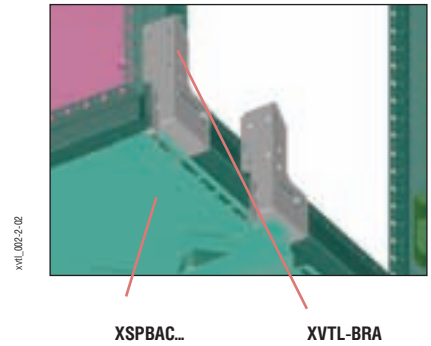

Обзор типов и артикулов на странице 97

Возможные комбинации нижних панелей

- В таблице указаны варианты без взаимного перекрытия панелей
- Панели можно также комбинировать со взаимным перекрытием до 80 %
- Взаимное перекрытие можно использовать в случаях, когда степень защиты IP40 требуется так же и снизу шкафа (для закрывания крепежных отверстий в панелях)

Глубина	Полностью закрыто - вариант A		Ввод кабелей до диаметра 50 мм - вариант B		Ввод кабелей диаметром от 50 до 80 мм - вариант C	
300	2x	XSPBAC..01 (35 мм)	1x	XSPBAC..01 (35 мм)	0x	XSPBAC..01 (35 мм)
	1x	XSPBAC..02 (110 мм)	0x	XSPBAC..02 (110 мм)	0x	XSPBAC..02 (110 мм)
	0x	XSPBA..01	2x	XSPBA..01	1x	XSPBA..01
	0x	XVTL-BP/JL-..	0x	XVTL-BP/JL-..	1x	XVTL-BP/JL-..
400	1x	XSPBAC..01 (35 мм)	0x	XSPBAC..01 (35 мм)	0x	XSPBAC..01 (35 мм)
	2x	XSPBAC..02 (110 мм)	1x	XSPBAC..02 (110 мм)	1x	XSPBAC..02 (110 мм)
	0x	XSPBA..01	2x	XSPBA..01	1x	XSPBA..01
	0x	XVTL-BP/JL-..	0x	XVTL-BP/JL-..	1x	XVTL-BP/JL-..
500	1x	XSPBAC..01 (35 мм)	0x	XSPBAC..01 (35 мм)	0x	XSPBAC..01 (35 мм)
	3x	XSPBAC..02 (110 мм)	2x	XSPBAC..02 (110 мм)	2x	XSPBAC..02 (110 мм)
	0x	XSPBA..01	2x	XSPBA..01	1x	XSPBA..01
	0x	XVTL-BP/JL-..	0x	XVTL-BP/JL-..	1x	XVTL-BP/JL-..
600	1x	XSPBAC..01 (35 мм)	0x	XSPBAC..01 (35 мм)	2x	XSPBAC..01 (35 мм)
	4x	XSPBAC..02 (110 мм)	3x	XSPBAC..02 (110 мм)	2x	XSPBAC..02 (110 мм)
	0x	XSPBA..01	2x	XSPBA..01	1x	XSPBA..01
	0x	XVTL-BP/JL-..	0x	XVTL-BP/JL-..	1x	XVTL-BP/JL-..
800	0x	XSPBAC..01 (35 мм)	1x	XSPBAC..01 (35 мм)	0x	XSPBAC..01 (35 мм)
	6x	XSPBAC..02 (110 мм)	3x	XSPBAC..02 (110 мм)	3x	XSPBAC..02 (110 мм)
	0x	XSPBA..01	4x	XSPBA..01	2x	XSPBA..01
	0x	XVTL-BP/JL-..	0x	XVTL-BP/JL-..	2x	XVTL-BP/JL-..

Глубина шкафа [мм]

800 600 500 400 300

Вариант A – полностью закрыто

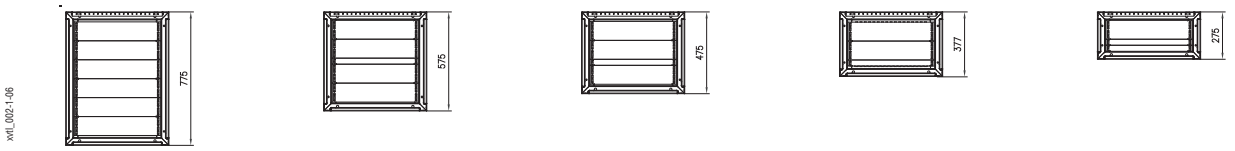

xvtl_002-1-06

Вариант B – для кабелей до диаметра 50 мм

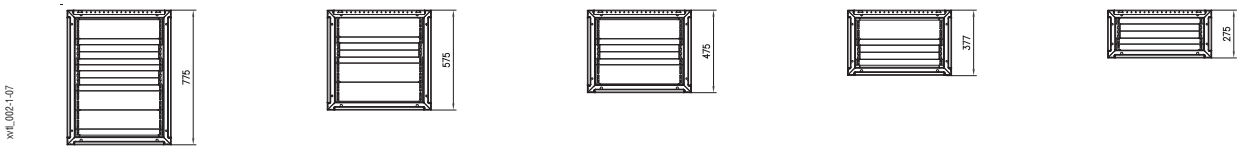

xvtl_002-1-07

Вариант C – для кабелей диаметром от 50 до 80 мм

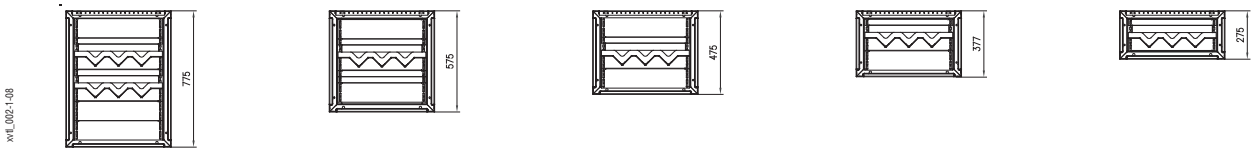

xvtl_002-1-08

Угловые каркасы XVTL-CF/S

- Служат для создания угловых секций шкафов и их взаимного соединения под углом 90°
- Поставляются с верхней глухой панелью и двумя боковыми панелями

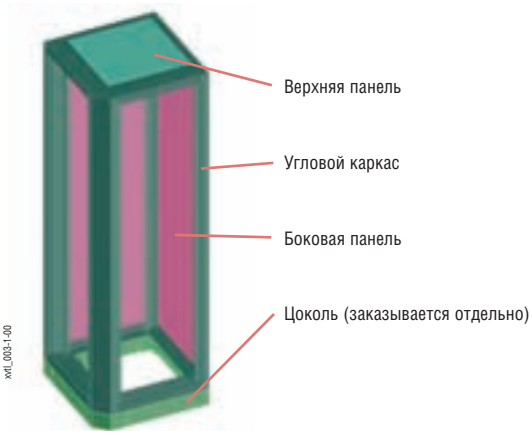

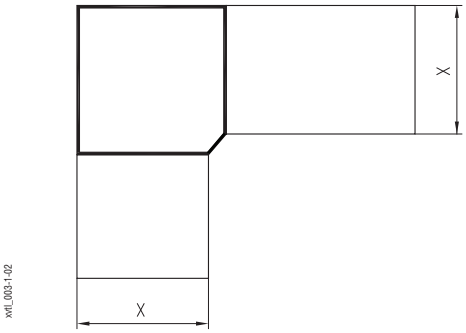

Размеры [мм]

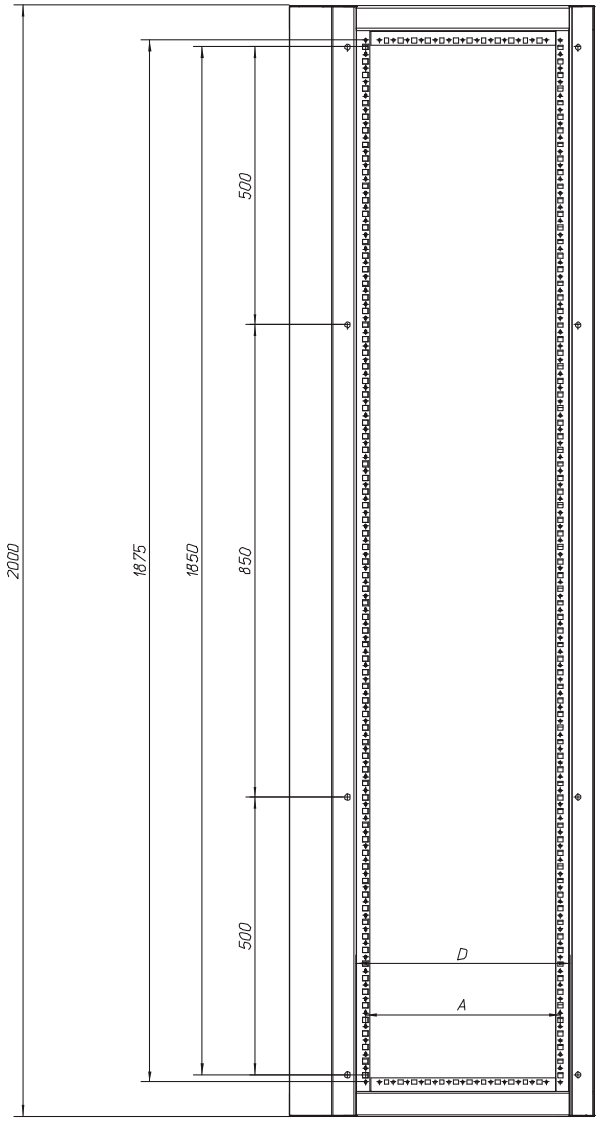

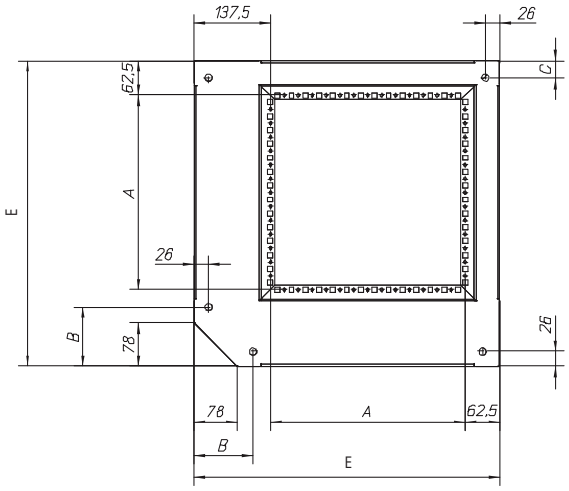

Размер каркаса	A	B	C	D	E
4/4	250	106	31	285	450
5/5	350	106	31	385	550
6/6	450	156	81	485	650
8/8	650	156	81	685	850

Обзор типов и артикулов на странице 98

Набор для соединения щитов XAC

- Можно использовать для соединения шкафов
- Комплект крепежных деталей (всего поставка включает 16 шт. винтов, включая прокладки и гайки)
- Исполнение IP55, включая уплотнение

Соединение шкафов

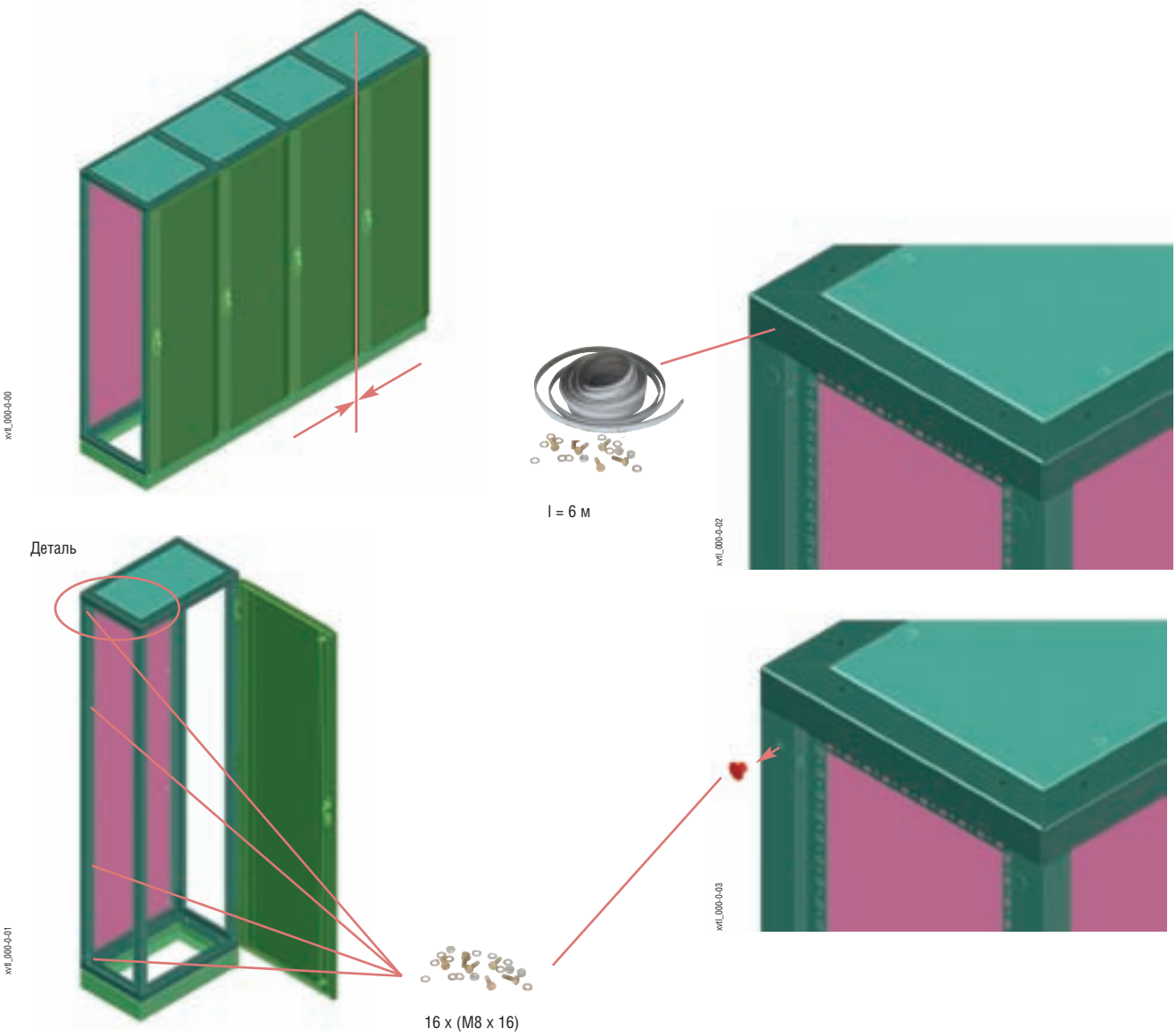

Обзор типов и артикулов на странице 98

Цоколи XVTL-SO

- Передние панели и боковые панели заказываются отдельно
- Боковые панели поставляется по парам
- Передние панели поставляются по штукам
- Высота 100 или 200 мм
- Боковые панели с вырезом для ввода кабелей или глухие панели
- Для стандартных секций шкафов (не для угловых каркасов)
- Крепежные детали являются составной частью поставки
- Материал: стальной лист 2 мм
- Обработка поверхности: фосфатированием и полиэфирная порошковая окраска (RAL 7035)

XVTL_003-0-05

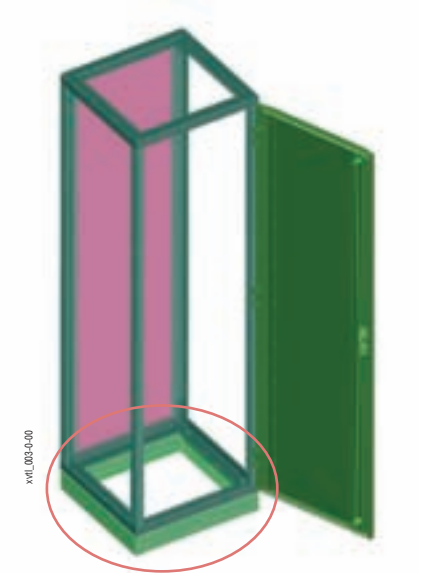

xvtl_003-0-00

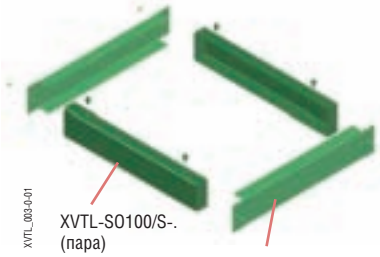

XVTL_003-0-01

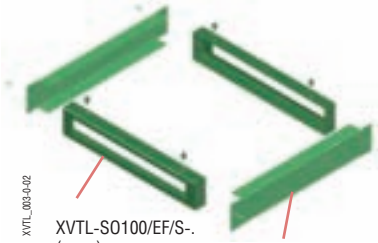

XVTL_003-0-02

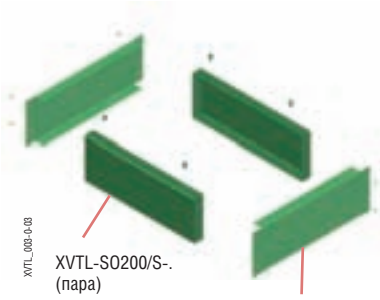

XVTL_003-0-03

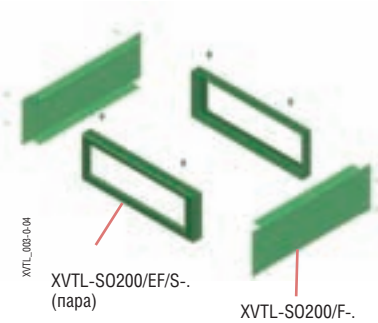

XVTL_003-0-04

Цоколи углового каркаса XVTL-SO../CF

- Комплектный цоколь для угловых секций
- Поставляются демонтированными
- Крепежные детали является составной частью поставки
- Материал: стальной лист 2 мм
- Обработка поверхности: фосфатированием и полиэфирная порошковая окраска (RAL 7035)

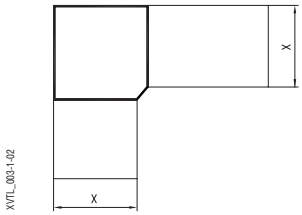

XVTL_003-1-02

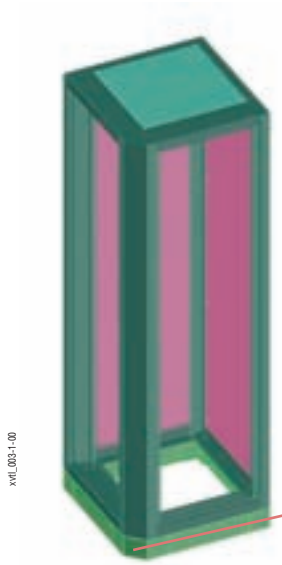

xvtl_003-1-00

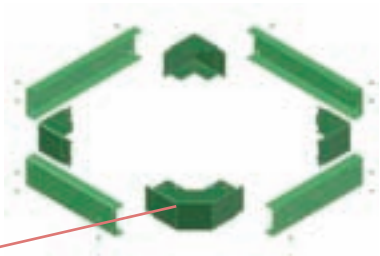

XVTL_003-1-01

Обзор типов и артикулов на страницах 98, 99

Монтажные панели XVTL-IC..

- Исполнение XVTL-IC, толщина 2 мм для стандартной нагрузки, с предварительно просверленными отверстиями
- Исполнение XVTL-IC/S, толщина 3 мм, для большой нагрузки
- На всю высоту шкафа
- Монтаж с помощью комплекта уголков XVTL-IC/BRA/КОМПЛЕКТ или прямо на задние профили каркаса
- Регулируемая глубина расположения панели в распределительном щите
- Для монтажа с использованием XVTL-BRA можно использовать комплект XVTL-FITUP/BRA

Размеры [мм]

XVTL-IC

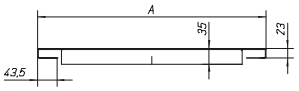

стальной лист 2 мм

XVTL-IC/S

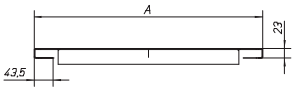

стальной лист 3 мм

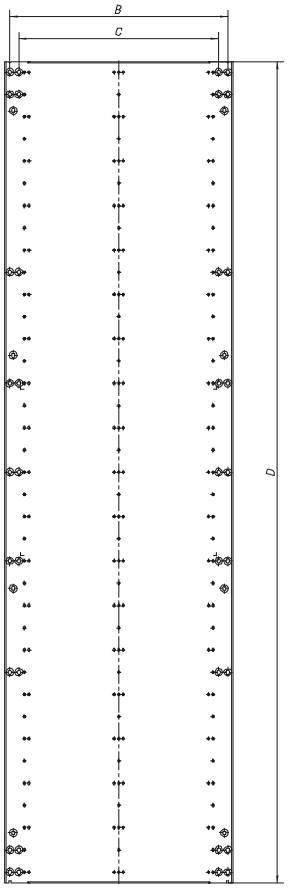

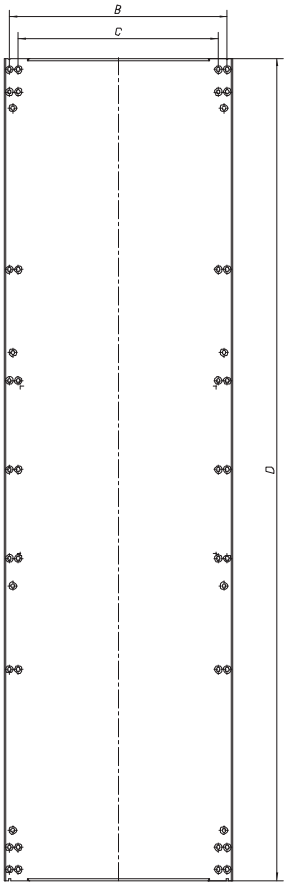

Ширина	A	B	C
425	339	315	275
600	514	490	450
800	714	690	650
1000	914	890	850
1200	1114	1090	1050

Высота	D
1400	1249
1600	1449
1800	1649
2000	1849

Обзор типов и артикулов на странице 99

Монтаж XVTL/IC... на уголки XVTL-IC/BRA/SET

Процедура монтажа (без использования комплекта для монтажа XVTL-FITUP):

1. Вставить монтажную панель под наклоном в распределительный щит, треугольная засечка направлена вниз.
2. Насечка в монтажной плате закрепится в выемке уголка XVTL-BRA. Наклонение панели в вертикальную позицию.

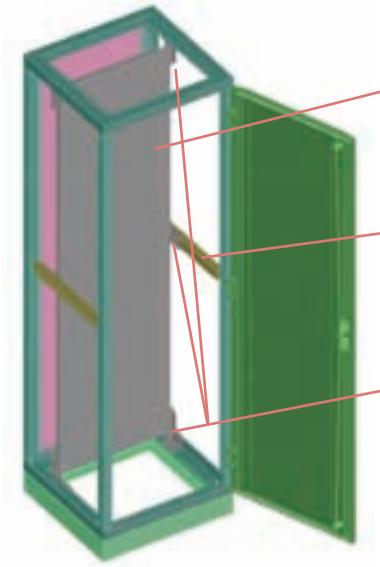

xvtl_007-2-00

XVTL-IC

XVTL-HP/L
Нужно заказывать отдельно, не является составной частью поставки шкафа

XVTL-IC/BRA/SET
Нужно заказывать отдельно

Отверстия, позволяющие привинчивание панели. Для монтажа использованы 2 винта на каждой стороне, всегда ближе к краю.

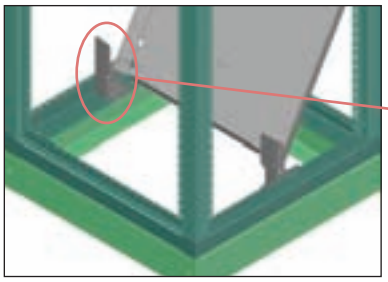

xvtl_007-2-06

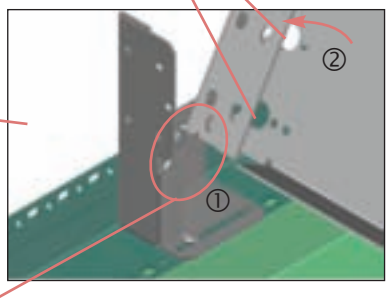

xvtl_007-2-07

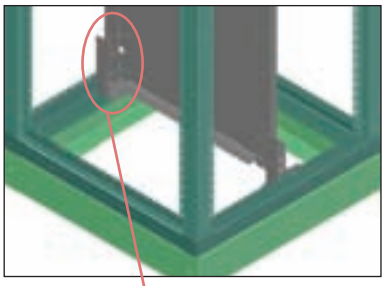

xvtl_007-2-08

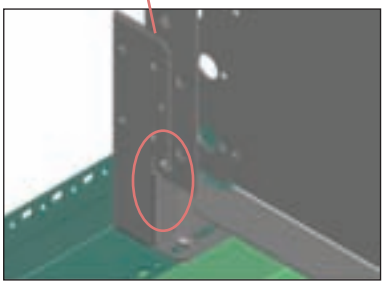

xvtl_007-2-09

Процедура монтажа с использованием комплекта для монтажа XVTL-FITUP/BRA:

1. Вставить монтажную панель под наклоном в распределительный щит, треугольная засечка направлена вниз.
2. Насечка в монтажной плате закрепится в выемке уголка XVTL-BRA. Наклонение панели в вертикальную позицию. Подробности см. страницу 267.

Обзор типов и артикулов на страницах 99 - 100

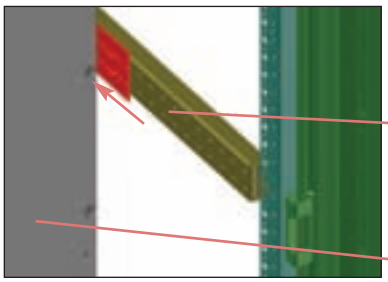

xvtl_005-3-02

XVTL-HP/L, XVTL-HP
Нужно заказывать отдельно, не являются составной частью поставки шкафа

XVTL-IC-...

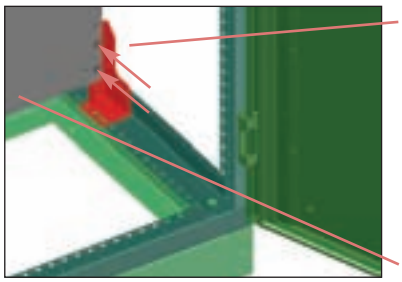

xvtl_005-3-03

Деталь монтажа внизу

XVTL-IC-...

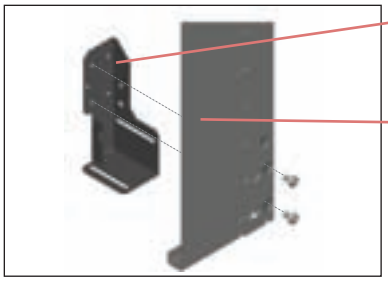

xvtl_005-2-12

XVTL-BRA

XVTL-IC...
Монтажная панель на всю высоту шкафа

Комплект XVTL-FITUP/BRA для упрощения монтажа монтажных панелей на XVTL-BRA

- Служит для упрощения монтажа монтажных панелей XVTL-IC.. с установленными приборам в шкафы XVTL с монтажом на уголки XVTL-BRA
- Использование без винтов, съемные (только вспомогательное приспособление для конструкторов распределительных щитов)
- Материал: оцинкованный стальной лист 2 мм
- Пара

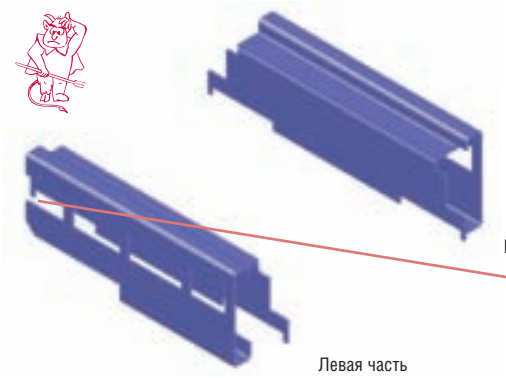

xvtl_006-0-00

Правая часть

Отрытый вырез и скошенная грань должны быть направлены назад в распределительный щит. Вырезы всегда в сторону монтажной рамы, т. е. вне шкафа

Левая часть

Процедура вставки комплекта:

1. Вставка профиля. Профиль вставляется наклоненным, насечка направлена к нижней части XVTL-BRA.
2. Наклонение в правильное положение, прижать к правой / левой стороне каркаса

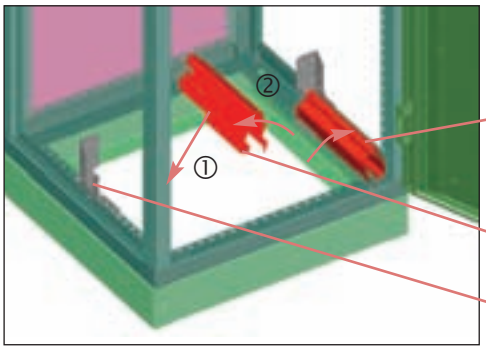

xvtl_006-0-01

XVTL-FITUP/BRA
Правая часть

XVTL-FITUP/BRA
Левая часть

XVTL-BRA
Должна монтироваться снизу и сверху
в зависимости от требуемой глубины панели

Деталь

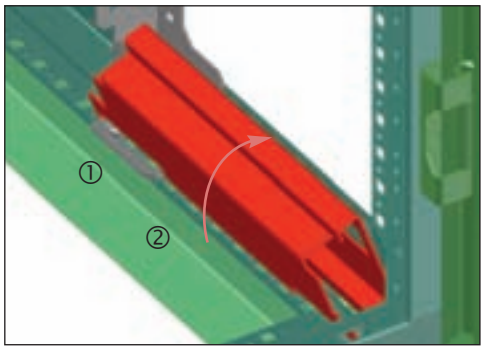

xvtl_006-10

Обзор типов и артикулов на странице 100

Процедура монтажа панели XVTL-IC..:

1. Расположение панели в наклоненном положении нижней гранью на XVTL-FITUP/BRA
2. Сдвиг панели до упора
3. Выпрямление панели
4. Крепление панели в XVTL-BRA при помощи винтов
5. Снятие комплекта XVTL-FITUP

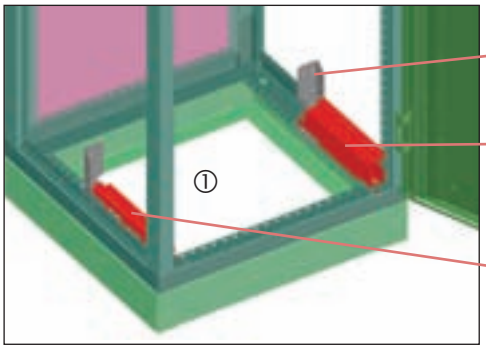

xvtl_006-0-03

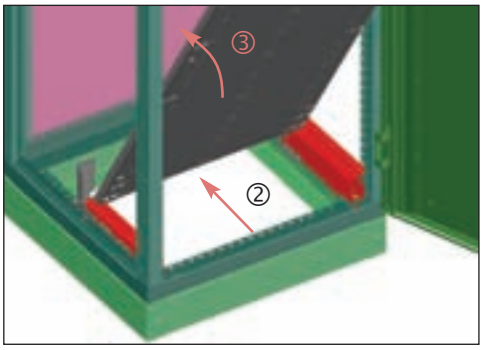

xvtl_006-0-04

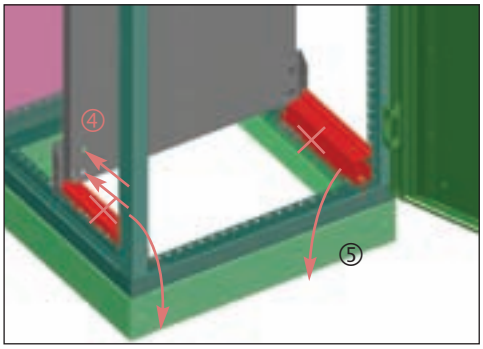

xvtl_006-0-05

Монтаж XVTL-IC на заднюю раму

- Для монтажа можно использовать комплект XVTL-FITUP

xvtl_007-2-04

Деталь

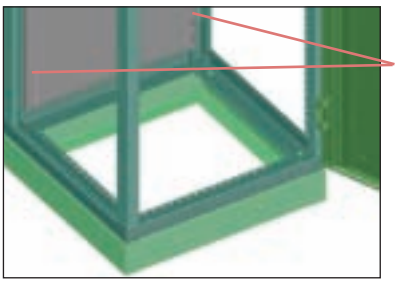

xvtl_007-2-05

Комплект для упрощения монтажа монтажных панелей XVTL-FITUP-.

- Служит для упрощения монтажа монтажных панелей XVTL-IC.. с установленными приборам в шкафы XVTL (прямой монтаж на каркас)
- Использование без винтов, съемные
- Материал: оцинкованный стальной лист 2 мм
- Пара

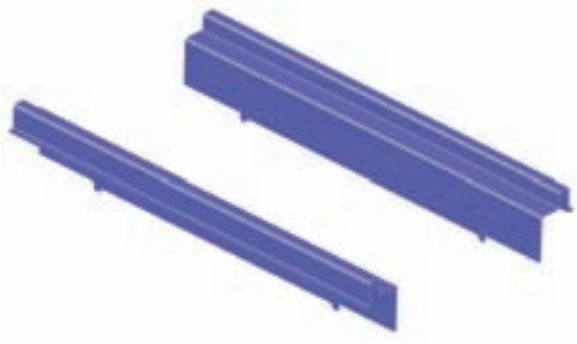

xvtl_006-1-00

Процедура вставки комплекта:

1. Вставка профиля. Профиль вставляется в наклоненном положении, выступом в квадратное отверстие в каркасе.
2. Наклонение в правильное положение, прижатие на правую / левую сторону

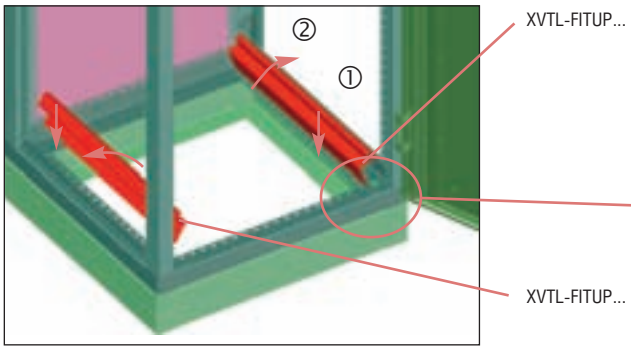

xvtl_006-1-01

Деталь

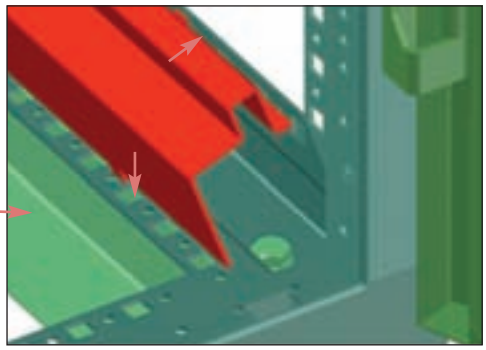

xvtl_006-1-02

Процедура монтажа панели XVTL-IC..:

1. Расположение панели в наклоненном положении нижней гранью на XVTL-FITUP
2. Сдвиг панели до упора
3. Выпрямление панели
4. Крепление панели при помощи винтов
5. Снятие комплекта XVTL-FITUP

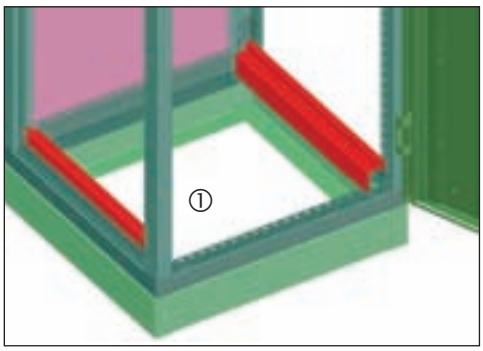

xvtl_006-1-03

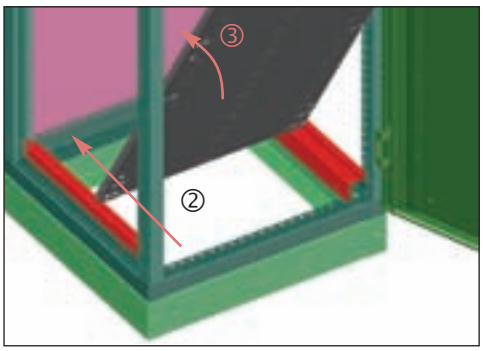

xvtl_006-1-04

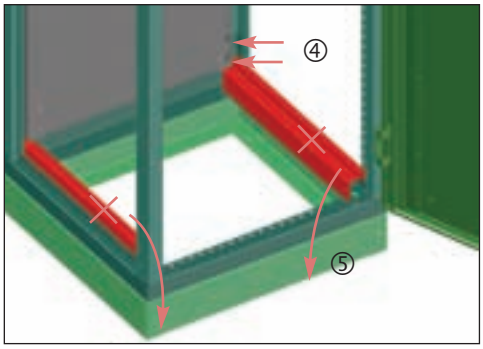

xvtl_006-1-05

Обзор типов и артикулов на странице 100

Комплект для соединения монтажных панелей XVTL-IC-Z

- Комплект для соединения монтажных панелей XVTL-IC..
- Использование для монтажа двух панелей XVTL-IC.. шириной в 600 мм в шкаф шириной в 1200 мм
- Монтаж на уголки XVTL-BRA (всего нужны 4 комплекта)
- Нельзя использовать комплекты для упрощения монтажа XVTL-FITUP и XVTL-FITUP/BRA

Процедура монтажа:

1. Монтаж уголков XVTL-BRA во все углы шкафа
2. Монтаж комплекта XVTL-IC-Z

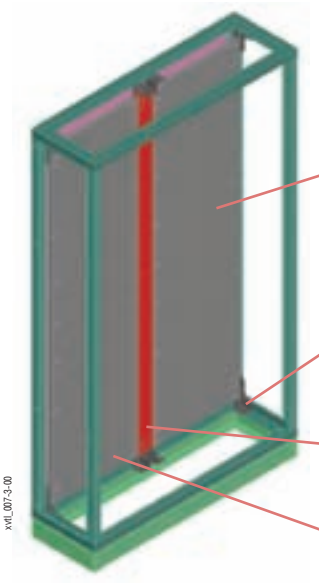

XVTL-IC...
Монтажная панель правая

XVTL-BRA
Уголки – всего нужны 4 пары, т. е. 4 комплекта

XVTL-IC-Z...
Комплект для соединения монтажных панелей на всю высоту шкафа

XVTL-IC...
Монтажная панель левая

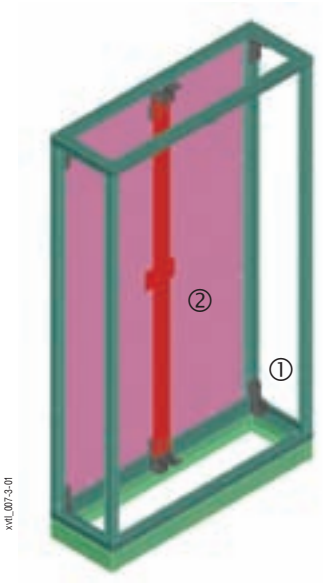

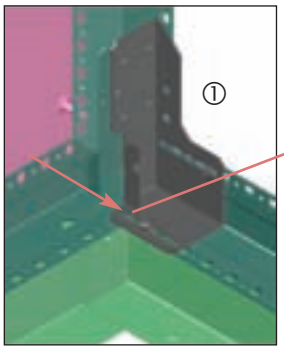

Положение уголка XVTL-BRA на каркасе распределительного щита для крепления монтажной панели. Конец паза совпадает с последним отверстием в каркасе.

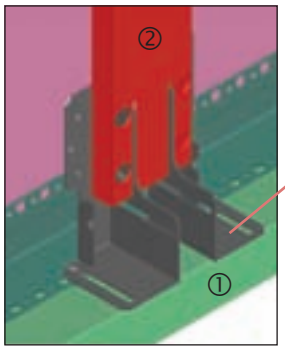

Положение уголка XVTL-BRA на каркасе распределительного щита для крепления комплекта для соединения монтажных панелей. Конец паза совпадает с последним отверстием в каркасе.

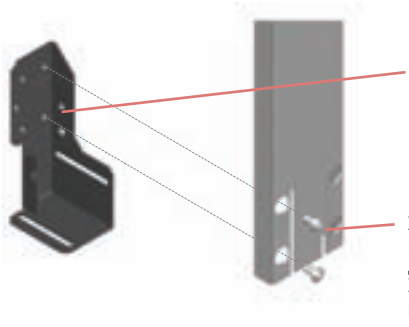

XVTL-BRA

XVTL-IC-Z...
Комплект для соединения двух монтажных панелей XVTL-IC.. в одном распределительном щите

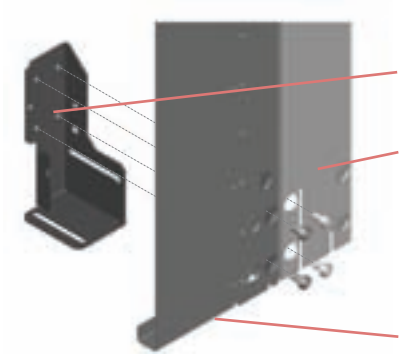

XVTL-BRA

XVTL-IC-Z...
Комплект для соединения двух монтажных панелей XVTL-IC.. в одном распределительном щите

XVTL-IC..
Монтажная панель (для всей высоты распределительного щита)

Обзор типов и артикулов на странице 100

Установка левой панели

4. Крепление левой панели при помощи винтов (так же и в XVTL-IC-Z)
5. Установка правой панели
6. Крепление правой панели при помощи винтов (так же и в XVTL-IC-Z)

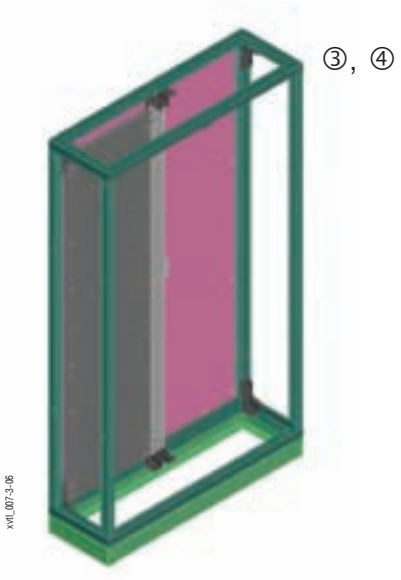

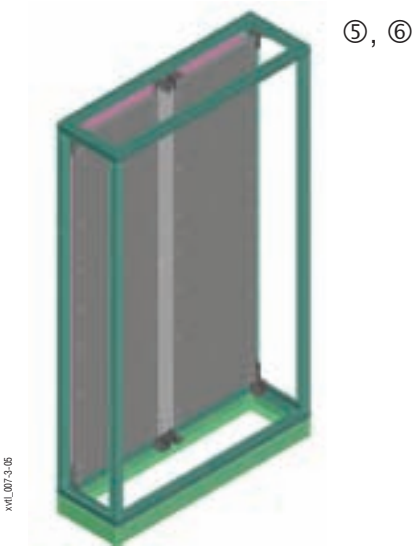

Универсальные монтажные панели BPZ-MPL

- Для монтажа держателей шин и других приборов
- Материал: оцинкованный стальной лист
- Комплект поставки: 1 монтажная панель, крепежные детали
- Размеры панелей см. страницы 208 – 209

Примеры использования монтажных панелей BPZ-MPL

Монтаж на вертикальный профиль XVTL-VP.../SET

- Для типовой ширины шкафа 425 мм необходимо использовать панели шириной в 425 мм. Панели шириной в 400 мм можно использовать только в комбинации с адаптерами Profi Plus.

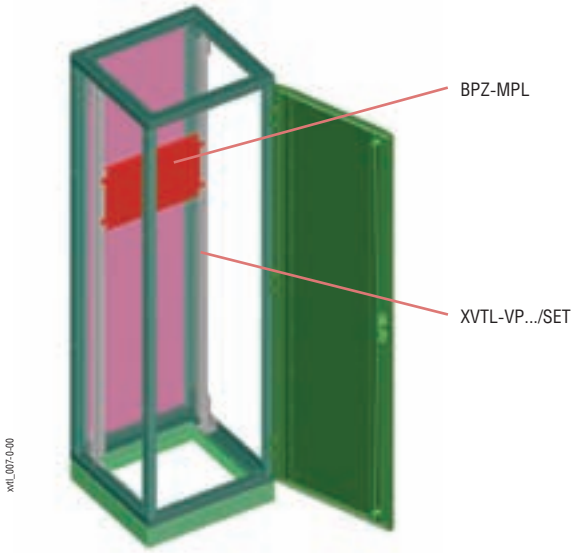

Деталь

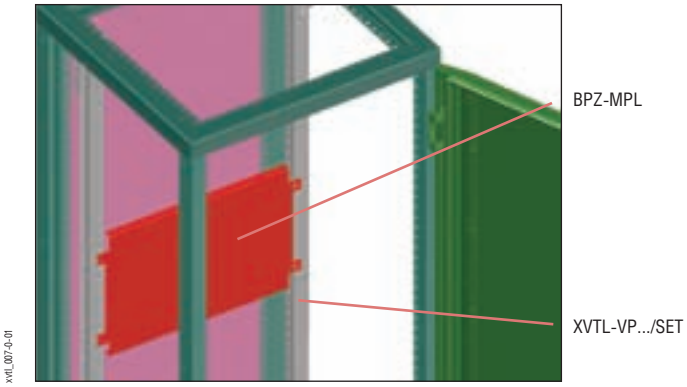

Обзор типов и артикулов на странице 101

Монтаж на уголок XVTL-BRA/IC250 прямо на каркас шкафа сбоку

- Для типовой ширины шкафа 425 мм необходимо использовать панели шириной в 425 мм. Панели шириной в 400 мм можно использовать только в комбинации с адаптерами Profi Plus.

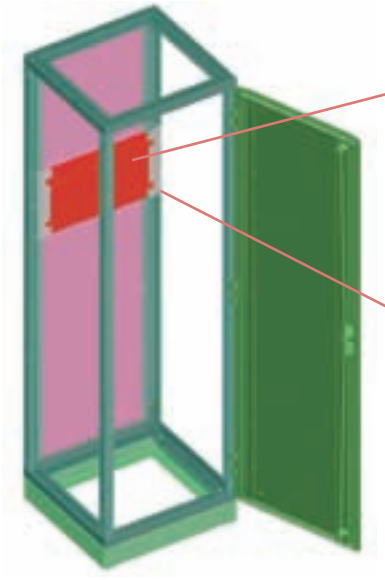

Деталь

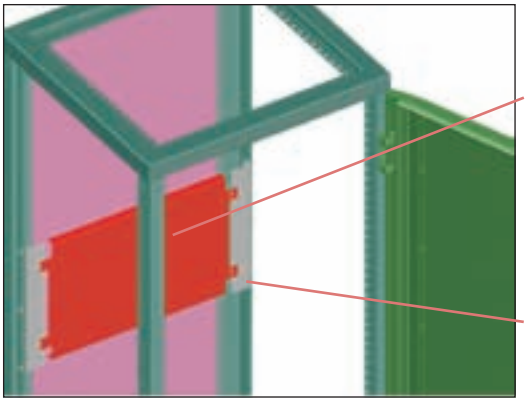

Монтаж прямо на раму распределительного щита назад

- Для типовой ширины шкафа 425 мм необходимо использовать панели шириной в 425 мм. Панели шириной в 400 мм можно использовать только в комбинации с адаптерами Profi Plus.

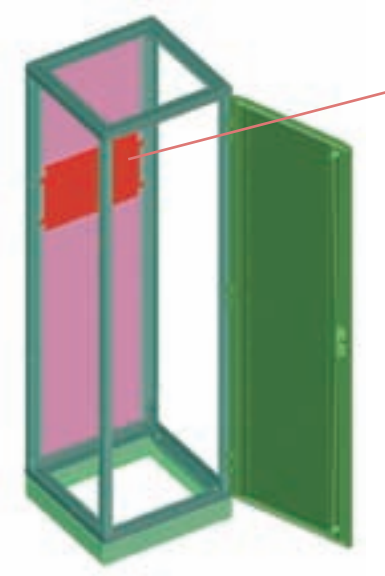

Деталь

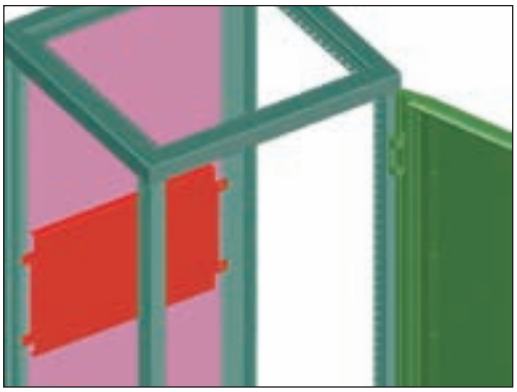

Монтажные панели BPZ-MPLSASY с предварительно просверленными отверстиями для монтажа шин SASY 60i

- Для монтажа держателей шин системы SASY 60i
- Материал: оцинкованный стальной лист
- Размеры панелей см. на стр. 235
- Комплект поставки: 1 монтажная панель, крепежные детали

Примеры использования монтажных панелей BPZ-MPLSASY

Монтаж на вертикальный профиль XVTL-VP.../SET

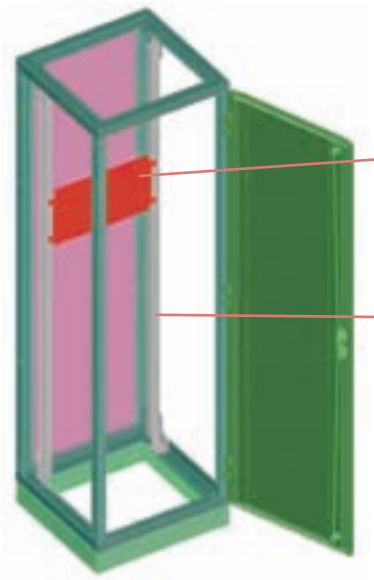

Деталь

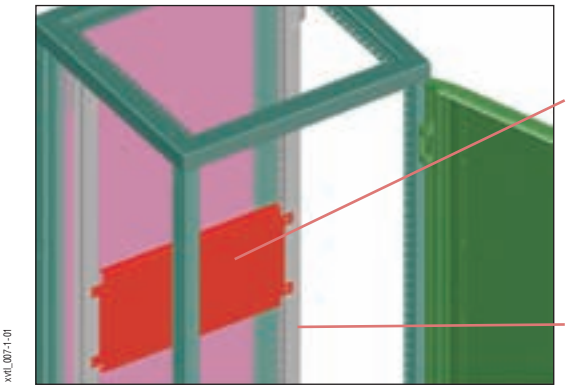

Насечка, определяющая правильное положение монтажа, стрелка должна быть ориентирована вверх

Деталь

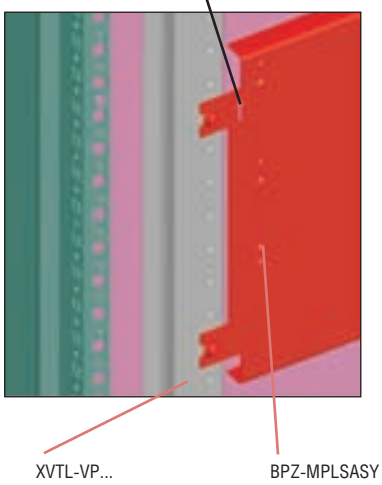

Деталь

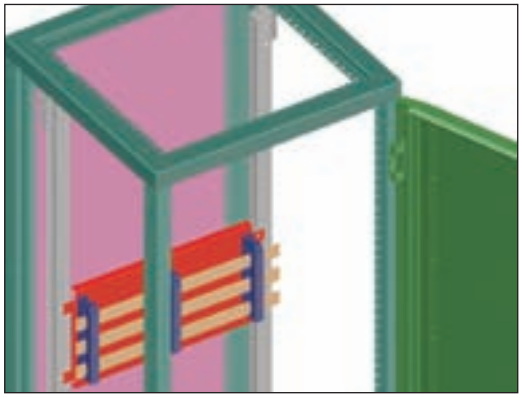

Обзор типов и артикулов на странице 101

Монтаж на уголок XVTL-BRA/IC250

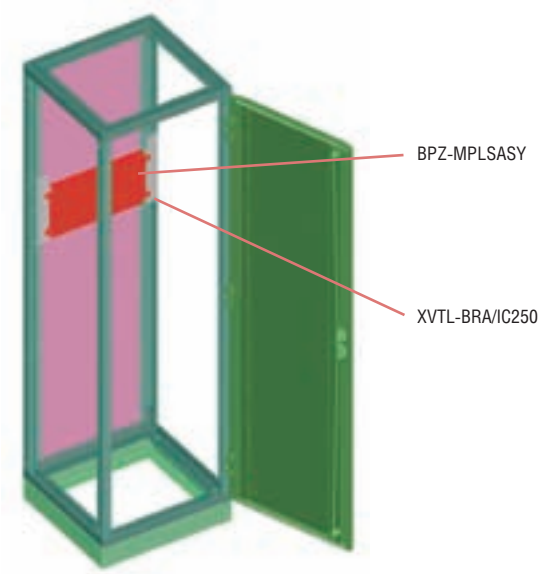

Деталь

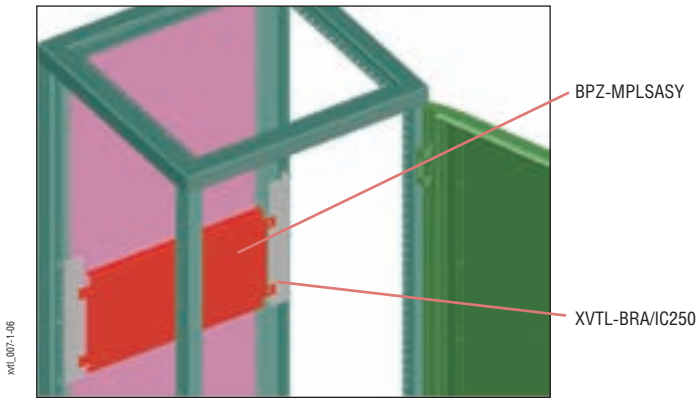

Деталь

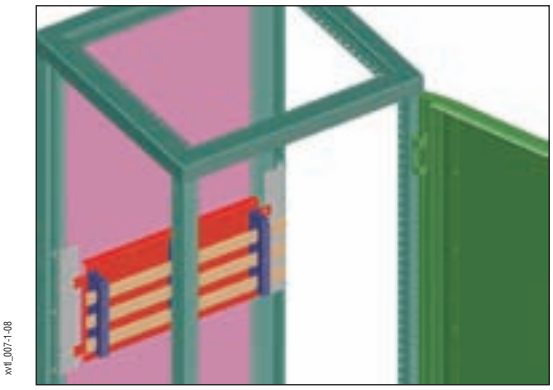

Монтажные уголки XVTL-BRA

- Для монтажа вертикальных профилей, плат и панелей
- Материал: оцинкованный стальной лист 2 мм
- Комплект поставки: 1 пара уголков

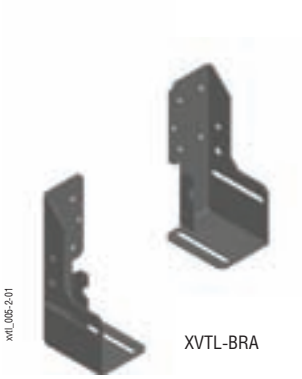

XVTL-BRA

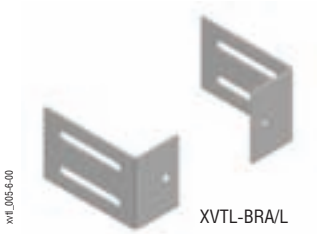

XVTL-BRA/L

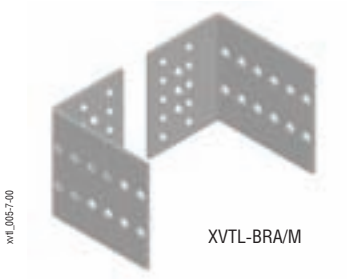

XVTL-BRA/M

XVTL-BRA/DIN

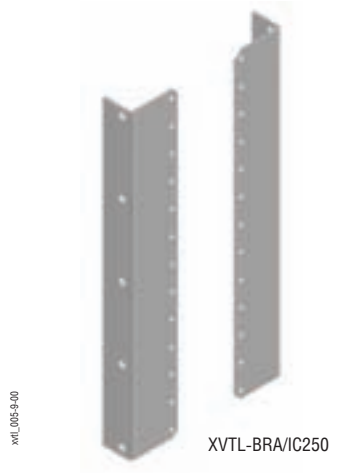

XVTL-BRA/IC250

Размеры [мм]

XVTL-BRA

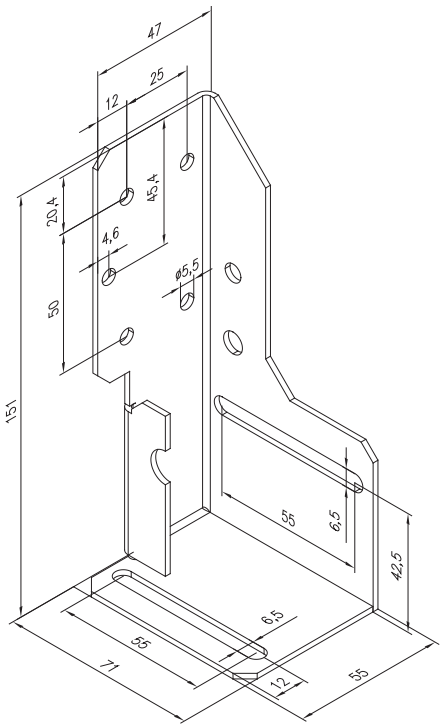

Обзор типов и артикулов на странице 102

XVTL-BRA/L

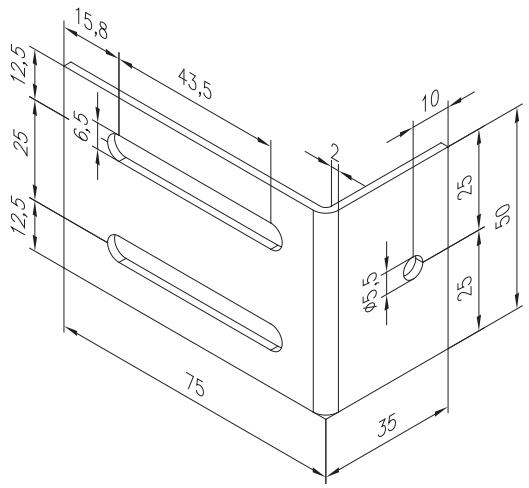

XVTL-BRA/M

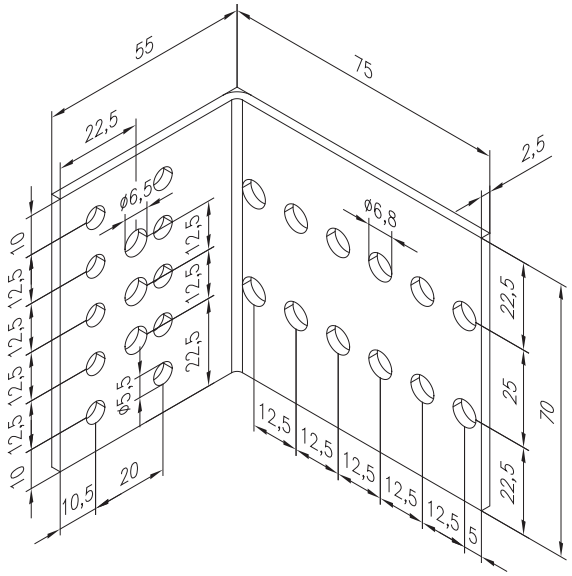

XVTL-BRA/DIN

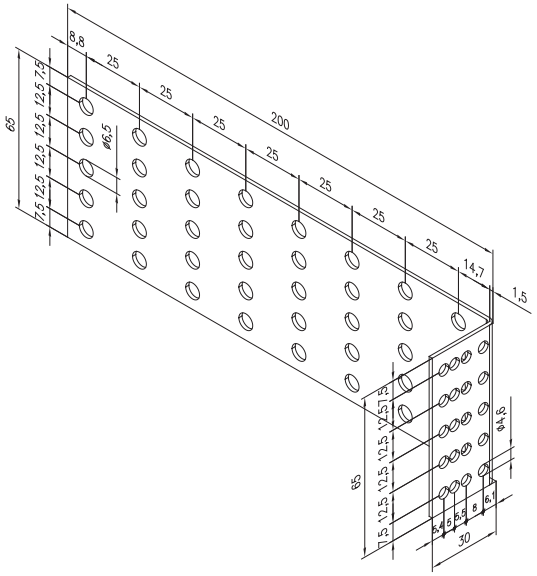

XVTL-BRA/IC250

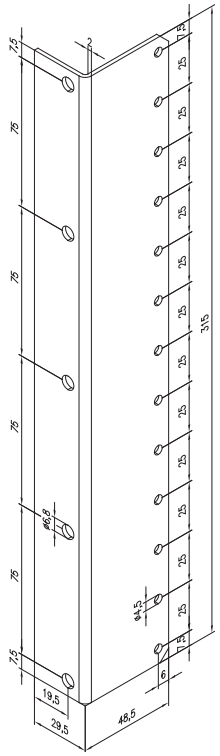

Комплект монтажных уголков для монтажных панелей XVTL-IC/BRA/SET

- Для монтажа вертикальных профилей и панелей
- Материал: оцинкованный стальной лист 2 мм
- Комплект состоит из 2 пар уголков XVTL-BRA, 1 пары уголков XVTL-BRA/M

XVTL-BRA

XVTL-BRA/M

XVTL-BRA

Обзор типов и артикулов на странице 102

Примеры использования монтажных уголков XVTL-BRA...

Комплект уголков XVTL-IC/BRA/SET

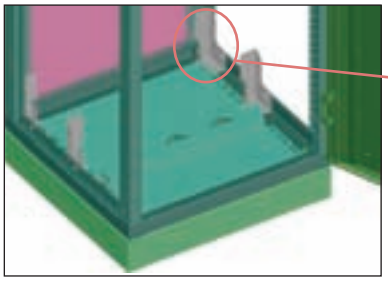

xvtl_002-2-00

Деталь

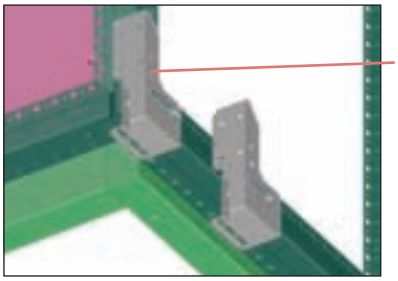

xvtl_002-2-01

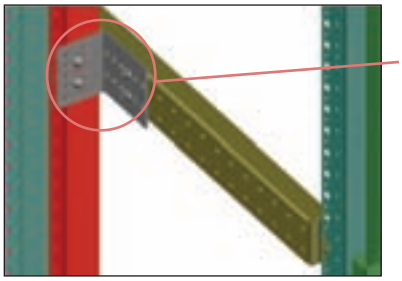

xvtl_005-1-04

Уголок XVTL-BRA/L

- Монтаж на горизонтальный профиль XVTL-HP... или прямо на каркас шкафа (крепление нестандартных аксессуаров)

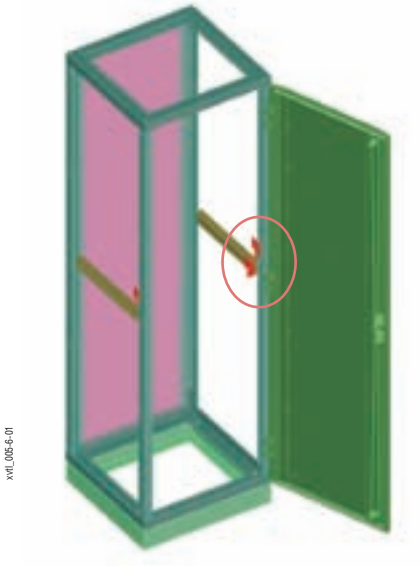

xvtl_005-6-01

Деталь

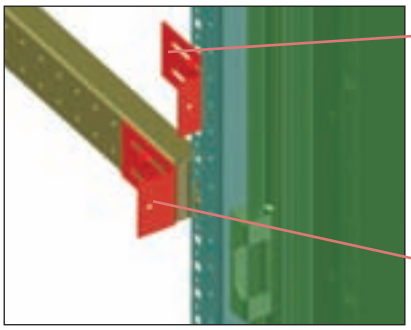

xvtl_005-6-02

Уголок XVTL-BRA/M

- Монтаж на горизонтальный профиль XVTL-HP..., напр., для крепления вертикальных профилей

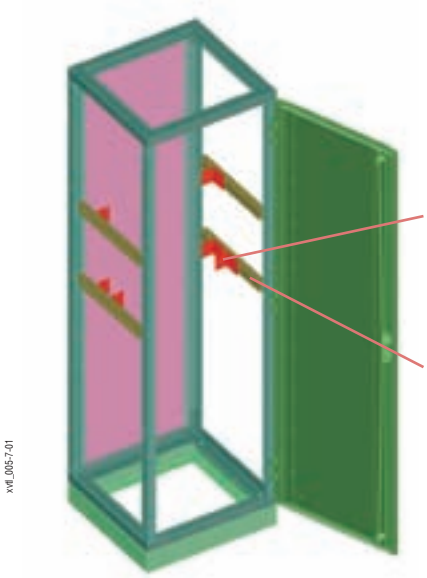

xvtl_005-7-01

Деталь

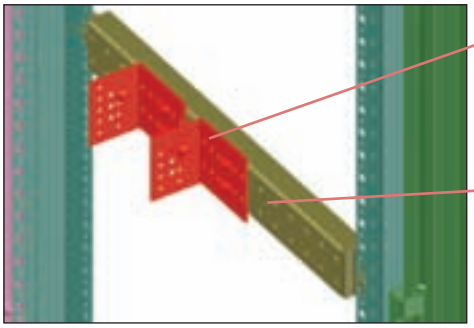

xvtl_005-7-02

Уголок XVTL-BRA/DIN

- Монтаж на вертикальный профиль XVTL-VP..., напр., для крепления приборных реек на глубину, отличающуюся от глубины вертикального профиля

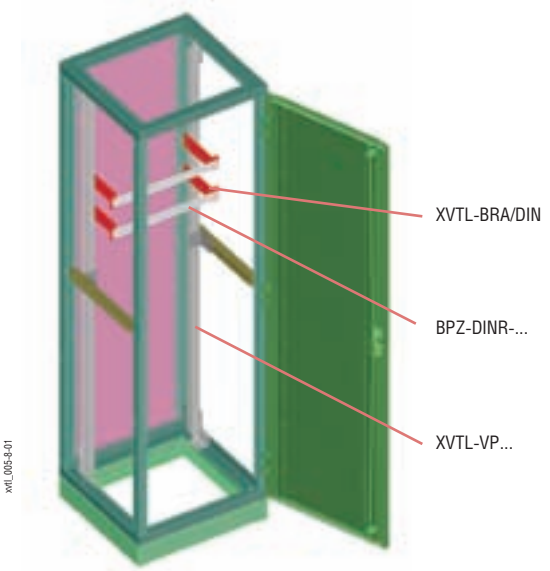

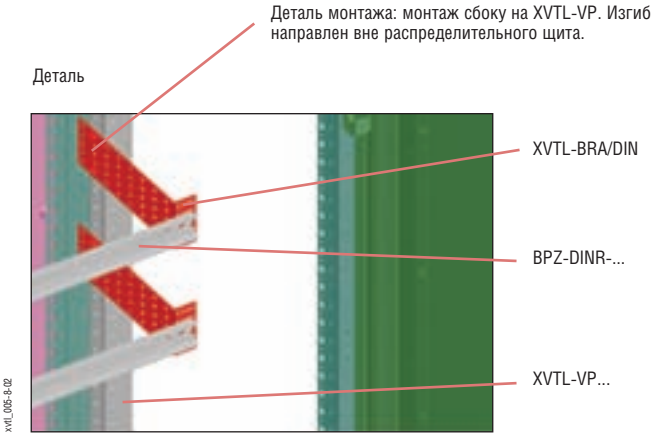

Уголок XVTL-BRA/IC250

- Монтаж монтажных панелей прямо на каркас распределительного щита
- Платы не расположены совсем сзади

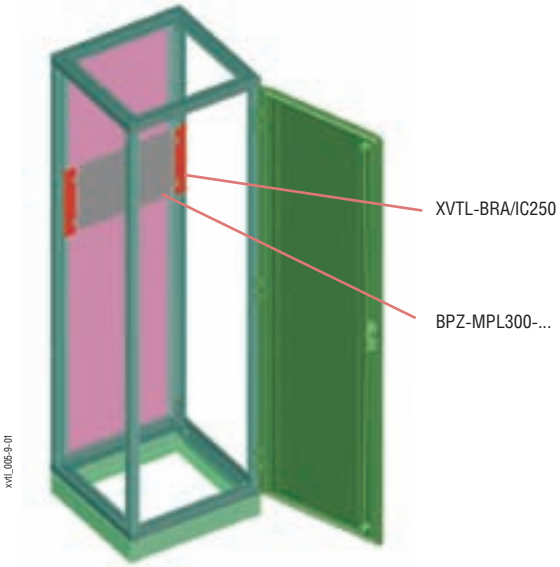

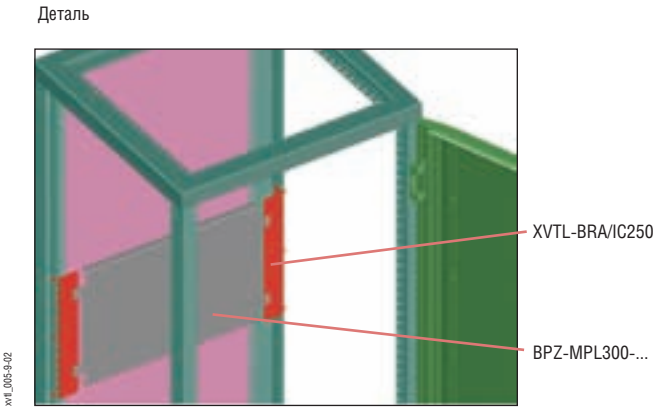

Процедура монтажа:

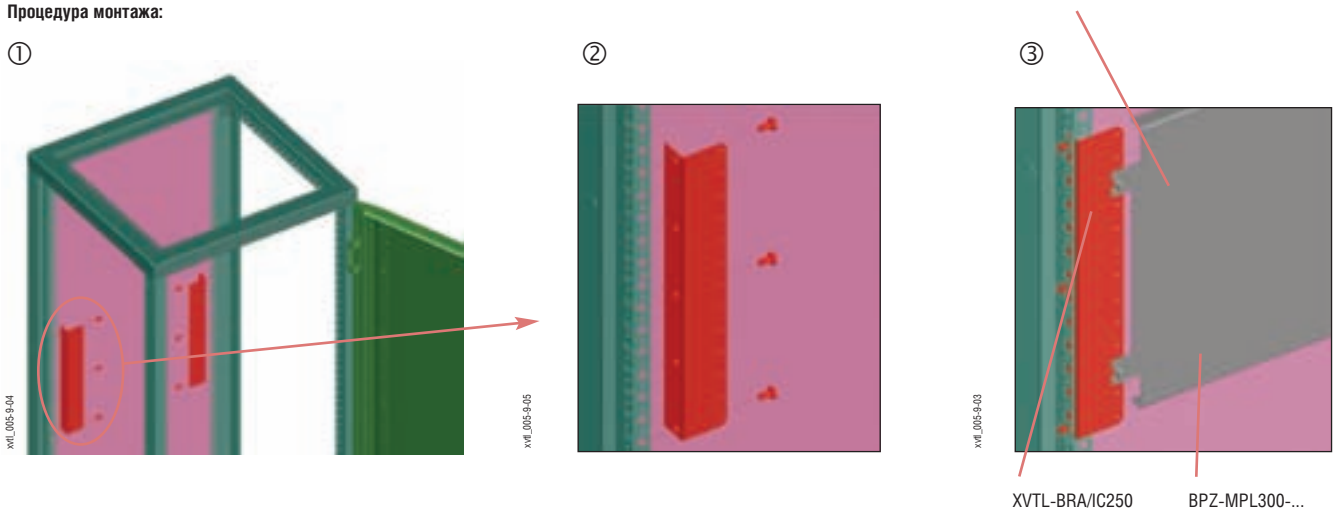

Горизонтальные профили XVTL-HP..

Горизонтальные профили XVTL-HP

- Для средней нагрузки
- Комплект поставки: 1 пара профилей, крепежные детали

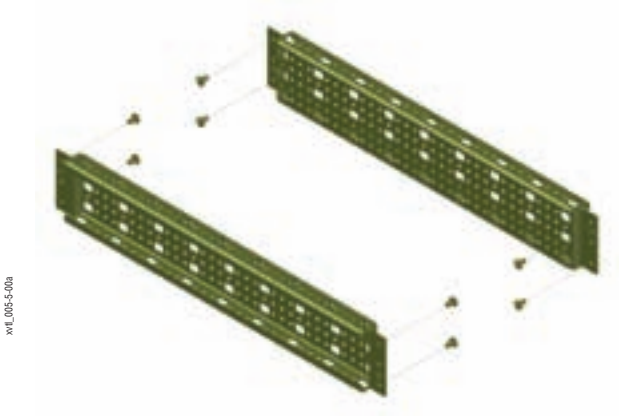

Горизонтальные профили XVTL-HP/L

- Для легкой нагрузки
- Комплект поставки: 1 пара профилей, крепежные детали

Размеры [мм]

XVTL-HP

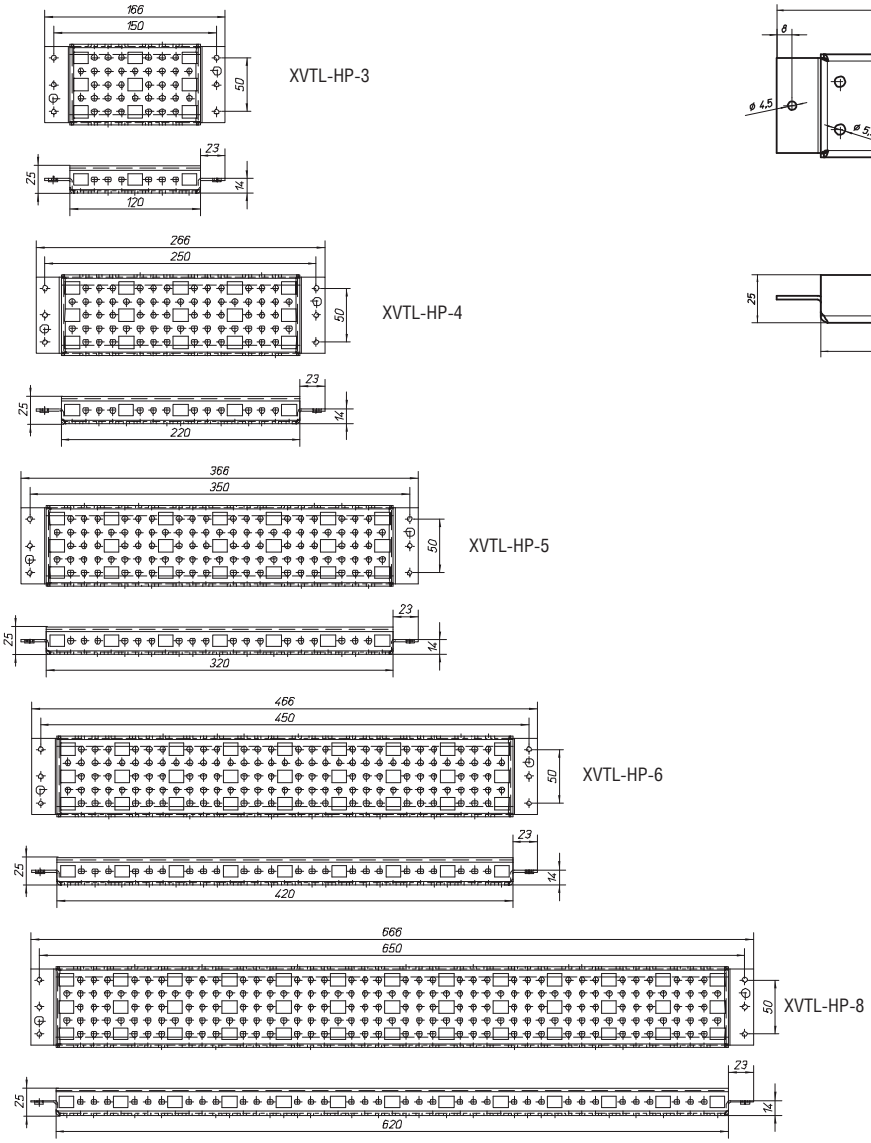

XVTL-HP/L

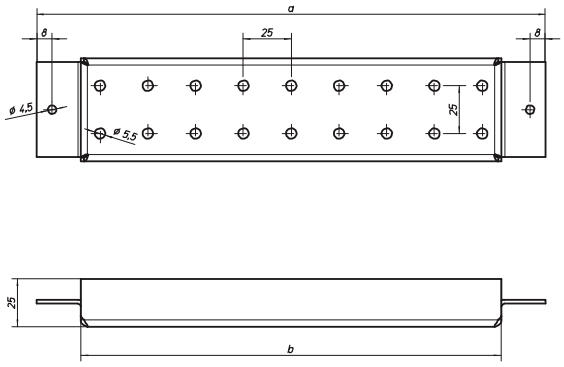

Размеры [мм]

Глубина	a	b
300	165	120
400	265	220
500	365	320
600	465	420
800	665	620

Обзор типов и артикулов на странице 102

Примеры использования горизонтальных профилей XVTL-HP...

- Для укрепления шкафа
- Крепление коротких вертикальных профилей -VP
- Усиление монтажной платы по всей высоте шкафа

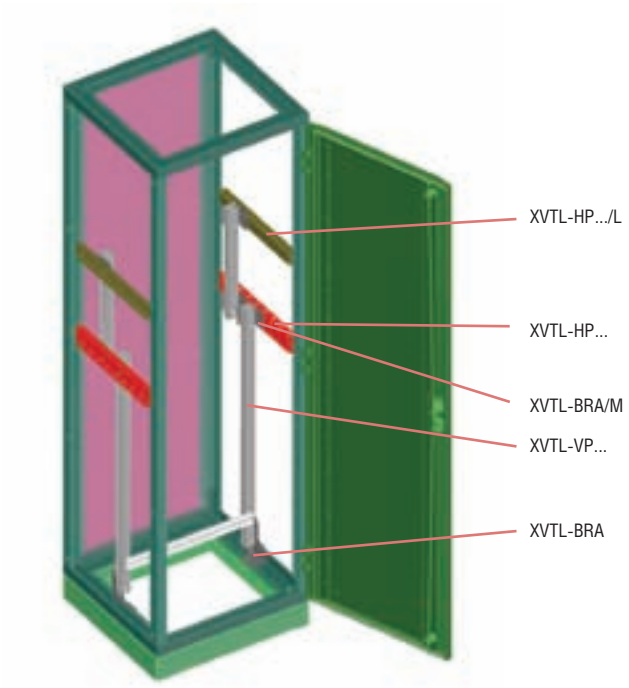

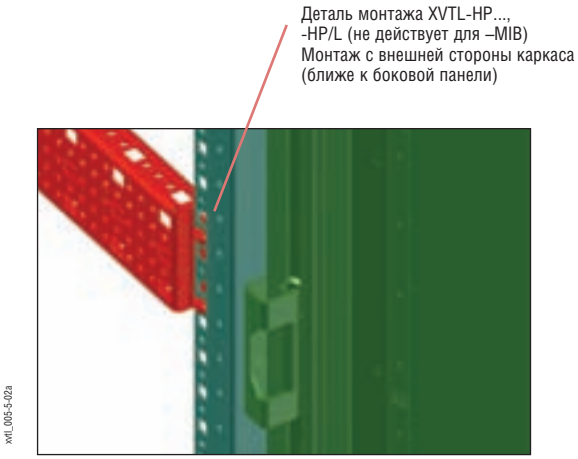

Горизонтальные профили XVTL-HP-.-MIB

- Для монтажа XVTL-IZM
- Нельзя комбинировать с вертикальными профилями XVTL-VP
- Профили нельзя располагать на высоте, соответствующей положению защелки дверного замка
- Комплект поставки: 1 пара профилей, крепежные детали

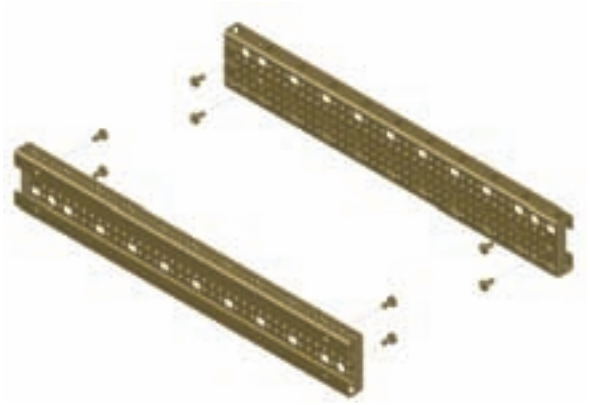

Обзор типов и артикулов на странице 102

Использование профиля XVTL-HP-...-MIB

- Профили не являются составной частью поставки стандартного шкафа
- Можно использовать для комбинации с монтажной панелью XVTL-IZM для автоматических выключателей IZM

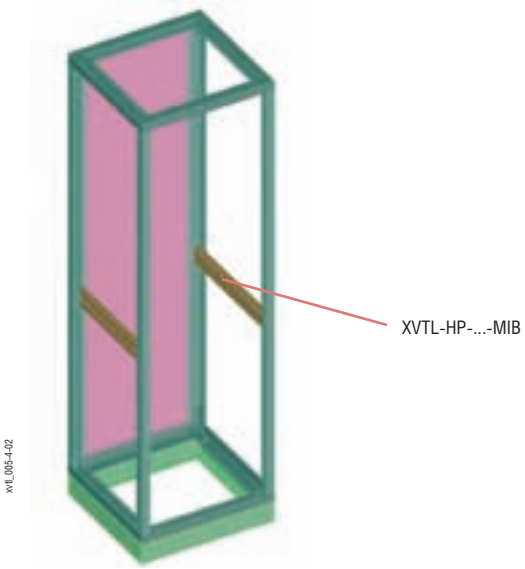

Деталь

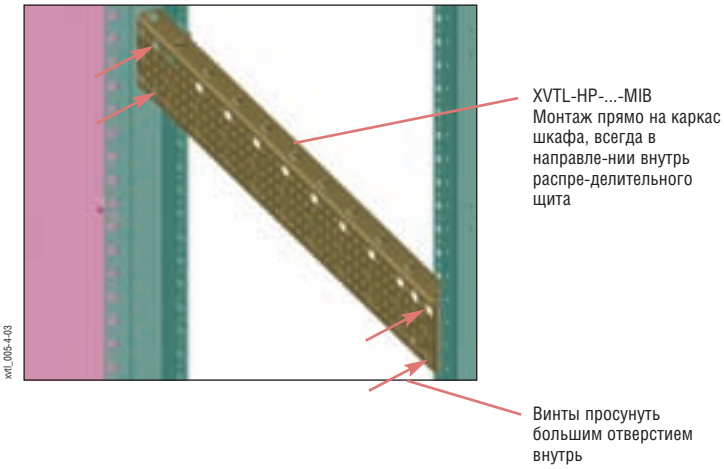

Монтажные панели XVTL-IZM

- Для монтажа автоматических выключателей IZM
- Нельзя комбинировать с вертикальным профилем XVTL-VP
- Возможна комбинация с горизонтальным профилем XVTL-HP-...-MIB
- Материал: оцинкованный стальной лист 2 мм
- Макс. нагрузка не должна превышать 150 кг

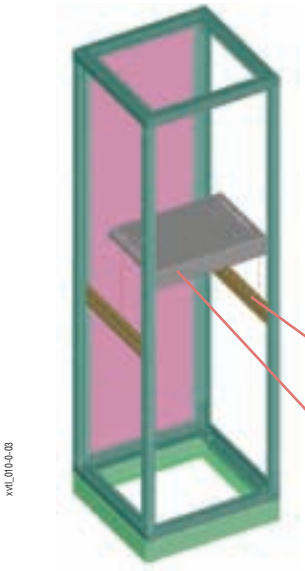

Обзор типов и артикулов на странице 102

Монтаж автоматических выключателей IZM

Управление через дверь

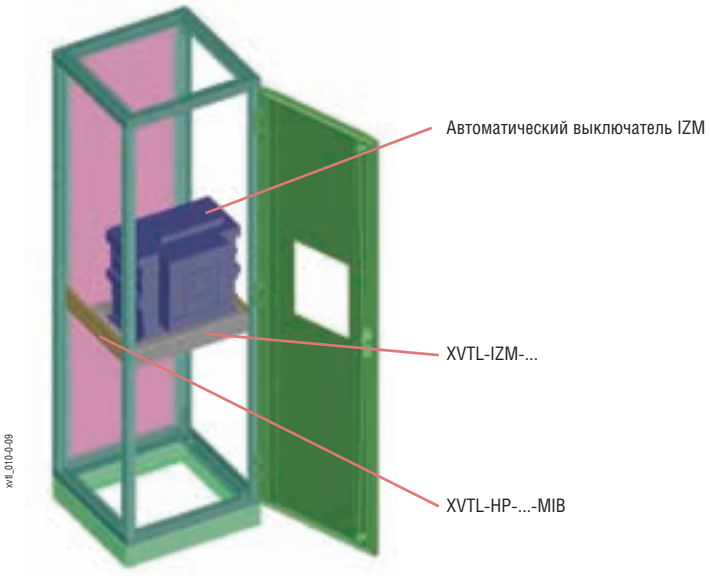

Управление за дверью (внутри)

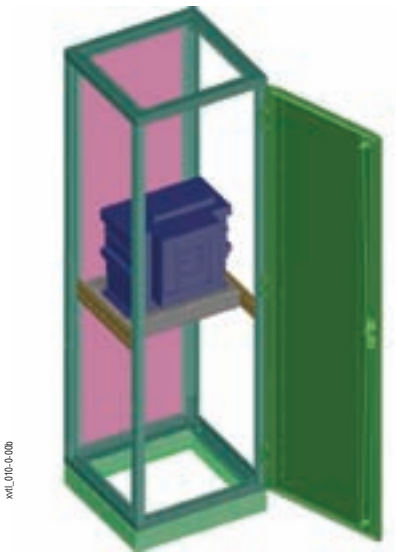

Процедура монтажа:

1. Монтаж горизонтального профиля XVTL-HP-...-MIB на каркас распределительного щита сбоку

Деталь

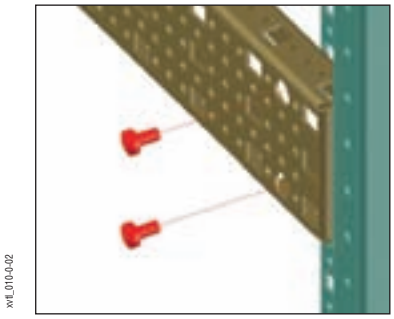

2. Завинчивание винтов для установки монтажной панели XVTL-IZM-...
3. Установка монтажной панели XVTL-IZM-...
4. Монтаж автоматического выключателя IZM

Управление через дверь

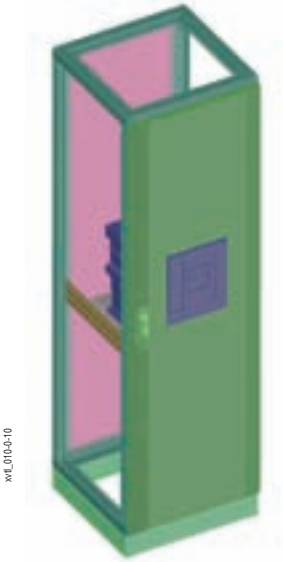

②, ③

Деталь

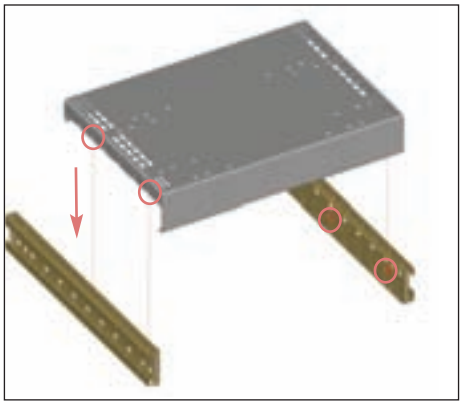

Управление за дверью

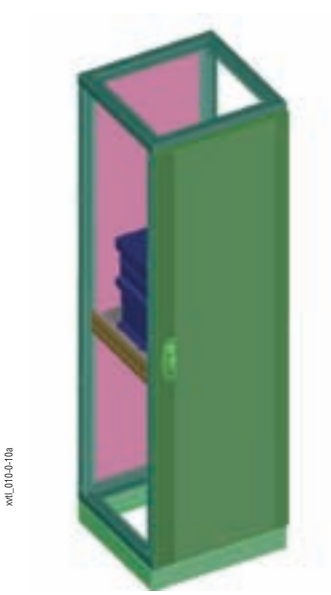

②, ③

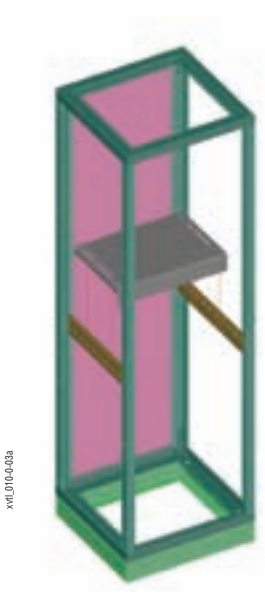

Деталь

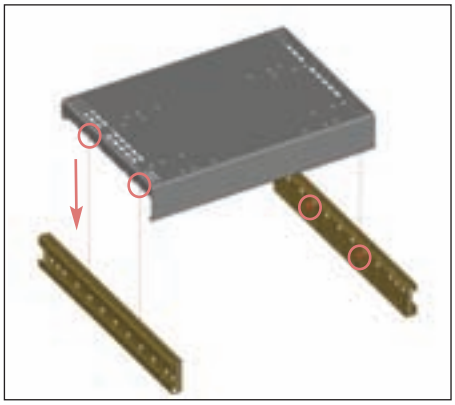

Управление через дверь

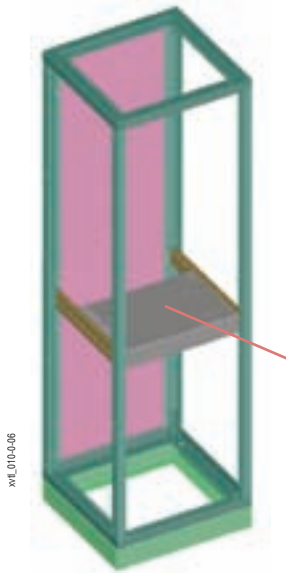

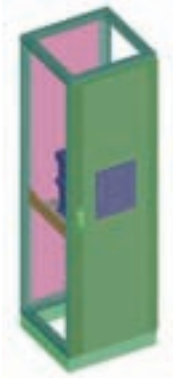

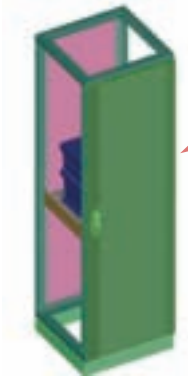

Управление за дверью

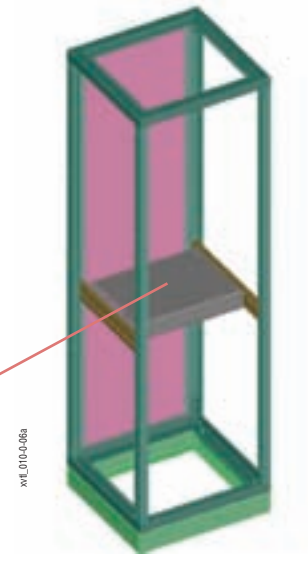

4. Монтаж автоматического выключателя IZM

xvtl_010-0-08

④

xvtl_010-0-08a

xvtl_010-0-09

xvtl_010-0-09a

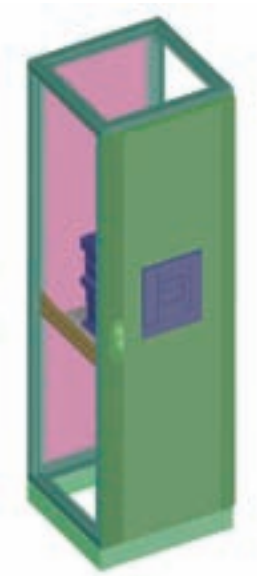

xvtl_010-0-10

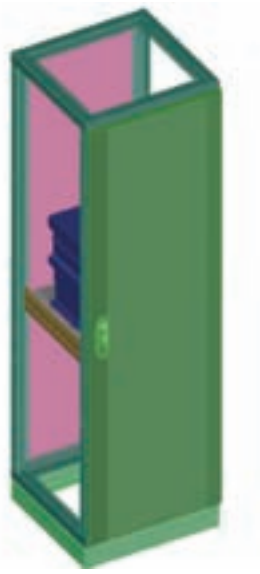

xvtl_010-0-10a

Примеры расположения шин и автоматического выключателя IZM

Верхнее присоединение (главные шины вверху)

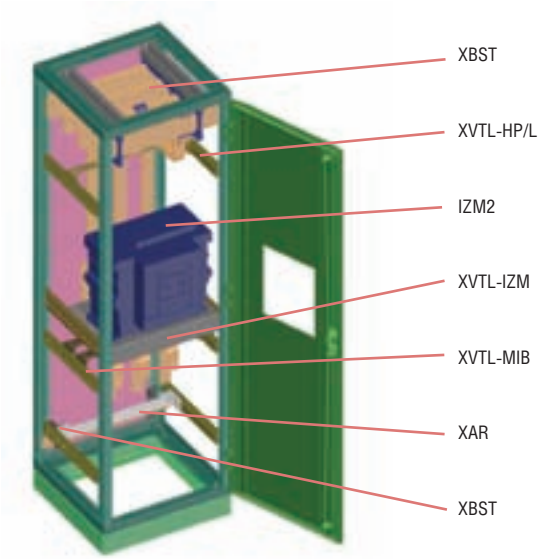

xvtl_010-0-11

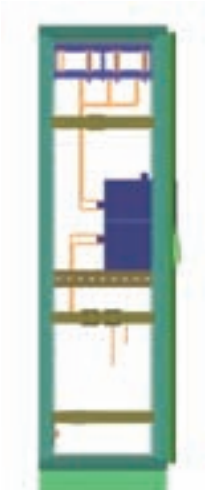

xvtl_010-0-13

Деталь верхнего присоединения шин

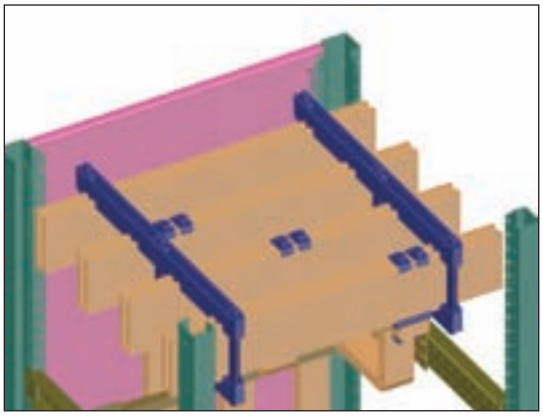

xvtl_010-0-11a

Деталь соединения шин

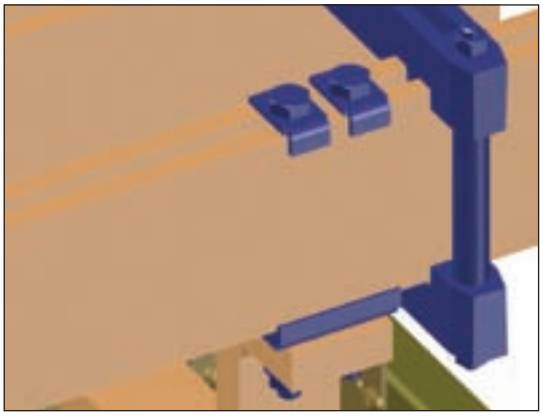

xvtl_010-0-11b

Заднее присоединение (главные шины сзади)

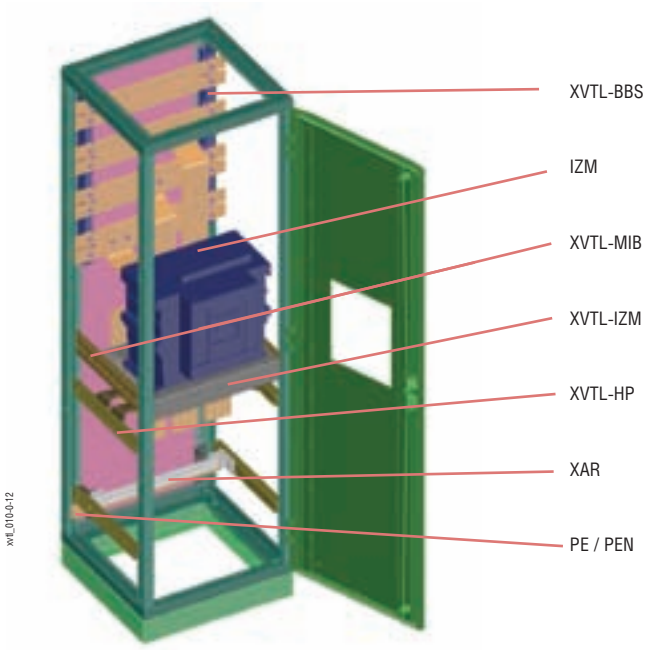

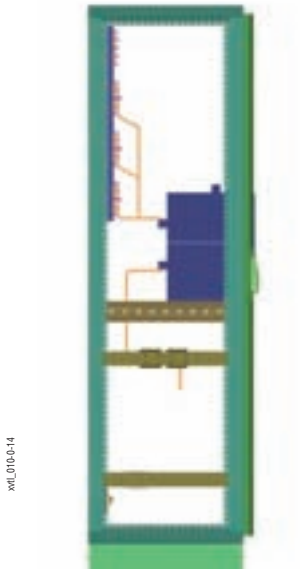

Деталь соединения шин

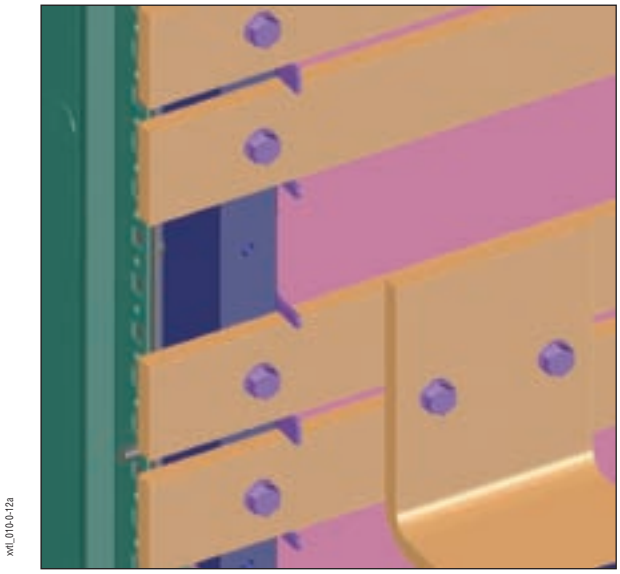

Вертикальные профили XVTL-VP

- Материал: оцинкованный стальной лист 2,5 мм
- Винты являются составной частью поставки

Пример использования коротких профилей:

- Необходимо дополнить горизонтальными профилями или уголками (отдельные профили XVTL-VP)

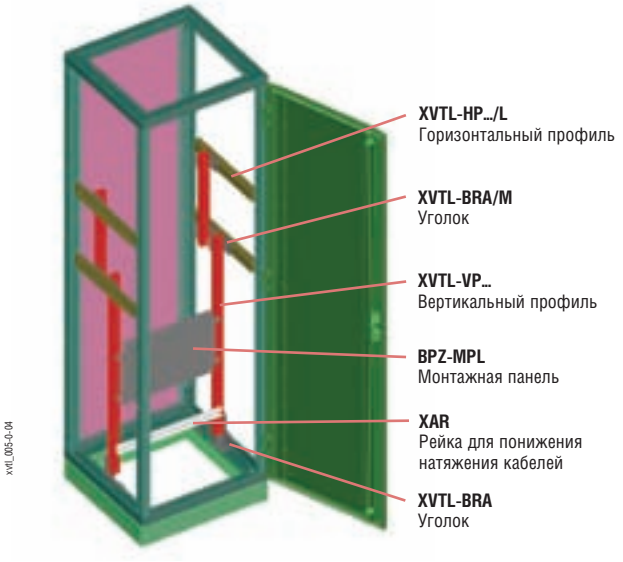

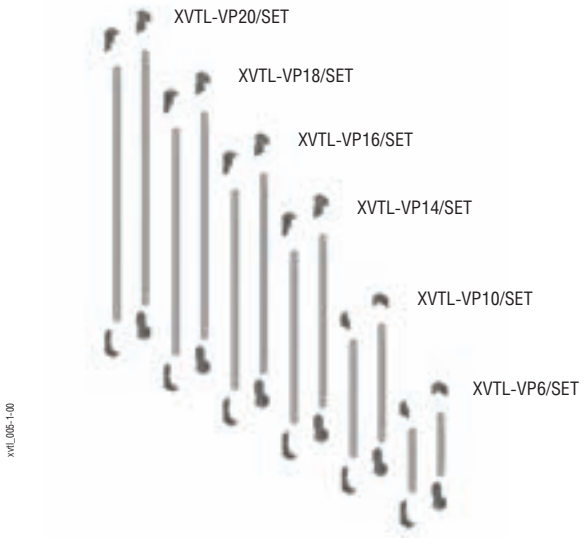

Деталь монтажа XVTL-VP на XVTL-BRA

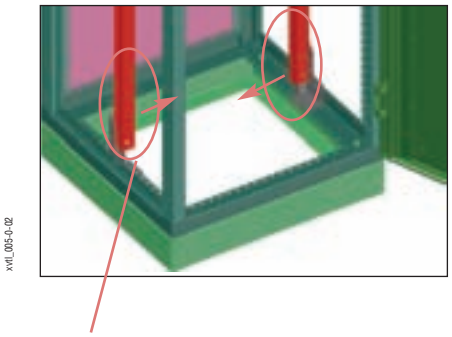

Вертикальные профили монтируются стороной с отверстиями в направлении внутрь распределительного щита

Деталь монтажа XVTL-VP на XVTL-HP/L

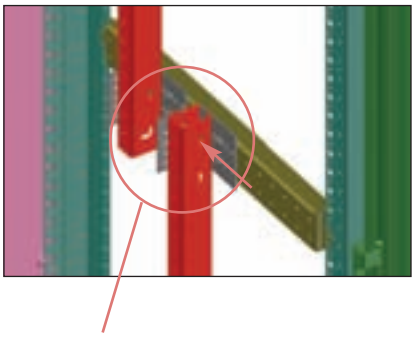

Монтаж уголков XVTL-BRA/M (с задней стороны профиля, винты просунуть через большое отверстие)
В XVTL-BRA/M с задней стороны профиля можно установить только один винт

Пример использования профилей полной длины:

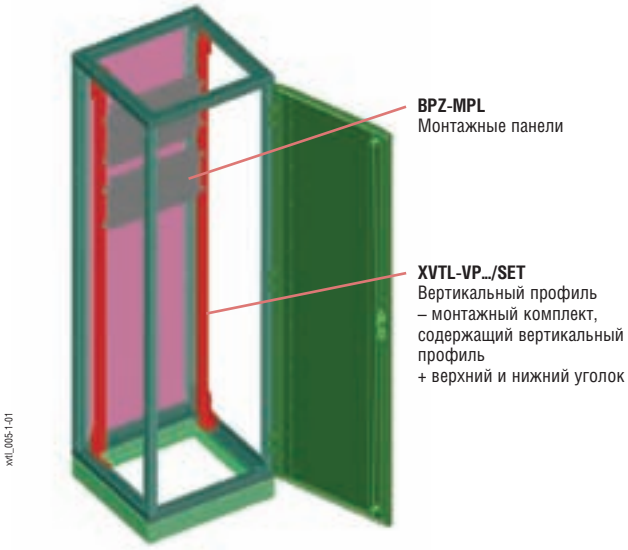

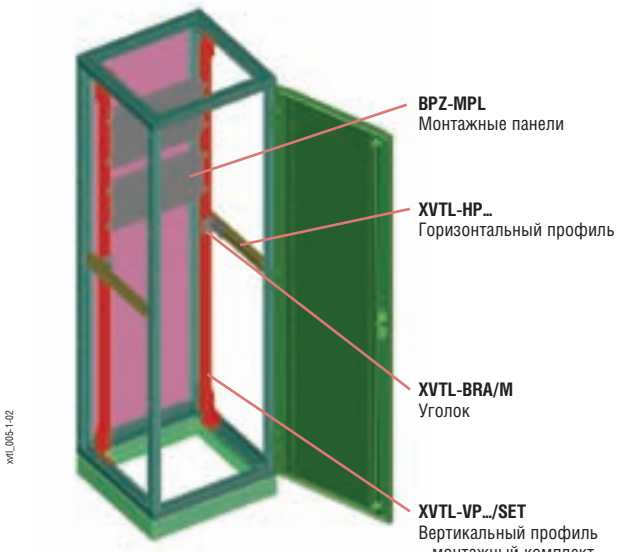

Обзор типов и артикулов на странице 103

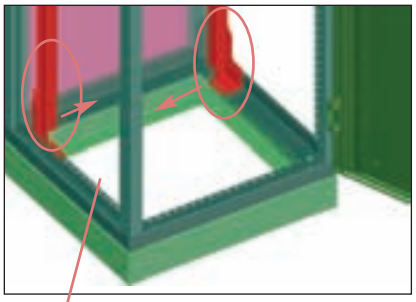

xvtl_005-1-03

Профили монтируются стороной с отверстиями внутрь распределительного шкафа

Процедура монтажа вертикального профиля на уголок XVTL-BRA:

1. Приложите вырез к профилю в изгибе уголка
2. Наклоните в правильное положение

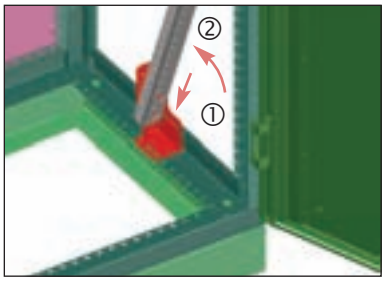

xvtl_005-2-04

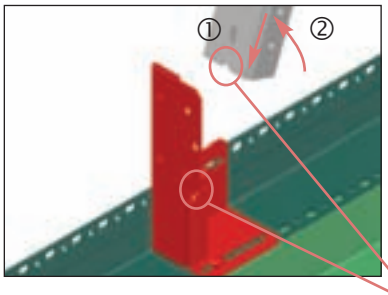

xvtl_005-2-08

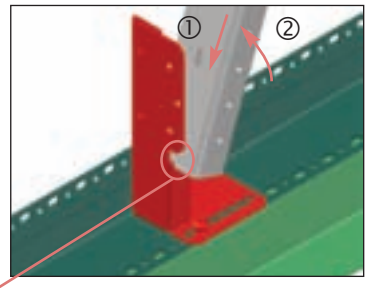

xvtl_005-2-06

XVTL-VP...
Вертикальный профиль

XVTL-BRA

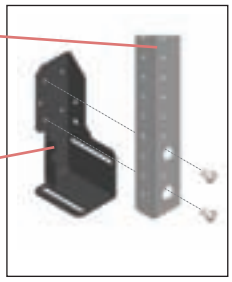

xvtl_005-2-09

Вырез в профиле

Рейки для понижения натяжения кабелей XAR, XVTL-AB

- XAR для кабельных зажимов NWS-K/AC
- XVTL-AB для кабельных зажимов, устанавливаемых на L-профиль (для кабелей небольшого диаметра)
- Комплект поставки: рейка, крепежные детали

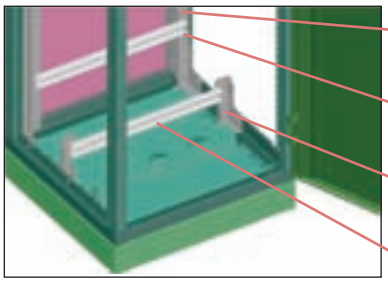

xvtl_002-3-00

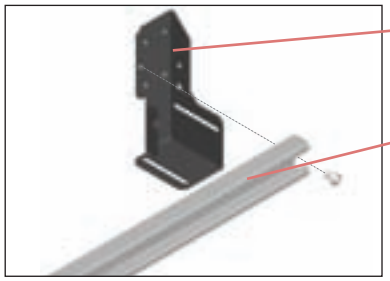

xvtl_005-2-10

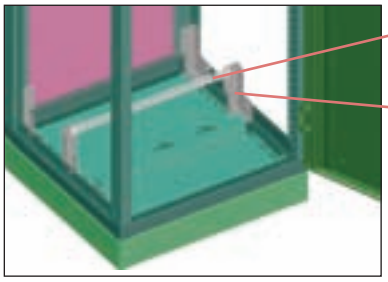

xvtl_002-3-00

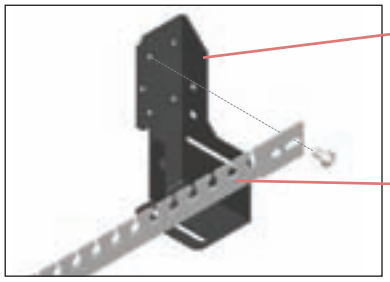

xvtl_005-2-11

Кабельные зажимы NWS-K/AC

- Служат для понижения натяжения кабелей
- Монтаж на рейку C-профиля для понижение натяжения кабелей (напр., XAR, BPZ-KAS)
- Материал: оцинкованный стальной лист
- Комплект поставки: 1 кабельный зажим

N7599

Обзор типов и артикулов на странице 103

Держатели шин до 2500 А

Технические данные:

Класс защиты	I (защитный заземляющий проводник PEN)
Степень защиты	IP40 согласно EN 60529
Ударопрочность	IK 10 согласно EN 50102
Температура окружающей среды средняя температура 35 °C)	от –5 до + 40 °C (24-часовая
Относительная влажность	50 % для 40 °C

Механическая нагрузка	
1 секция	макс. 350 кг
комбинация XVTL-6/6/20 и XVTL-10/6/20:	
верхнее присоединение	485 кг
заднее присоединение	430 кг

Электрические:

Номин. рабочее напряжение U_e	240 / 415 В AC
Номинальная частота f	50 Гц
Номин. изоляц. напряжение U_i	600 В AC
Номинальный ток I_n	2 500 А
Диапазон рабочих температур t температура окружающей	внутренняя температура макс. 70 °C (24-часовая средняя среды 35 °C)
Допустимая потеря мощности P_{max}	940 Вт
Общая потеря мощности испытываемой комбинации	925 Вт
Выдержка по кратковременному току короткого замыкания I_{cc}	65 кА

Механические:

Держатель шины PE/PEN XBSP

- Держатель для крепления шины PE/PEN
- Винты являются составной частью поставки
- Держатель можно использовать так же и в качестве центральной точки заземления для заземления всего шкафа XVTL
- Для надежного проводимого соединения необходимо использовать все 4 самозаземляющиеся винта для каждого держателя XBSP
- При использовании держателей для крепления шин PE/PEN крепежные винты самой медной шины нужно дополнить прокладкой для обеспечения достаточной контактной поверхности

Проводимое соединение шкафов XVTL

- Все компоненты монтируются с помощью самозаземляющихся винтов, которые обеспечивают проводимое соединение.
- Для шкафов с шиной PE/PEN эта шина вместе с надлежащим образом монтированными держателями XBSP представляет собой центральную точку заземления шкафа.
- Для шкафов без шины PE/PEN в качестве центральной точки заземления используется держатель XBSP. Необходимо уделять внимание надлежащему монтажу, держатель должен быть прикреплен при помощи всех четырех самозаземляющих винтов.
- Для соединения двери с каркасом предназначен комплект NWS-ERD/SET.

Обзор типов и артикулов на странице 104

Держатели шин XVTL-BSB для заднего присоединения до 2500 А

- Для плоских медных шин
- Расстояние между шинами 187,5 мм
- Номинальный ток макс. 2500 А
- Номинальный кратковременный ток выдержки I_{cw} (0,1 с) = 80 кА; I_{cw} (1 с) = 65 кА (эффективные значения)
- Номинальный пиковый ток выдержки I_{pk} = 176 кА
- Номинальное сопротивление пути утечки 10^{10} Ом/см
- Макс. рабочая температура 130 °C
- Металлические держатели и винты в комплекте поставки

SVTL-BBS SVTL-BBS/M

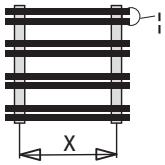

Номин. ток I_e [A]	Размер шин L1, L2, L3, N [мм]	Расстояние между центрами шин для I_{cw} (1 с) 35 кА [мм]	45 кА [мм]	50 кА [мм]	65 кА [мм]
1600	2 x 50 x 5	450	350	350	-
2000	2 x 50 x 10	-	450	350	350
2500	2 x 50 x 15	-	450	350	350

Размеры [мм]

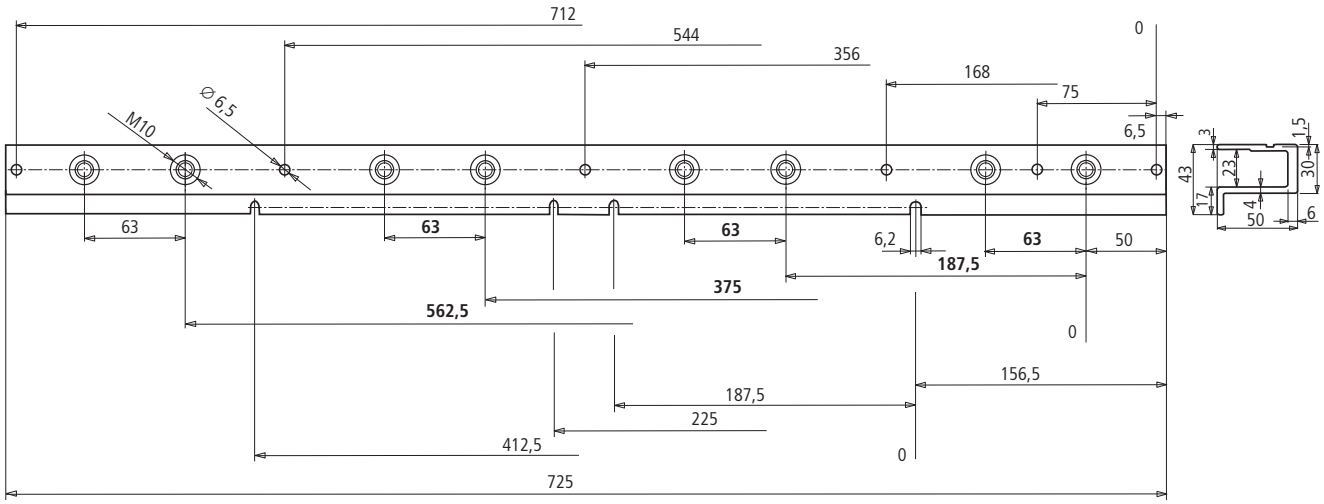

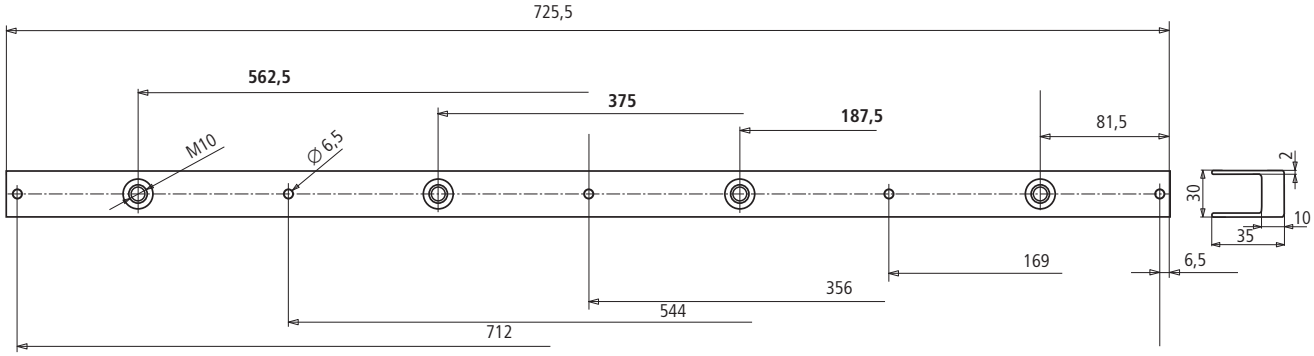

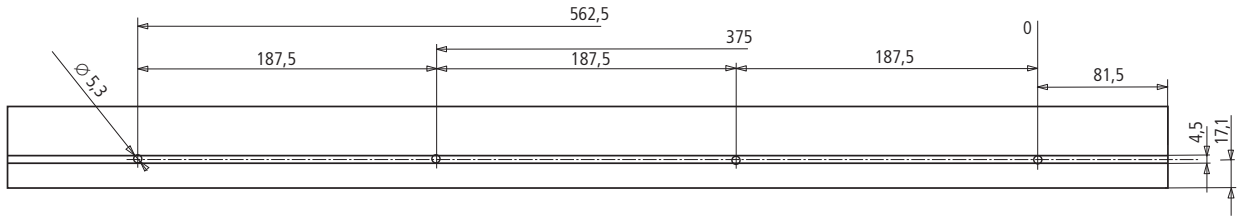

Обзор типов и артикулов на странице 104

Заднее присоединение

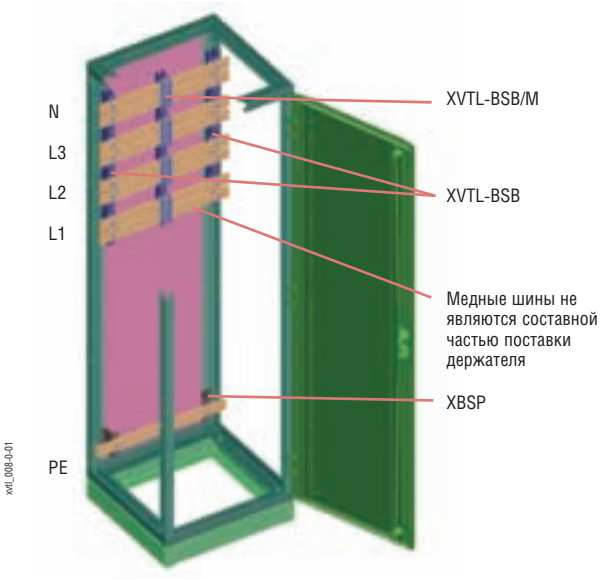

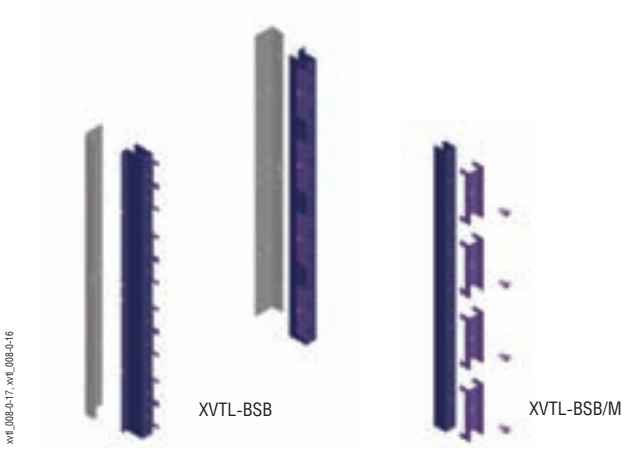

Деталь

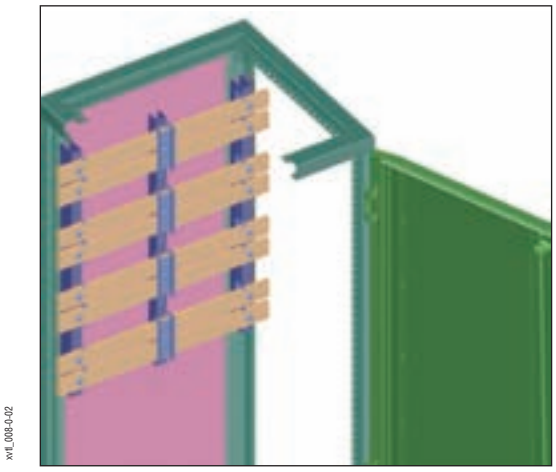

Примечание:
Использование XVTL-BSB/M обусловлено значением ожидаемого тока короткого замыкания и шириной распределительного щита (см. значения на стр. 291)

Процедура монтажа:

1. Монтаж уголка (составная часть поставки XVTL-BSB). Монтаж на каркас распределительного щита изнутри сбоку.
2. Завинчивание винтов для крепления держателей (отверстия ближе к изгибу). Винты не надо затягивать.
3. Вставка держателей. Дистанционные уголки направлены внутрь распределительного щита.
4. Затяжка винтов

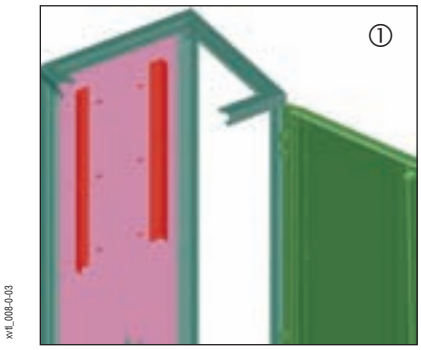

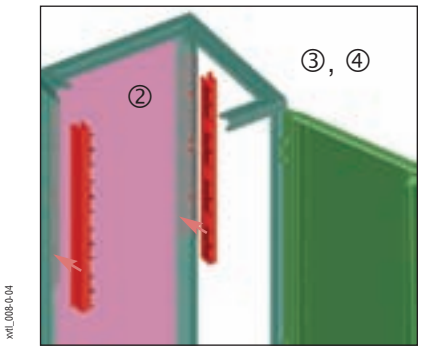

5. Крепление медных шин
6. Вставка XVTL-BSB/M (в случае необходимости для усиления длинных шин или при их ожидаемой большой нагрузке во время короткого замыкания)
7. Шины L1, L2, L3, N монтированы
8. Монтаж держателей XBSP для крепления шины PE/PEN. Для крайних держателей необходимо использовать все четыре самозаземляющиеся винта для обеспечения проводимого электрического соединения.
9. Монтаж шины PE/PEN

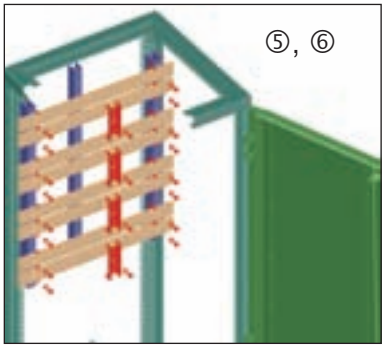

xvtl_008-0-05

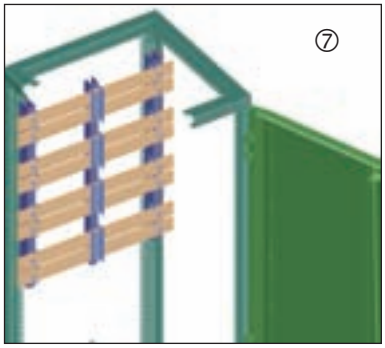

xvtl_008-0-06

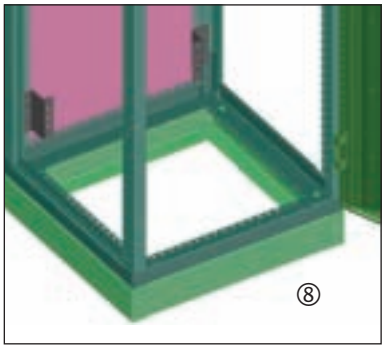

xvtl_008-0-10

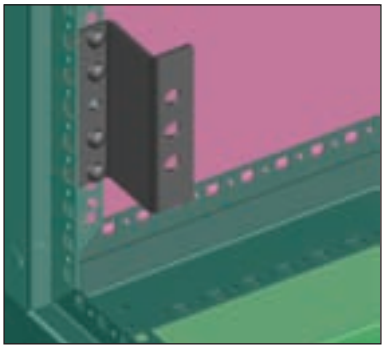

xvtl_008-0-11

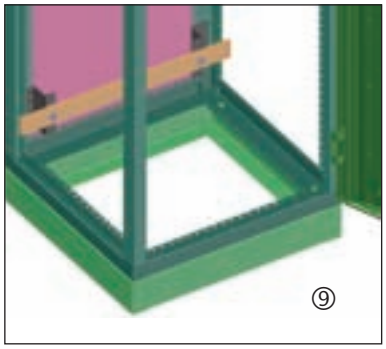

xvtl_008-0-09

Заднее присоединение в шкафах шириной в 800, 1000 и 1200 мм

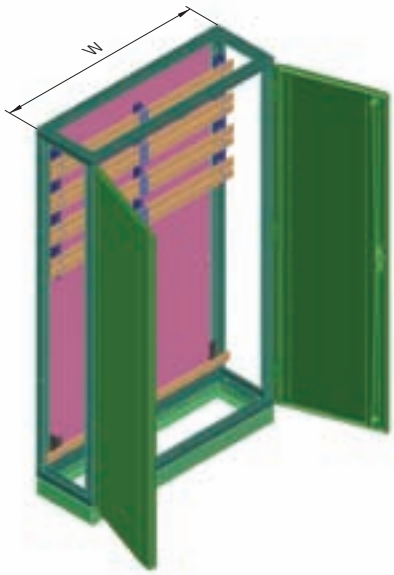

xvtl_008-0-07a

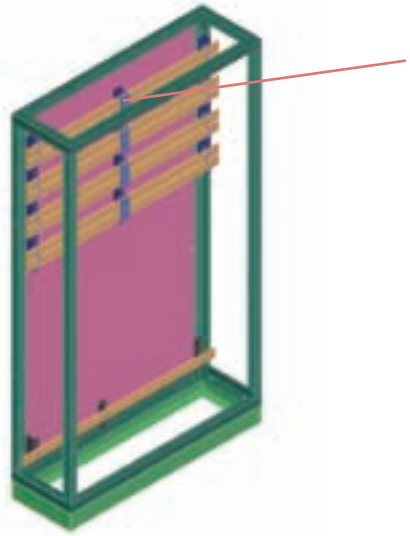

xvtl_008-0-08a

Монтаж шин PE/PEN в шкафах шириной в 1000 и 1200 мм

- Для крайних держателей необходимо использовать все четыре самозаземляющиеся винта, для центрального держателя 2 самозаземляющихся винта для обеспечения проводимого электрического соединения

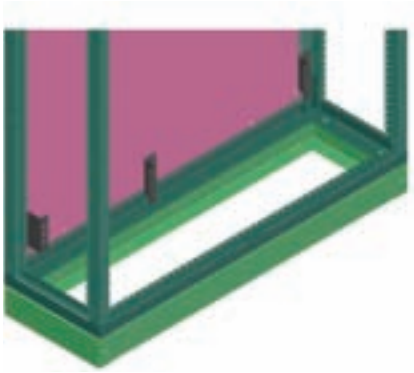

xvtl_008-0-13

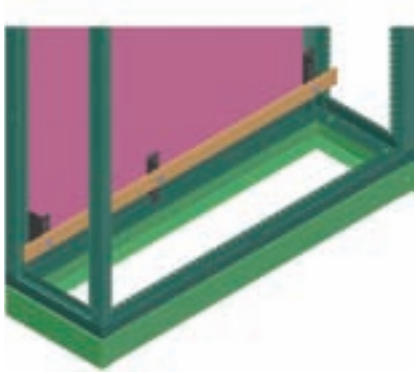

xvtl_008-0-12

Деталь

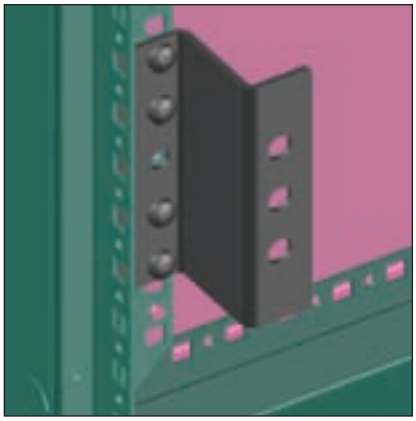

xvtl_008-0-11

Деталь

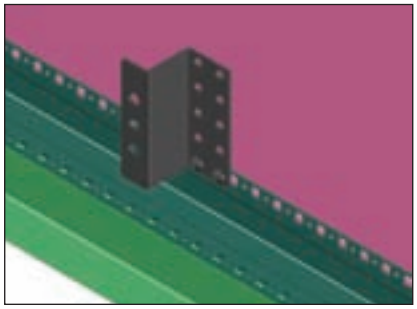

xvtl_008-0-15

Монтаж автоматических выключателей NZM4 с использованием заднего присоединения шин

- Автоматический выключатель монтируется на панель BPZ-MPL
- Панель установлена на вертикальных профилях XVTL-VP.../SET

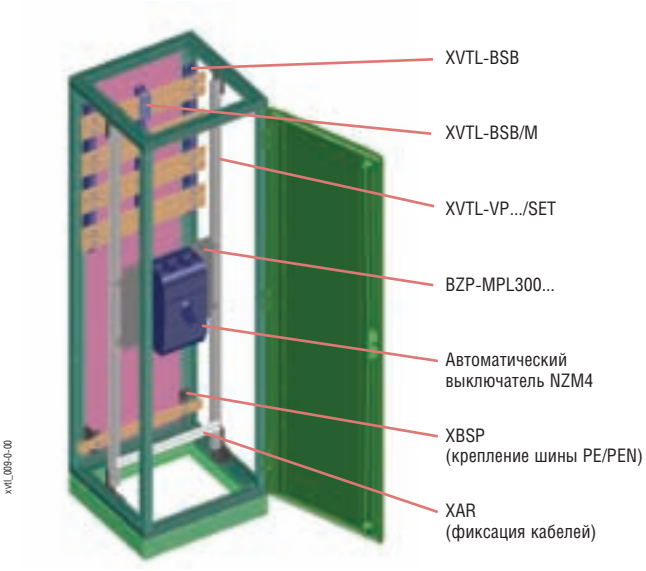

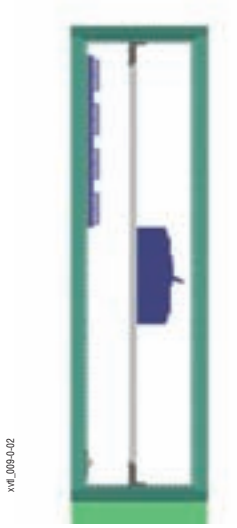

Держатели шин для верхнего присоединения XBST до 2500 A

- Предназначены для плоских медных шин толщиной в 10 мм
- Расстояние между шинами 125 мм
- Номинальный ток 1250, 1600, 2000 и 2500 A
- Винты является составной частью поставки
- Номинальный кратковременный ток выдержки I_{cw} (1 c) = 65 кА (эффективное значение)
- Можно использовать для шкафов глубиной в 600 мм и 800 мм
- Для шкафов глубиной в 800 мм необходимо использовать горизонтальный профиль XVTL-HP

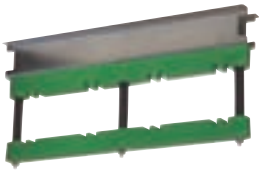

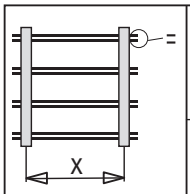

Номин. ток I_e [A]	Размеры шин L1, L2, L3, N [мм]	Расстояние между центрами шин для I_{cw} (1 c) 35 кА [мм]	45 кА [мм]	50 кА [мм]	65 кА [мм]
1250	2 x 40 x 10	450	350	-	-
1600	2 x 60 x 10	450	350	350	-
2000	2 x 80 x 10	-	450	350	350
2500	2 x 100 x 10	-	450	350	350

Размеры [мм]

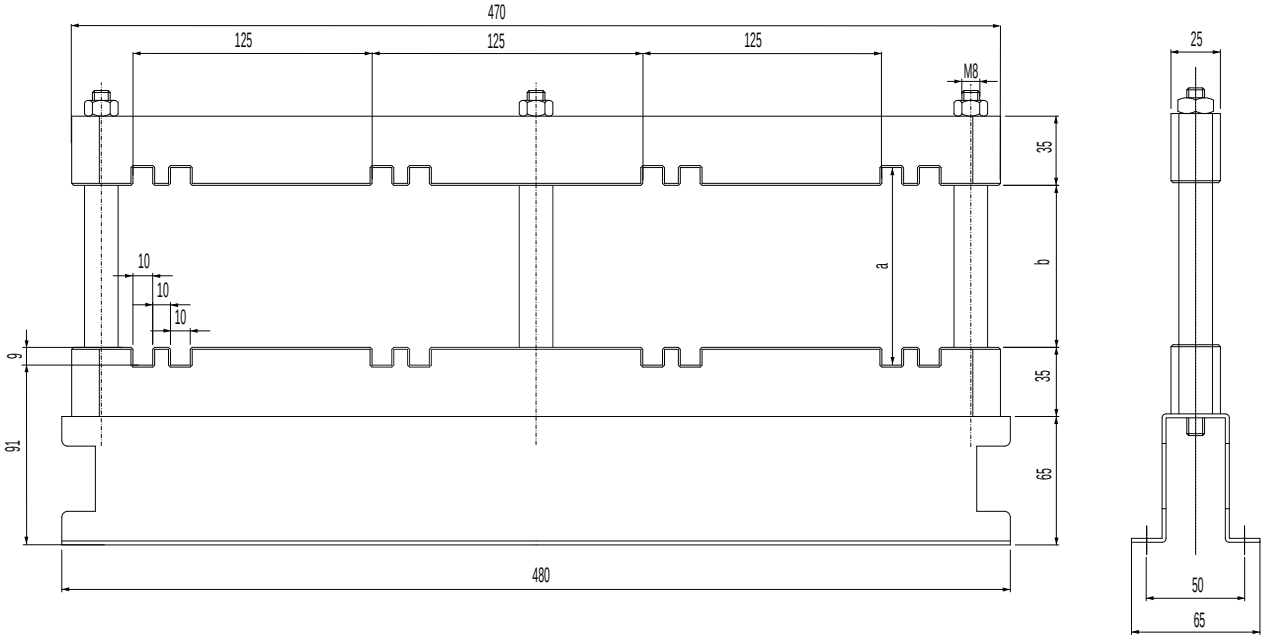

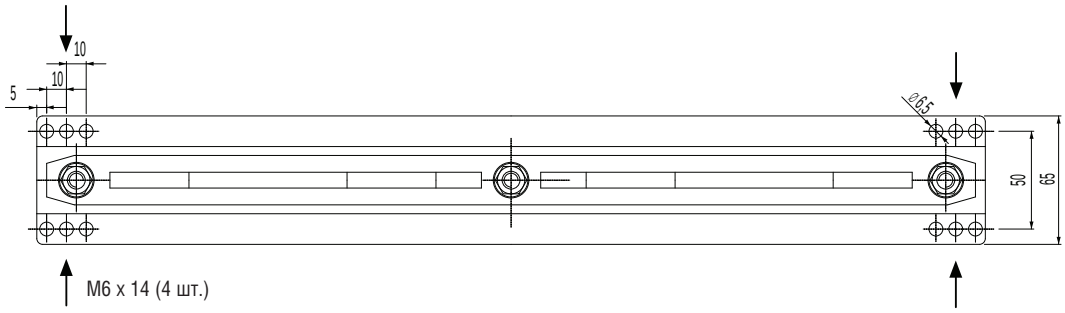

Тип	I_n	a [мм]	b [мм]
XBST12	1250 A	40	22
XBST16	1600 A	60	42
XBST20	2000 A	80	62
XBST25	2500 A	100	82

Обзор типов и артикулов на странице 104

Верхнее присоединение шин в шкафу глубиной в 600 мм

- Держатели шин XBST... монтируются прямо на каркас шкафа
- Верхнее присоединение нельзя использовать для шкафов с глубиной меньше 600 мм
- Исполнение шины PE/PEN идентично с исполнением, описанным на страницах 293 и 294

xvtl_008-1-00

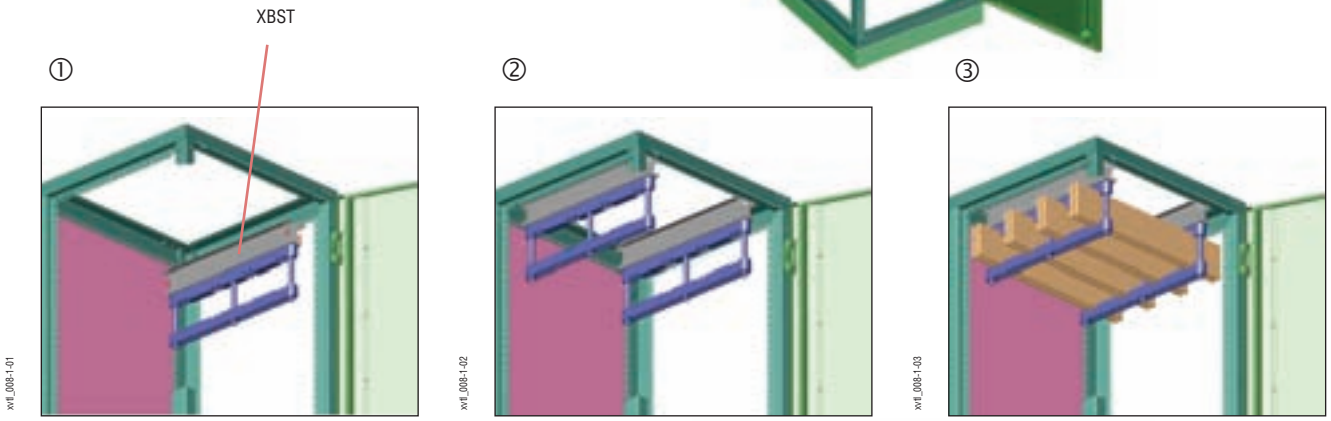

xvtl_008-1-01 xvtl_008-1-02 xvtl_008-1-03

Верхнее присоединение шин в шкафу глубиной в 800 мм

- Держатели шин XBST... монтируются на горизонтальный профиль XVTL-HP.. (нельзя использовать XVTL-HP/L, XVTL-HP-...-MIB)
- Исполнение шины PE/PEN идентично с исполнением, описанным на страницах 293 и 294

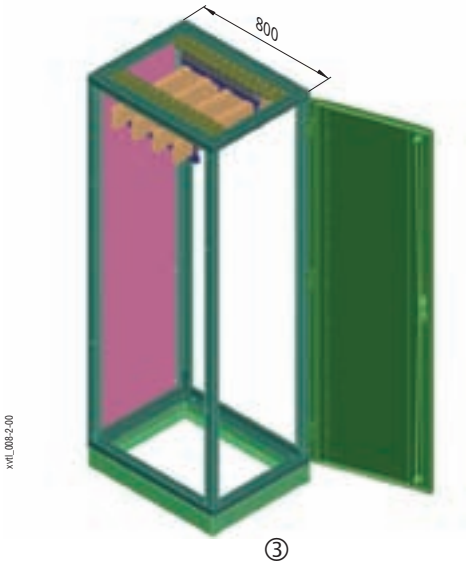

xvtl_008-2-00

xvtl_008-2-01 xvtl_008-2-02 xvtl_008-2-03

Светильник с дверным контактом

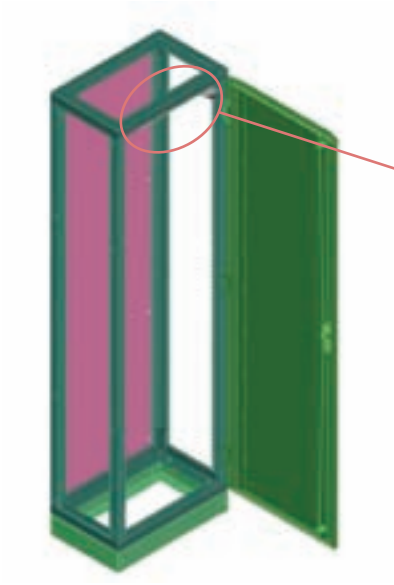

xvtl_004-0-00

Деталь

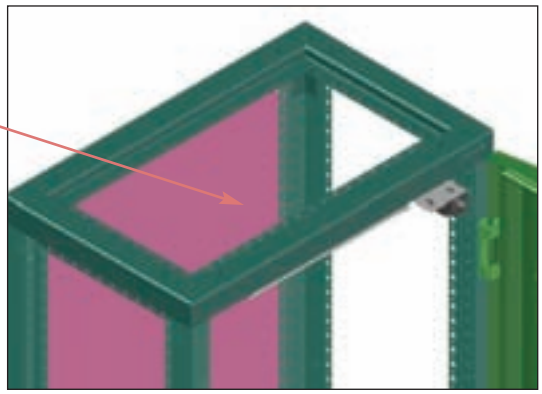

xvtl_004-0-01

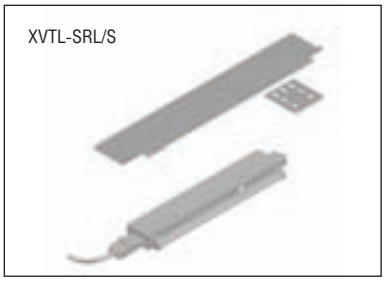

xvtl_004-4-00

xvtl_004-4-01

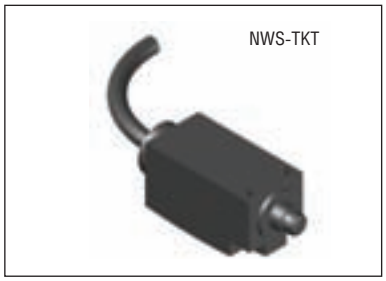

xvtl_004-4-02

Процедура монтажа:

1. Крепление держателя из комплекта XVTL-SRL/S на каркас шкафа с помощью винтов
2. Крепление светильника на держатель
3. Монтаж дверного контакта NWS-TKT, если тот требуются

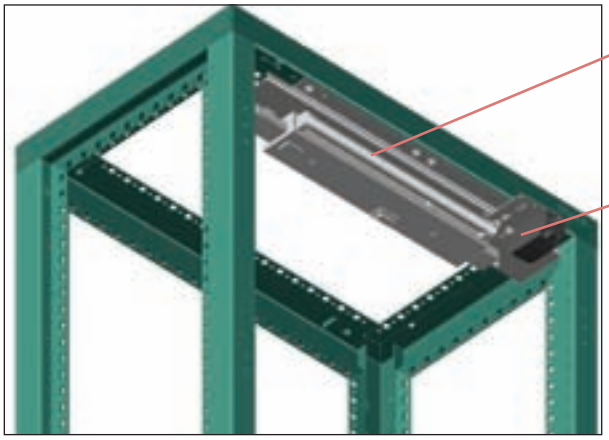

xvtl_004-0-02

XVTL-SRL/S
Светильник с держателем

NWS-TKT
Дверной контакт

Обзор типов и артикулов на странице 104

Комплект стопора двери XVTL-DA

- Позволяет арретирование двери при угле открывания приблизительно 90°

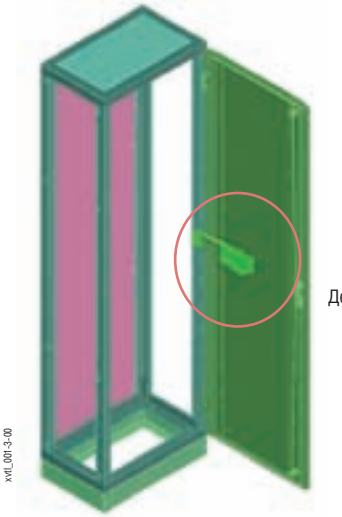

Крепежные элементы стержней замка XVTL-DRG

- Предназначены для крепления стержней замков, чтобы они не выпадали при открытой двери

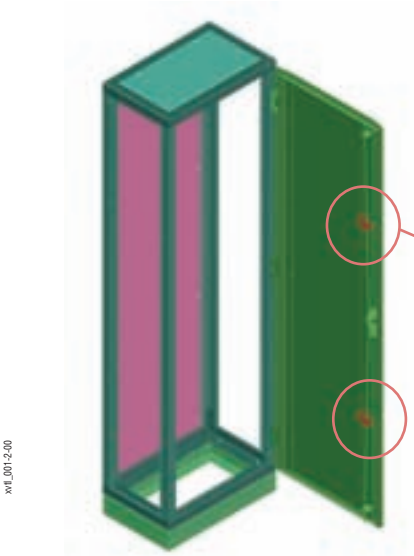

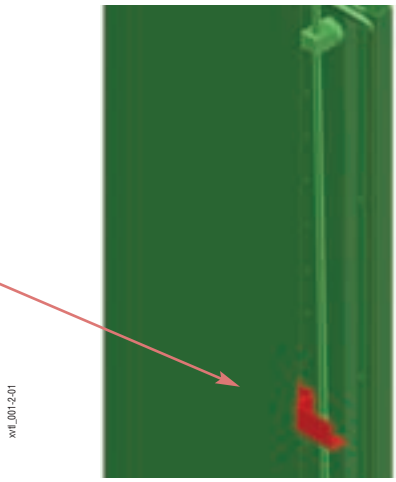

Карман для схем соединения XVTL-SPT6

- Материал: листовая сталь
- Монтаж при помощи винтов M5 на усилительный профиль двери

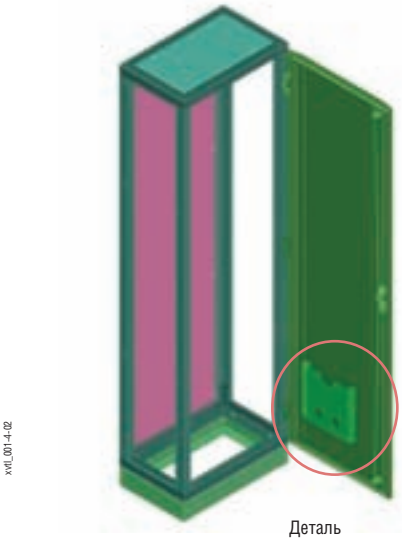

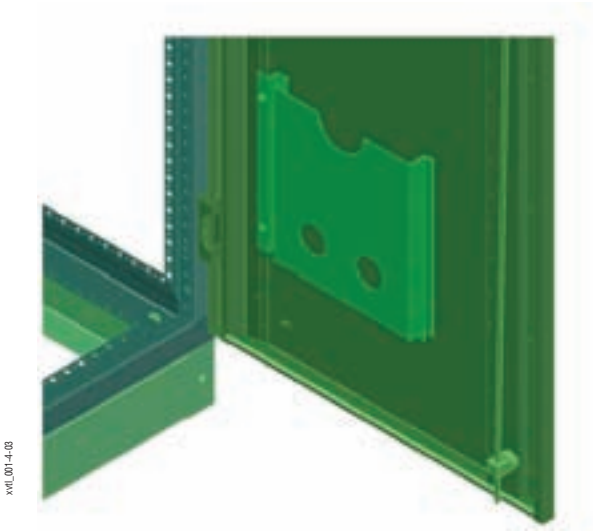

Обзор типов и артикулов на страницах 105, 107

Адаптер XVTL-BP-F для внутренней рамы Profi Plus

- Позволяет задний монтаж компонентов Profi Plus (подобным способом, как для распределительных щитов навесного исполнения BP-O и напольного исполнения BP-F)
- Можно монтировать в шкафы XVTL глубиной 400 мм и больше (в комбинации с держателями шин XVTL-BSB для заднего присоединения, начиная с глубины 500 мм)
- Можно использовать для монтажа автоматических выключателей в комбинации с монтажным комплектом BPZ-NZM...-MV, -MH, -RH
- Нельзя комбинировать с горизонтальными профилями XVTL-HP...
- Нельзя комбинировать с монтажной платой для монтажа автоматических выключателей IZM
- Нельзя комбинировать с держателями шин для верхнего присоединения XBST
- Позволяет комбинацию с адаптером XVTL-BP-W для монтажа боковых стенок BPZ-MSW

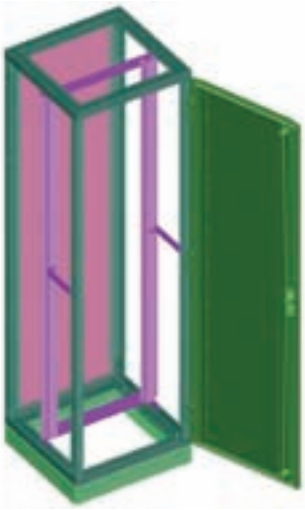

xvtl_011-0-00

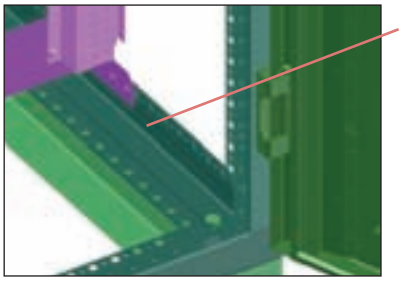

xvtl_011-0-02

Глубина расположения, должно остаться 7 пустых окошек

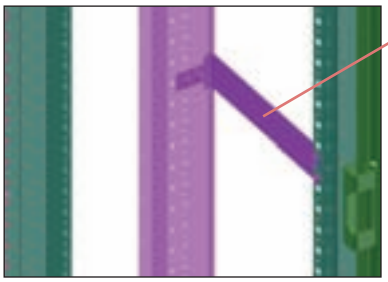

xvtl_011-0-03

Центральное усиление – монтаж на боковую раму распределительного щита

Адаптер XVTL-BP-W для рамы PBZ-MSW Profi Plus

- Адаптер, позволяющий использовать монтажную раму из боковых стенок BPZ-MSW системы Profi Plus
- Позволяет монтаж уголков BPZ-FPS для крепление лицевых панелей BPZ-FP
- Позволяет монтаж компонентов Profi Plus
- Можно комбинировать с внутренней рамой XVTL-BP-F
- Универсальное исполнение, можно использовать раму BPZ-MSW с меньшей высотой, чем высота шкафа XVTL. Позволяет простую комбинацию силовой и распределительной секции в одном распределительном щите.
- Нельзя комбинировать с горизонтальными профилями XVTL-HP/MIB
- Нельзя комбинировать с монтажной платой для монтажа автоматических выключателей IZM
- Нельзя комбинировать с держателями шин для верхнего присоединения XBST
- При одновременном использовании боковых стенок BPZ-MSW и держателей шин для заднего присоединения XVTL-BSB глубина шкафа должна быть как минимум 400 мм

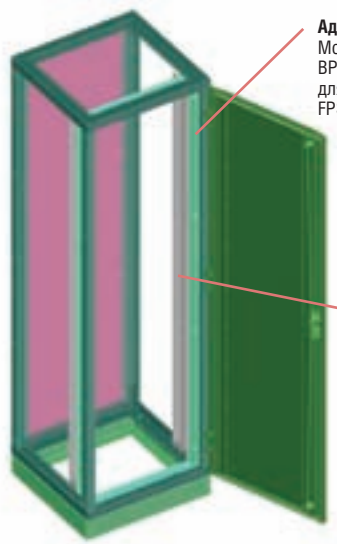

xvtl_011-1-00

Адаптер BP-W
Монтаж боковой стенки BPZ-MSW или адаптеров для лицевых панелей BPZ-FPS

Боковые стенки BPZ-MSW

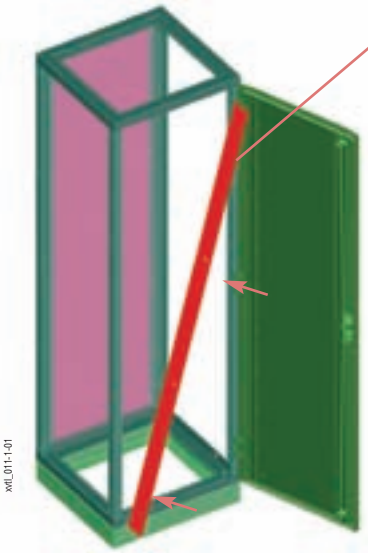

xvtl_011-1-01

Боковая деталь в распределительный щит вставляется в наклоненном положении

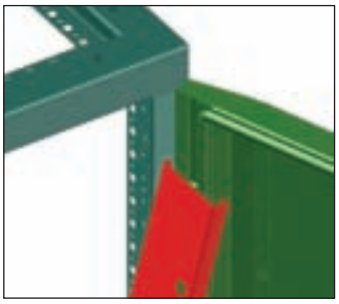

xvtl_011-0-01a

Обзор типов и артикулов на странице 106

Процедура монтажа для адаптера XVTL-BP-W:

1. Монтаж на каркас шкафа
2. Вставка и привинчивание верхней детали в распределительный щит
3. Вставка и привинчивание нижней детали в распределительный щит
4. Адаптер монтирован. Привинчивание винтов для монтажа боковых стенок BPZ-MSW.

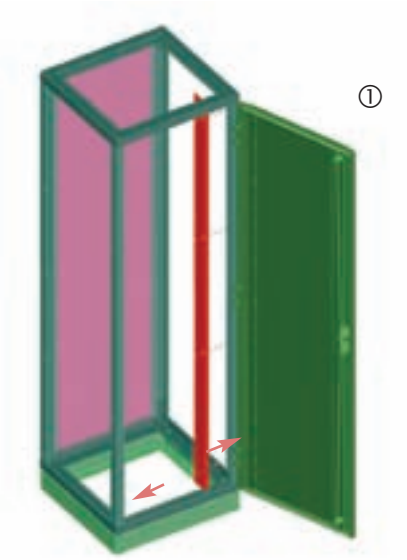

xvtl_011-1-02

Деталь

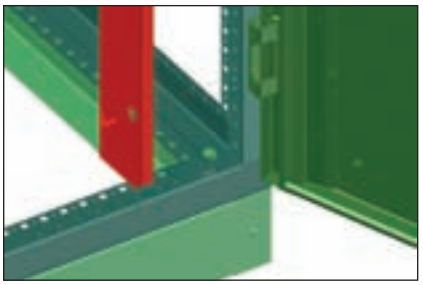

xvtl_011-0-03

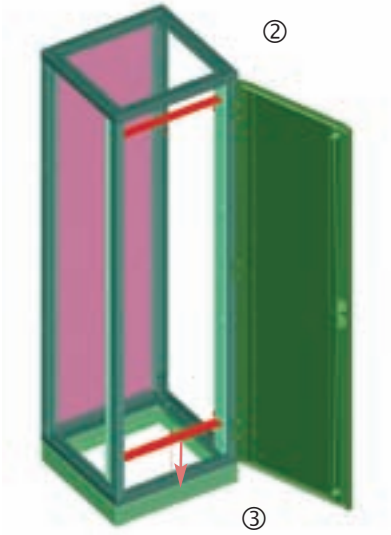

xvtl_011-1-04

Деталь

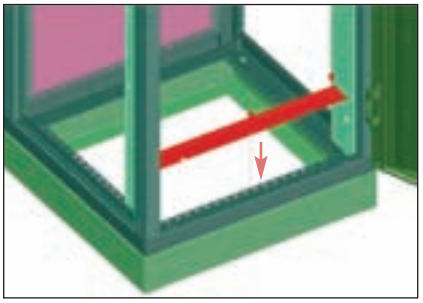

xvtl_011-1-05

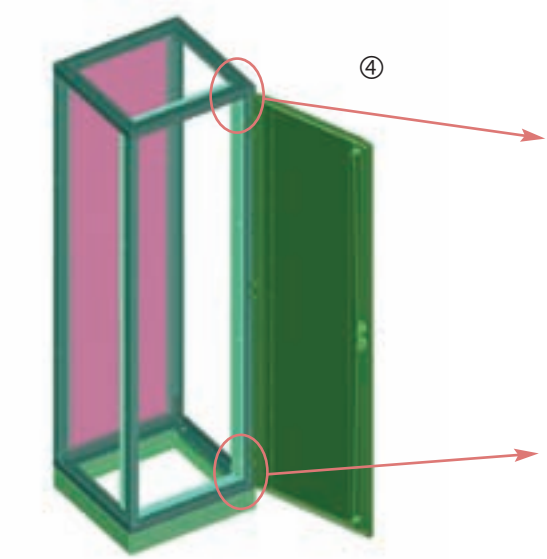

xvtl_011-1-07

Деталь

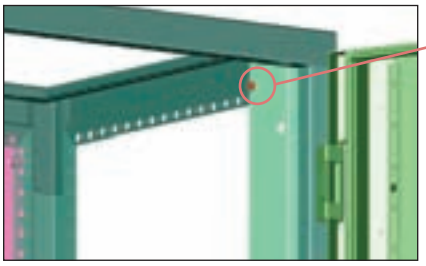

xvtl_011-1-09

Верхний винт – упор – препятствует падению боковой стенки внутрь шкафа во время монтажа. Винты необходимо монтировать с обеих сторон.

Деталь

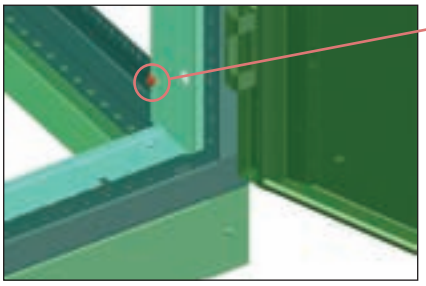

xvtl_011-1-08

Нижний винт, образующий нижний захват боковой стенки

Процедура монтажа рамы из боковых стенок BPZ-MSW:

1. Вставка рамы на нижнюю крепежную точку
2. Опрокидывание рамы в правильную вертикальную позицию
3. Завинчивание верхнего крепежного винта

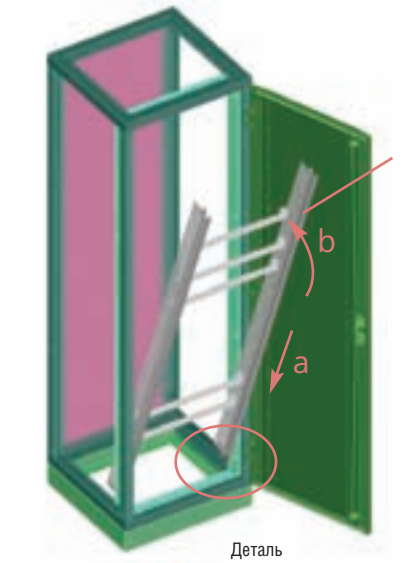

xvtl_011-1-10

Вставить боковую стенку в наклоненном положении в распределительный щит и опереть на нижний винт. Повернуть – опрокинуть до упора.

Деталь

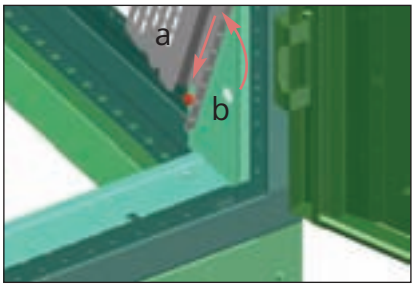

xvtl_011-1-11

Деталь

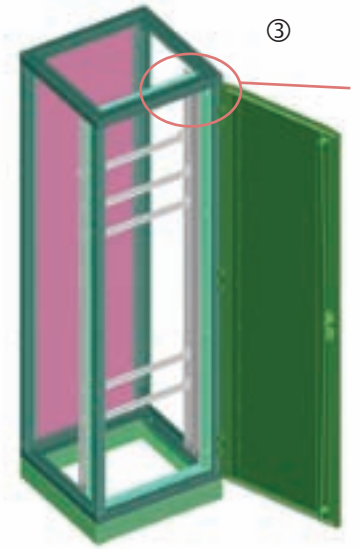

xvtl_011-1-12

Завинтить верхний крепежный винт

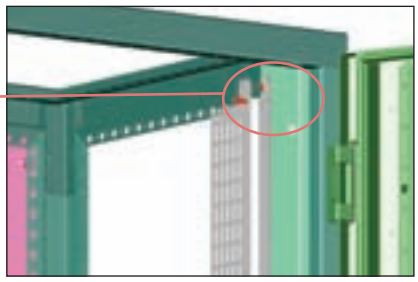

xvtl_011-1-13

Деталь

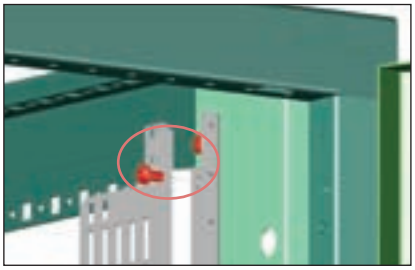

xvtl_011-1-14

Примеры использования

Рама с боковыми стенками BPZ-MSW на всю высоту распределительного щита

xvtl_011-1-15

Короткая рама с боковыми стенками BPZ-MSW для части высоты распределительного щита

- Для крепления лицевых панелей в остающейся части шкафа можно использовать держатели BPZ-FPS

xvtl_011-1-16

Деталь

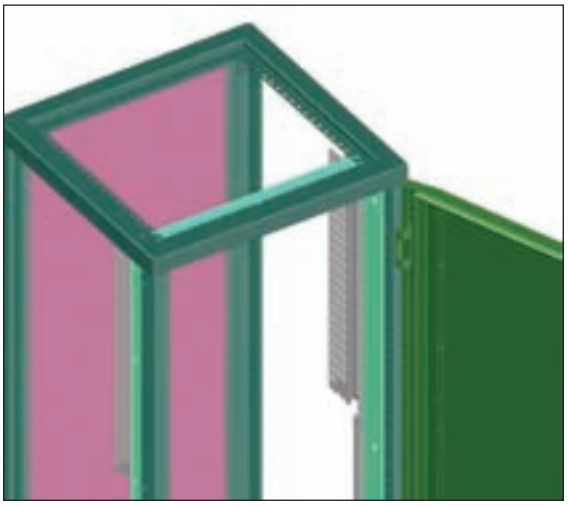

xvtl_011-1-17

Комбинация рамы XVTL-BP-F и адаптера XVTL-BP-W

1. Задний адаптер XVTL-BP-F + передний адаптер XVTL-BP-W + боковые стенки монтажной рамы BPZ-MSW + адаптер для лицевых панелей BPZ-FPS
2. Задний адаптер XVTL-BP-F + передний адаптер XVTL-BP-W + боковые стенки монтажной рамы BPZ-MSW на всю высоту распределительного щита

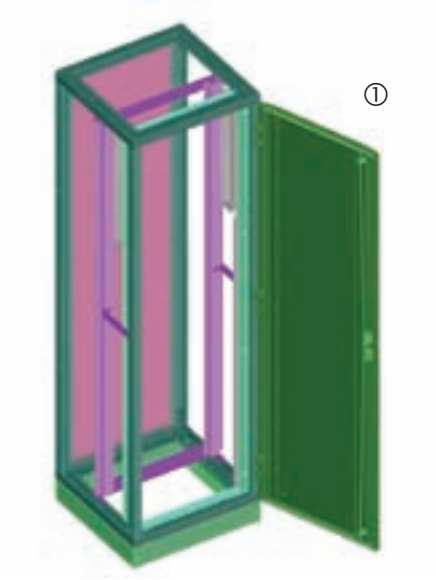

xvtl_011-1-18

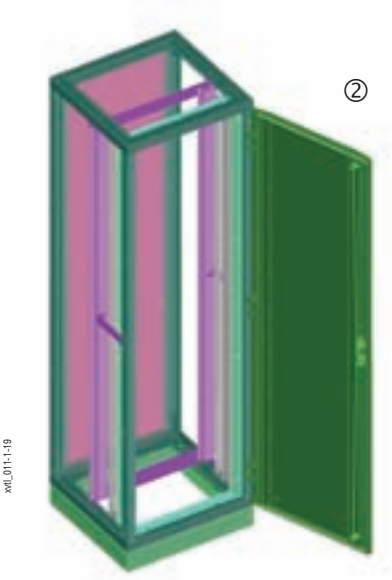

xvtl_011-1-19

Использование с адаптерами XVTL-BP-F и XVTL-BP-W

- Адаптеры позволяют работать со шкафами XVTL как с распределительными щитами навесного исполнения или шкафами напольного исполнения системы Profi Plus
- Можно использовать все аксессуары Profi Plus, включая, напр., монтажные комплекты для автоматических выключателей NZM1 – 3

Монтаж автоматических выключателей NZM4

- Лицевые панели BPZ-FP прикреплены с помощью адаптера XVTL-BP-W и держателей BPZ-FPS
- Шкаф без инсталляционных секций

xvtl_012-0-00

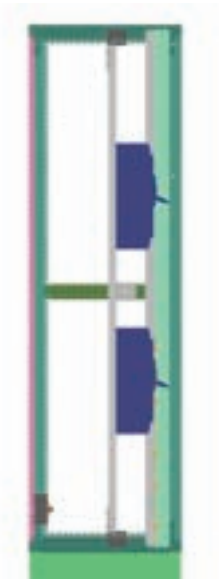
xvtl_012-0-00b

Одновременный монтаж автоматического выключателя NZM4 и инсталляционных приборов

- Автоматический выключатель NZM4 закрыт лицевыми панелями BPZ-FP, прикрепленными с помощью адаптеров XVTL-BP-W и держателей BPZ-FPS для части высоты шкафа
- На остающуюся часть высоты адаптера монтируются боковые стенки BPZ-MSW, и можно ее использовать в качестве стандартного инсталляционного распределительного щита (напр., для защиты вспомогательных цепей, вторичного измерения,...)

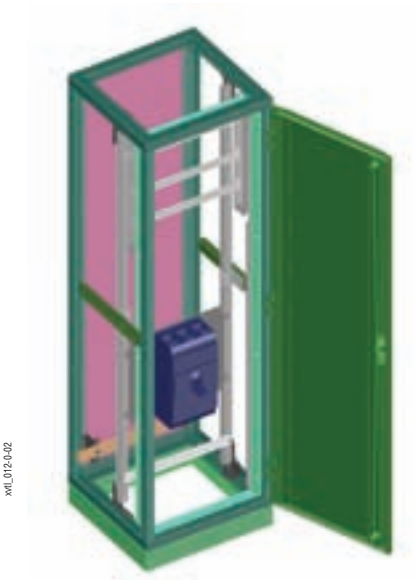
xvtl_012-0-02

xvtl_012-0-01

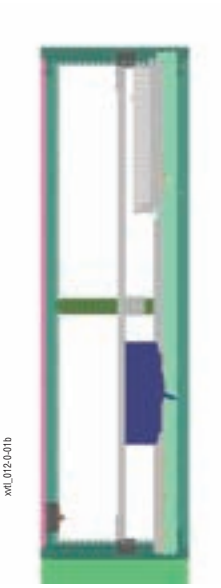
xvtl_012-0-01b

Комбинация заднего и переднего адаптера

- Задний адаптер XVTL-BP-F можно использовать напр., для монтажа монтажных комплектов для автоматических выключателей NZM (BPZ-NZM...), монтажных панелей BPZ-MPL, приборных реек с прямым монтажом на каркас или с помощью стоек BPZ-TA/2, BPZ-TF/2
- Для крепления лицевых панелей служит адаптер XVTL-BP-W с уголками BPZ-FPS
- Комбинация симулирует ситуацию в распределительных щитах навесного или напольного исполнения системы Profi Plus без использования монтажной рамы BPZ-MSW

xvtl_012-1-00

xvtl_012-1-00b

Комбинация заднего и переднего адаптера с короткой боковой стенкой BPZ-MSW

- Нижняя часть распределительного щита соответствует предыдущему варианту
- Верхняя часть адаптера XVTL-BP-W оснащена монтажной рамой BPZ-MSW

xvtl_012-1-01

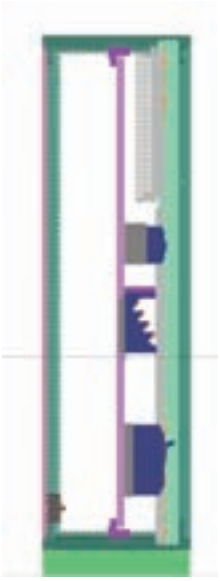

xvtl_012-1-01b

Использование адаптера XVTL-BP-W с монтажной рамой BPZ-MSW

- Монтажная рама BPZ-MSW занимает полную высоту адаптера

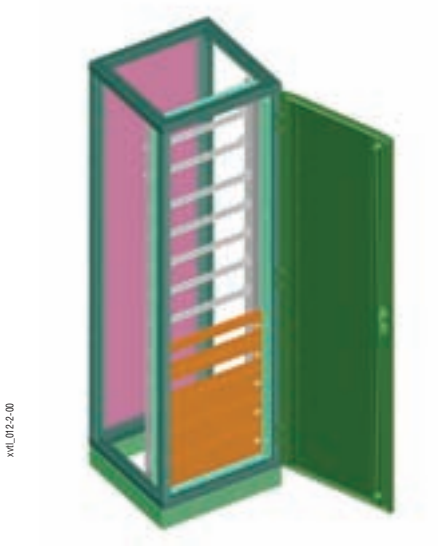

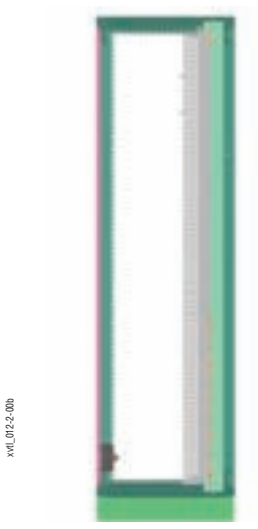

Комбинация BPZ-MSW и BPZ-FPS для полного закрывания адаптера XVTL-BP-W

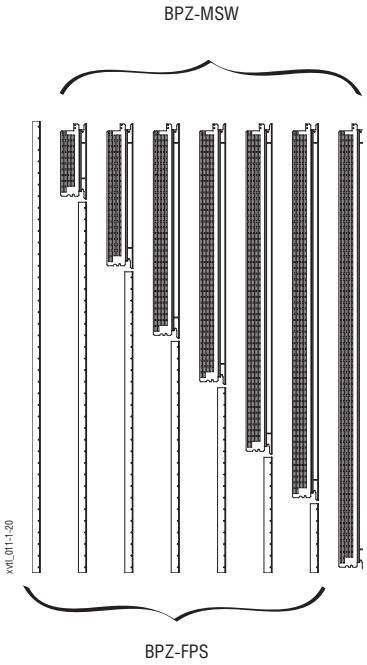

XVTL-BP-W-.../20

Тип	Артикул	Тип	Артикул
-	-	BPZ-FPS-20	106430
BPZ-MSW-4	293406	BPZ-FPS-16	106432
BPZ-MSW-7	293407	BPZ-FPS-13	106433
BPZ-MSW-10	293408	BPZ-FPS-10	106434
BPZ-MSW-12	293409	BPZ-FPS-8	106435
BPZ-MSW-15	293410	BPZ-FPS-5	106437
BPZ-MSW-17	293411	BPZ-FPS-3	106438
BPZ-MSW-20	293412	-	-

XVTL-BP-W-.../18

Тип	Артикул	Тип	Артикул
-	-	BPZ-FPS-17	106431
BPZ-MSW-4	293406	BPZ-FPS-13	106433
BPZ-MSW-7	293407	BPZ-FPS-10	106434
BPZ-MSW-10	293408	BPZ-FPS-7	106436
BPZ-MSW-12	293409	BPZ-FPS-5	106437
BPZ-MSW-15	293410	BPZ-FPS-2	106439
BPZ-MSW-17	293411	-	-

XVTL-BP-W-.../16

Тип	Артикул	Тип	Артикул
-	-	BPZ-FPS-1450	112347
BPZ-MSW-7	293407	BPZ-FPS-8	106435
BPZ-MSW-10	293408	BPZ-FPS-5	106437
BPZ-MSW-12	293409	BPZ-FPS-3	106438
BPZ-MSW-15	293410	-	-

XVTL-BP-W-.../14

Тип	Артикул	Тип	Артикул
-	-	BPZ-FPS-1150	112346
BPZ-MSW-4	293406	BPZ-FPS-8	106435
BPZ-MSW-7	293407	BPZ-FPS-5	106437
BPZ-MSW-10	293408	BPZ-FPS-2	106439
BPZ-MSW-12	293409	-	-

Шинная система SASY 60i

			BBS-3/FL(-NA)	BBS-3/PR
Общая информация				
Стандарты и предписания,			прошедшие типовыми испытаниями согласно VDE 0660 часть 500 IEC/EN 60439-1	
Монтажная позиция			вертикальная, горизонтальная позиция шины	
Момент затяжки кожуха	M_d	Нм	4	4
Материал				
Материал			Термопластик	Термопластик
Галогены			без галогенов	без галогенов
Воспламеняемость			самозатухающие согласно UL 94-VO	
Цвет			RAL 7035	RAL 7035
Сопротивление пути утечки			CTI 200	CTI 200
Непрерывная рабочая температура		°C	120 °C	120 °C
Пути тока				
Номин. изоляционное напряжение	U_i	В	3000	3000
Номинальное рабочее напряжение	U_e	В	690	690
Номинальная частота	f	Гц	50/60	50/60
Шаг шин		мм	60	60
Номинальный непрерывный ток [1]				
с шиной 12 x 5 мм	I_u	A	218	-
с шиной 15 x 5 мм	I_u	A	273	-
с шиной 20 x 5 мм	I_u	A	349	-
с шиной 25 x 5 мм	I_u	A	436	-
с шиной 30 x 5 мм	I_u	A	491	-
с шиной 12 x 10 мм	I_u	A	392	-
с шиной 20 x 10 мм	I_u	A	567	-
с шиной 30 x 10 мм	I_u	A	687	-
при сечении 500 мм²	I_u	A	-	1003
при сечении 720 мм²	I_u	A	-	1281
Температура окружающей среды		°C	35	35
Температура шины		°C	70	70
Ном. пиковое значение допустимого выдерж. тока [2]				
с шиной 12 x 5 мм	I_{pk}	кА	50	-
с шиной 15 x 5 мм	I_{pk}	кА	50	-
с шиной 20 x 5 мм	I_{pk}	кА	50	-
с шиной 25 x 5 мм	I_{pk}	кА	50	-
с шиной 30 x 5 мм	I_{pk}	кА	64	-
с шиной 12 x 10 мм	I_{pk}	кА	56	-
с шиной 20 x 10 мм	I_{pk}	кА	56	-
с шиной 30 x 10 мм	I_{pk}	кА	73	-
при сечении 500 мм²	I_{pk}	кА	-	72
при сечении 720 мм²	I_{pk}	кА	-	87
Время короткого замыкания	t	мс	20	20
Шаг держателей		мм	250	500

[1] В случае колебаний температуры DIN 43671 требует учитывать поправочный коэффициент кА.
[2] Остальные межосевые шаги держателей см. в графиках устойчивости к короткому замыканию.

Графики устойчивости к короткому замыканию шинных систем SASY 60i с шагом 60 мм в соответствии с IEC/EN 60439-1

BBS-3/FL (107066)

• Значения измерялись во время типовых испытаний

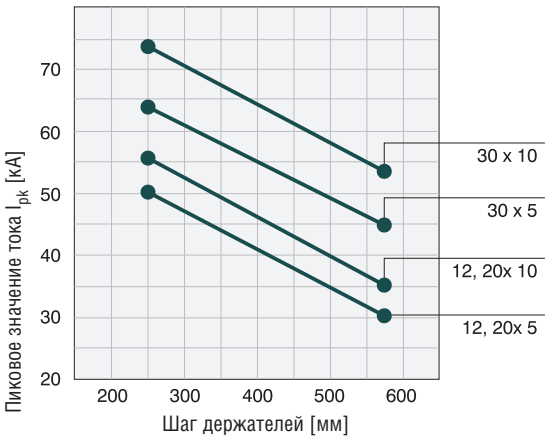

BBS-3/PR (107162)

• Значения измерялись во время типовых испытаний

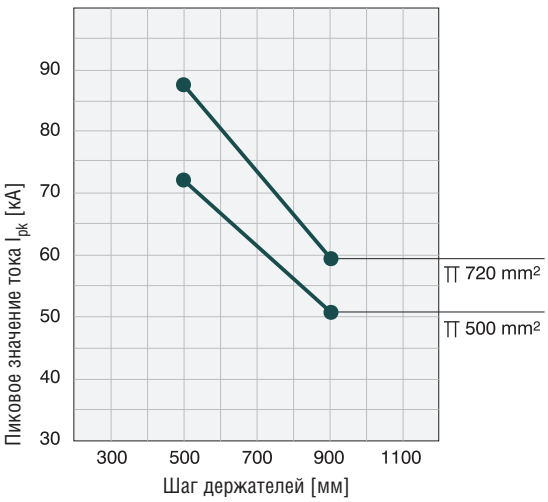

Обзор типов и артикулов на страницах 112 - 126

Графики устойчивости к короткому замыканию шинных систем SASY 60i с шагом 60 мм в соответствии с UL 845

BBS-3/FL-NA (107067)

• Значения измерялись во время типовых испытаний

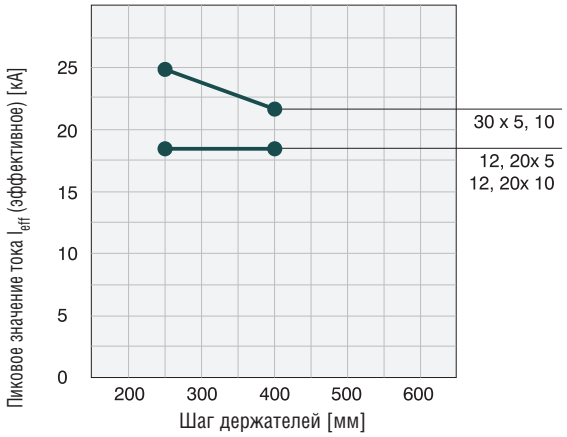

BBS-3/PR (107162)

• Значения измерялись во время типовых испытаний

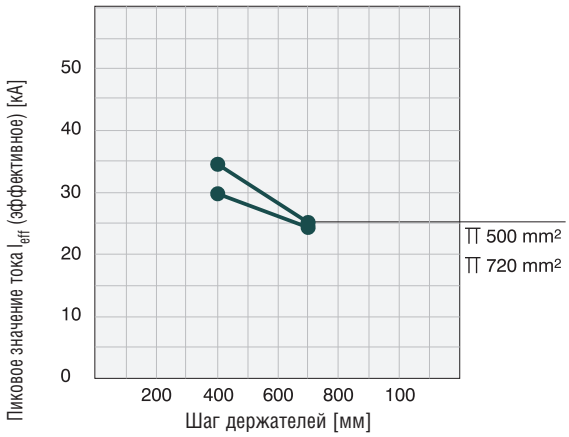

Токовая нагрузка TT 500 мм²

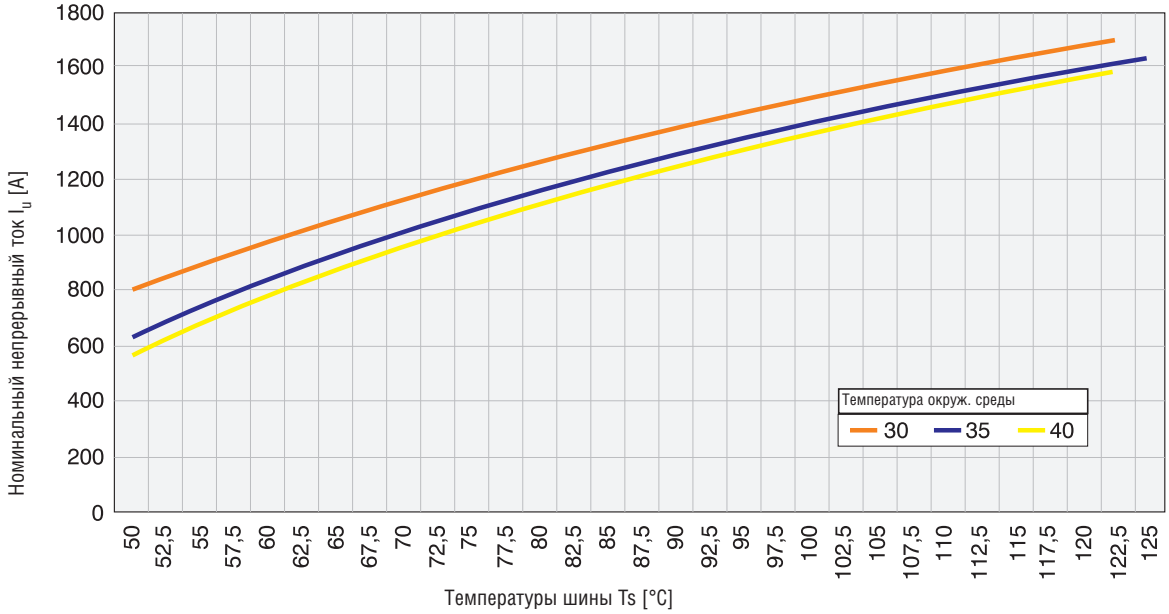

Токовая нагрузка TT 720 мм²

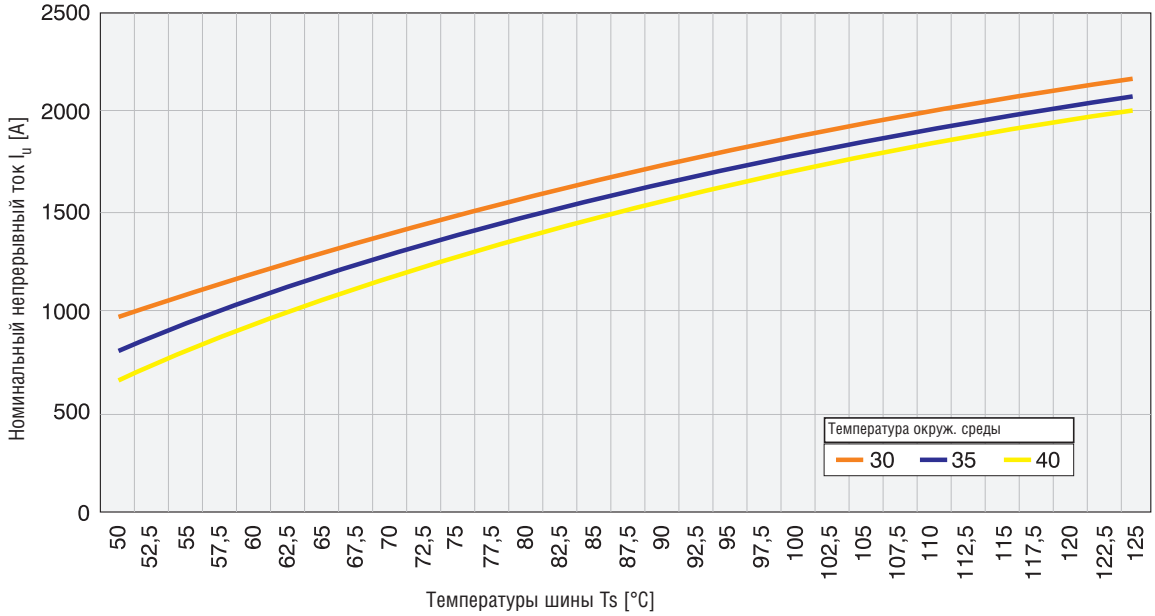

Обзор типов и артикулов на страницах 112 - 126

Подключение проводов

Таблица соотношений между сечениями проводов в мм^2 и единицами AWG/MCM:

1,5 мм^2	16 AWG
2,5 мм^2	14 AWG
4 мм^2	12 AWG
6 мм^2	10 AWG
10 мм^2	8 AWG
16 мм^2	6 AWG
25 мм^2	4 AWG
35 мм^2	2 AWG
50 мм^2	0 AWG
70 мм^2	2/0 AWG
95 мм^2	3/0 AWG
120 мм^2	250 MCM
150 мм^2	300 MCM
185 мм^2	350 MCM
240 мм^2	500 MCM
300 мм^2	600 MCM

Держатели шин

• *шинная система с шагом 60 мм согласно IEC*

1-полюсные для шин 12 x 5 – 30 x 10 мм, двойной Т-образный профиль
2-полюсные для шин 12 x 5 – 30 x 10 мм
3-х полюсные для шин 12 x 5 – 30 x 10 мм и 12/20/ 30 x 5/10 мм
3-х полюсные для шин с двойным Т-образным профилем
Для прикрепления кожуха и нижней детали держателя нужно затянуть винты с моментом затяжки мин. 4 Нм.

• *шинная система с шагом 60 мм согласно UL*

3-х полюсные для шин 12/20/ 30 x 5/10 мм
3-х полюсные для шин с двойным Т-образным профилем
Для прикрепления кожуха и нижней детали держателя нужно затянуть винты с моментом затяжки мин. 4 Нм.

Без силикона и хлора
Термостойкие до 120 °C
Самозатухающие согласно UL 94
Сопротивление пути утечки CTI 200

Шины согласно EN 13601

• Луженные медные шины (Cu-Bar) существенно снижают трудоемкость при подготовке контактных точек.
• Медные шины эффективно защищены против агрессивной среды.

Размер	Сечение
Двойной Т-образный профиль	500 мм^2
Двойной Т-образный профиль	720 мм^2

Допустимые отклонения:
Радиус R 0,3 … 0,7 мм
Ширина: + 0,1 / – 0,5 мм
Толщина: + 0,1 / – 0,1 мм

Расстояние между осями:
+ 0,5 / – 0,5 мм (система с шагом 60 мм)
Отклонение на уровне контактов: 0,4 мм

Обзор типов и артикулов на страницах 112 - 126

Технические данные шинной системы с шагом 60 мм

Шины в соответствии с EN 13601

Стандарт UL 508A ограничивает допустимую плотность тока для шины до значения 1000 A/ дюйм^2 (1,55 A /мм^2). При рабочих условиях была получена более высокая допустимая нагрузка током согласно DIN 43671.
На температуру шины, как правило, положительно влияют установленные компоненты и циркуляция воздуха в распределительном щите. В зависимости от соответствующей температуры окружающей среды для плоских шин согласно DIN 43 671 можно потом
рассчитать поправочный коэффициент k2. В случае изменения температуры окружающей среды необходимо учитывать этот поправочный коэффициент. С другой стороны, повышенные нагрузки могут иметь место тогда, когда у компонентов имеется достаточно высокое тепловое сопротивление.
Луженная шина 30 x 10 может быть при нормальных рабочих условиях нагружена 630 A. При нагрузке 800 A, например, необходим поправочный коэффициент k2 со значением 1,3. Из графика следует, что с этим значением и при температуре окружающей среды
35 °C максимальная температура шины достигнет приблизительно 85 °C.

Нижний кожух

без силикона и хлора
термостойкий до 110 °C
самозатухающий согласно UL 94

Кожухи шин

для шин 12 x 5, 12 - 30 x 5 мм, 12 - 30 x 10 мм
шины с двойным T-профилем

без силикона и хлора
термостойкие до 110 °C
самозатухающие согласно UL 94

Модульный кожух шин

для монтажа на системы шин с шагом 60 мм, 3-х полюсные
на шины 12/20/30 x 5/10 мм, 25 x 5 мм
на шины с двойным T-профилем

Профиль кожуха	передний
Профиль кожуха	верхний / нижний
Профиль кожуха	держатель

без силикона и хлора
термостойкий до 120 °C
самозатухающий согласно UL 94

Обзор типов и артикулов на страницах 112 - 126

Технические данные шинной системы с шагом 60 мм

Универсальные клеммы для присоединения проводов

Используются для присоединение проводов с сечениями 1,5 – 120 мм^2 к шине толщиной 5 или 10 мм.

Пригодные провода [1]	Допустимая нагрузка контактной точки током *	Момент затяжки Н.м	Область клемм Ш x В мм	Шина Ш x В мм	Тип
1,5–16 мм^2 Cu, ◯, ⊙ *⊙	180 A	4	7,5 x 7,5	… x 5	AKU16/5
▤ 8 x 6 x 0,5				… x 10	AKU16/10
4–35 мм^2 Cu, ◯ ⊙ *⊙	270 A	6	10,5 x 11	… x 5	AKU35/5
▤ 3/ 6 x 9 x 0,8				… x 10	AKU35/10
16–70 мм^2 Cu, ⊙ *⊙	400 A	10	14 x 14	… x 5	AKU70/5
2 x ▤ 3 / 6 x 9 x 0,8, 6 x 13 x 0,5				… x 10, TT	AKU70/10
16–120 мм^2 Cu, ⊙ *⊙	440 A	15	17 x 15	… x 5	AKU120/5
▤ 4 /6/ 10 x 16 x 0,8				… x 10, TT	AKU120/10

* Указанные допустимые нагрузки током отражают термические свойства контактных точек при благоприятных условиях (при максимуме проводов, которые могут быть присоединены). Однако, они не отменяют действие сечений проводов и допустимых нагрузок током, требуемых национальными и международными предписаниями.

** Может потребоваться снижение максимальных сечений проводов.

Клеммы с захватами

Для присоединения проводов круглого сечения 95 – 300 мм^2 и многослойных медный шин.
Исполнение клемм в форме захвата позволяет сжать обе стороны шины и присоединить провода без сверления.

Пригодные провода [1]	Допустимая нагрузка контактной точки током *	Момент затяжки Н.м	Область клемм ШхВ мм	Шины ШхВ мм	Тип
95–185 мм^2 Cu, Al*** ⊙, ◇, ⊙	500 A	30	–	20x5 - 30x10 TT	AKS185
150–300 мм^2 Cu, Al*** ⊙, ◇, ⊙	600 A	30	–	20x5 - 30x10 TT	AKS300
▤ 3 x 20 x 1 ... 10 x 32 x 1	800 A	30	32 x 25	20x5 - 30x10 TT	AKS-CU-BAND

*** Присоединения к алюминиевым проводам не являются необслуживаемыми

[1] ◯ Провод круглого сечения, одножильный
⊙ Провод круглого сечения, сплетенный их мелких проводов с правильно обжатым наконечником
⊙ Провод круглого сечения, многожильный
◇ Секторный провод, одножильный
◇ Секторный провод, многожильный
▤ Гибкая медная шина (Cu-band)
■ Медная шина (Cu-Bar)

Обзор типов и артикулов на страницах 117 - 119

Технические данные шинной системы с шагом 60 мм

Адаптеры подвода питания

Включая кожух

16, 50, 120 мм^2
3-х полюсные, 690 В~
Межосевое расстояние шин 60 мм
Шины … x 5 – 10,
Шины с двойным Т-профилем

Адаптеры подвода питания:
- Без силикона и хлора
- Термостойкие до 120 °C
- Самозатухающие согласно UL 94
- Сопротивление тока утечки CTI 200

Кожух:
- Без силикона и хлора
- Термостойкий до 120 °C
- Самозатухающий согласно UL 94

Пригодные провода [1]	Допустимая нагрузка контактной точки током *	Момент затяжки Н.м	Область клемм ШхВ мм	Шины ШхВ мм	Тип
1,5 - 16 мм^2 Cu,	80 A	-	-	… x 5 – 10 Двойной Т-профиль	BBA-TP3/16
6 –50 (70) мм^2 Cu, 6 x 9x 0.8	300 A	8 - 10	10 x 15	… x 5 – 10 Двойной Т-профиль	BBA-TP3/50
35 –120 мм^2 Cu, 6 / 10 x 16 x 0.8	440 A	12 - 15	15 x 15	… x 5 – 10 Двойной Т-профиль	BBA-TP3/120

Присоединительный комплект, 3-х полюсный

Включая кожух

300 мм^2, 10 x 32 x 1
1-полюсный, 690 В~
Межосевое расстояние шин 60 мм
Шины 20 x 5 - 30 x 10
Шины с двойным Т-профилем

Пригодные провода	Допустимая нагрузка контактной точки током *	Момент затяжки Н.м	Область клемм ШхВ мм	Шины ШхВ мм	Тип
120–300 мм^2 Cu, Al***,	560 A	30		20x5 - 30x10 TT	BBA-TP3/300
от 3 x 20 x 1 до 10 x 32 x 1	800 A	30	32 x 25	20x5 - 30x10 TT	BBA-TP3/CUBAND

* Указанные допустимые нагрузки током отражают термические свойства контактных точек при благоприятных условиях (при максимуме проводов, которые могут быть присоединены). Однако, они не отменяют действие сечений проводов и допустимых нагрузок током, требуемых национальными и международными предписаниями.

** Может потребоваться снижение максимальных сечений проводов.

*** Присоединения к алюминиевым проводам не являются необслуживаемыми.

[1]
- Провод круглого сечения, одножильный
- Провод круглого сечения, сплетенный их мелких проводов с правильно обжатым наконечником
- Провод круглого сечения, многожильный
- Секторный провод, одножильный
- Секторный провод, многожильный
- Гибкая медная шина (Cu-band)
- Медная шина (Cu-Bar)

Обзор типов и артикулов на странице 116

Технические данные шинной системы с шагом 60 мм

Зажимы для продольного соединения шин

Для продольного соединения шин одинаковой формы без просверливания

Допустимая нагрузка контакт. точки током	Общая длина мм	Допустимое отклонение шин	Момент затяжки Н.м	Расстояние между шинами в мм	Тип
630 A	150	1 мм	12	100 - 110	BBT-CU12-20X5/10-150
630 A	95	5 мм	20	50 - 60	BBT-CU20-30X5/10-95
630 A	150	5 мм	30	100 - 110	BBT-CU20-30X5/10-150
1600 A	50	2 мм	20	9 -20	BBT-CU-BAR500/720-50
1600 A	150	5 мм	20	100 - 110	BBT-CU-BAR500/720-150

Профильные клеммы для шин с двойным Т-профилем

Допустимая нагрузка контакт. точки током	Профиль	Область клемм Ш x В (без разделителей)	Момент затяжки Н.м	Тип
1600 A	TT	41 x 20 – 42	40	AKP800
1600 A	TT	51 x 20 – 42	40	AKP1000

При параллельном соединении двух многослойных шин типа CU-BAND используйте поставленные разделители.

Присоединительные адаптеры xStart для контакторов и автоматических выключателей защиты двигателей

3-х полюсный, 690 В~
Можно использовать для всех типов шин в системе с шагом 60 мм.
Благодаря комбинированному основанию можно использовать
и для плоских шин толщиной в 5 и 10 мм. BBA0C-16, BBA0RC-16: 125 мм
Пластиковые монтажные рейки согласно DIN EN 60715
можно регулировать с шагом 1,25 мм
Медные провода свариваются ультразвуком.

Корпус основания:
Без силикона и хлора
Термостойкий до 120 °C PKZM0-10, -25, -32:
Самозатухающий согласно UL 94
Сопротивление тока утечки CTI 200

Приборные рейки:
Без силикона и хлора
Термостойкие до 100 °C
Изоляция провода из ПВХ:
Термостойкий до 105 °C

Общая длина присоединительных проводов:
BBA0-25, BBA0-32, BBA0R-25, BBA0R-32, BBA0-25/2TS, BBA0/2TS-L: 93 мм

BBA4-63, BBA2-63, BBA4L-63, BBA2L-63: 115 мм

Токи короткого замыкания
от PKZM0-0, 16 до PKZM0-10: 50 кА
PKZM0-12, -16: 50 кА
18 кА

Присоединительные адаптеры для автоматических выключателей NZM и выключателей-разъединителей N

	NZM1-XAD160	NZM2-XAD250	NZM3-XAD630
Исполнение	3-х полюсные, 690 В~	3-х полюсные, 690 В~	3-х полюсные, 690 В~
Шинная система	60 мм	60 мм	60 мм
Контакт с шиной	комбинир. основание	когтевая клемма	когтевая клемма
Момент затяжки на шине	-	8	12
Момент затяжки для зад. присоединения	-	8	20
Присоединение коммутац. прибора	вверху	вверху или внизу	вверху или внизу
Ток короткого замыкания	35 кА при 480 В	65 кА при 480 В 50 кА при 600 В	65 кА при 480 В 50 кА при 600 В

NZM1-XAD160
Корпус основания:
Термопластик
Термостойкий до 120 °C
Самозатухающий согласно UL 94
Сопротивление тока утечки CTI 200
Без галогенов
Изоляция провода: ПВХ
Термостойкий до 105 °C

NZM2-XAD250
Корпус основания:
Термопластик
Термостойкий до 120 °C
Самозатухающий согласно UL 94
Сопротивление тока утечки CTI 200
Без галогенов

NZM3-XAD630
Корпус основания:
Термопластик
Термостойкий до 120 °C
Самозатухающий согласно UL 94
Без галогенов

Максимальная нагрузка током с учетом температуры окружающей среды:

t [°C]	20	30	40	50	60	65	70
I_n [A]	630	605	580	554	529	517	504
k_t	1	0,96	0,92	0,88	0,84	0,82	0,80

$I_n = k_t \times 630$ A

Обзор типов и артикулов на страницах 117, 122 - 125

Стабилизаторы для крепления гибких медных шин

График устойчивости к короткому замыканию

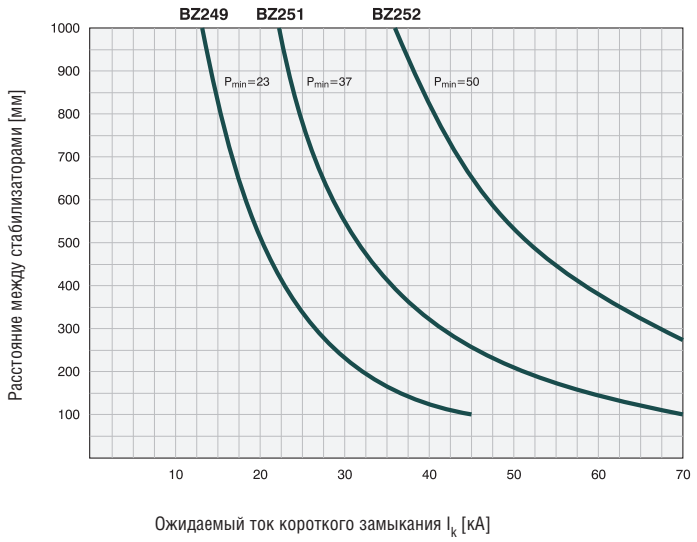

Обзор типов и артикулов на странице 126

Размеры

BBS-3/FL

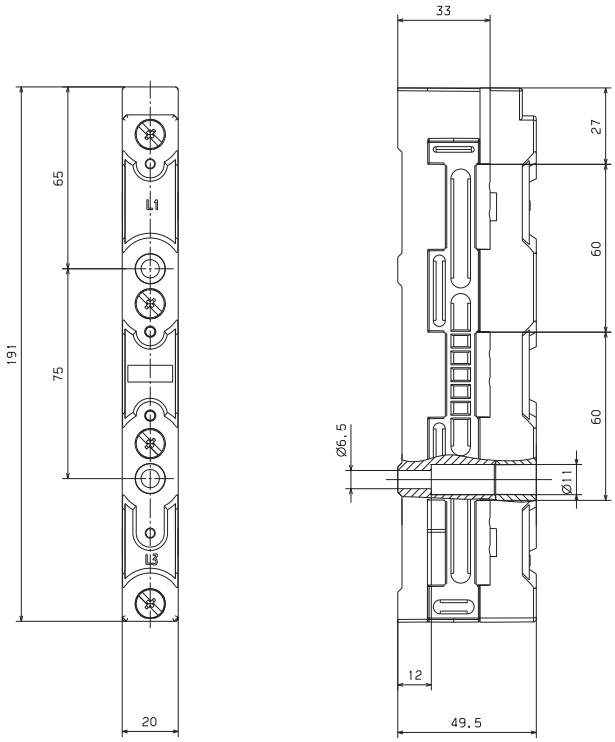

BBS-3/FL-NA

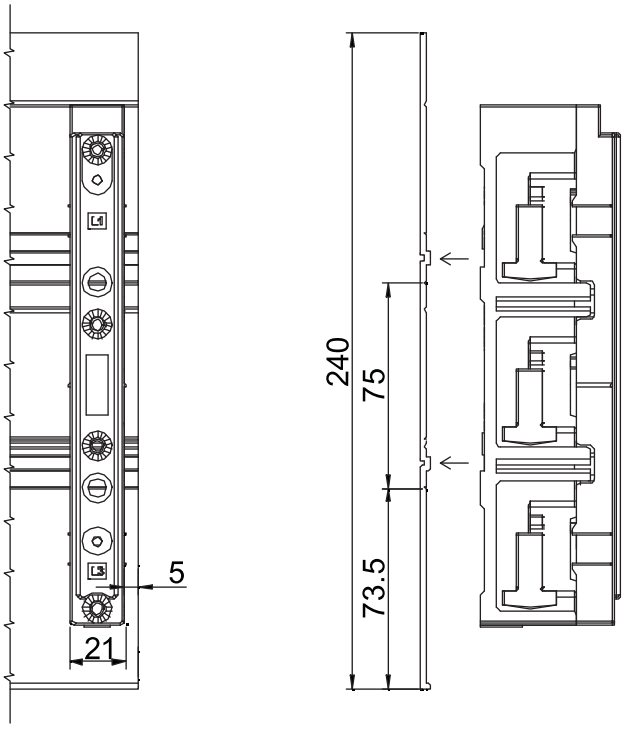

ES-BBS-3/FL

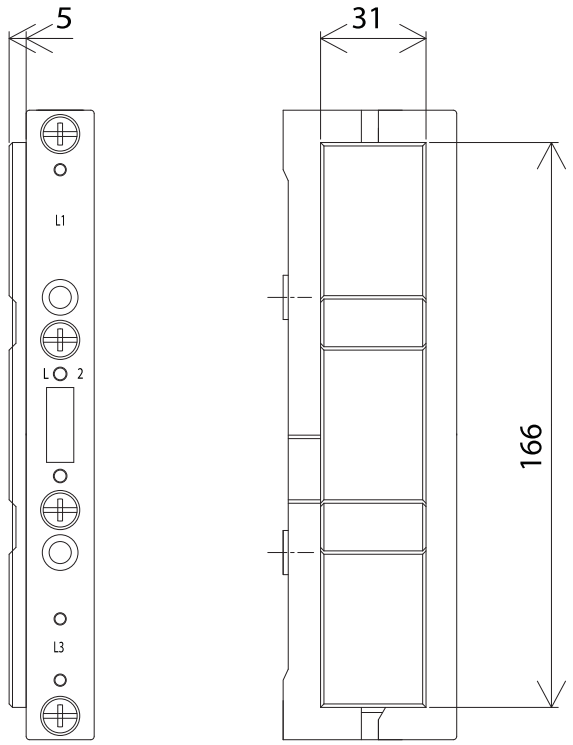

BBS-2/FL

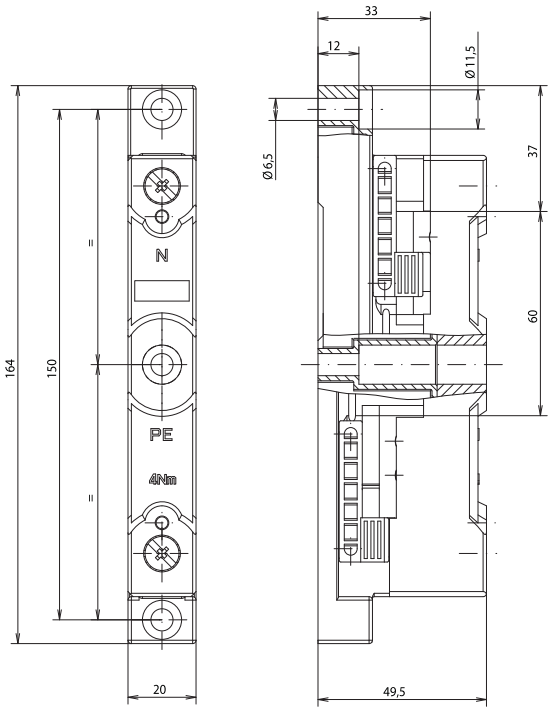

Размеры

BBS-1/FL

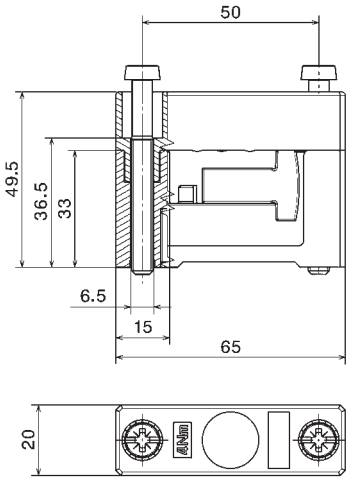

BBS-3/PR

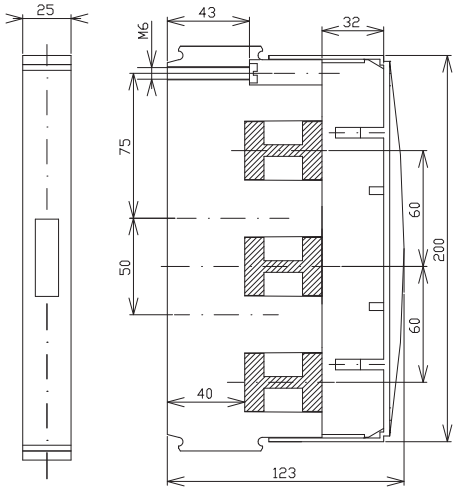

BBS-1/PR

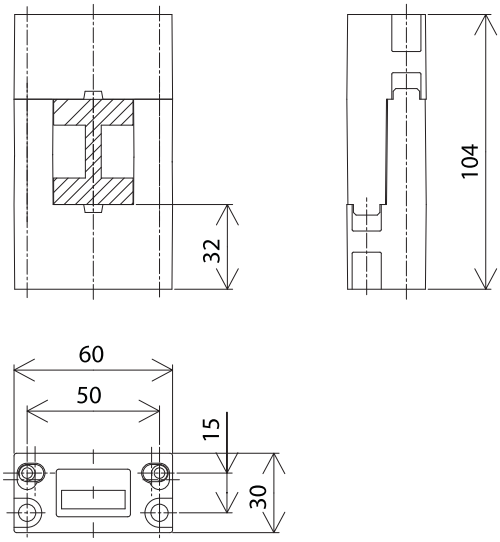

ES-BBS-3/PR

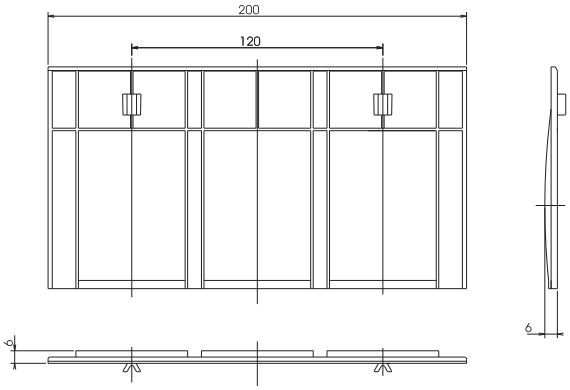

BBC-BT-NA

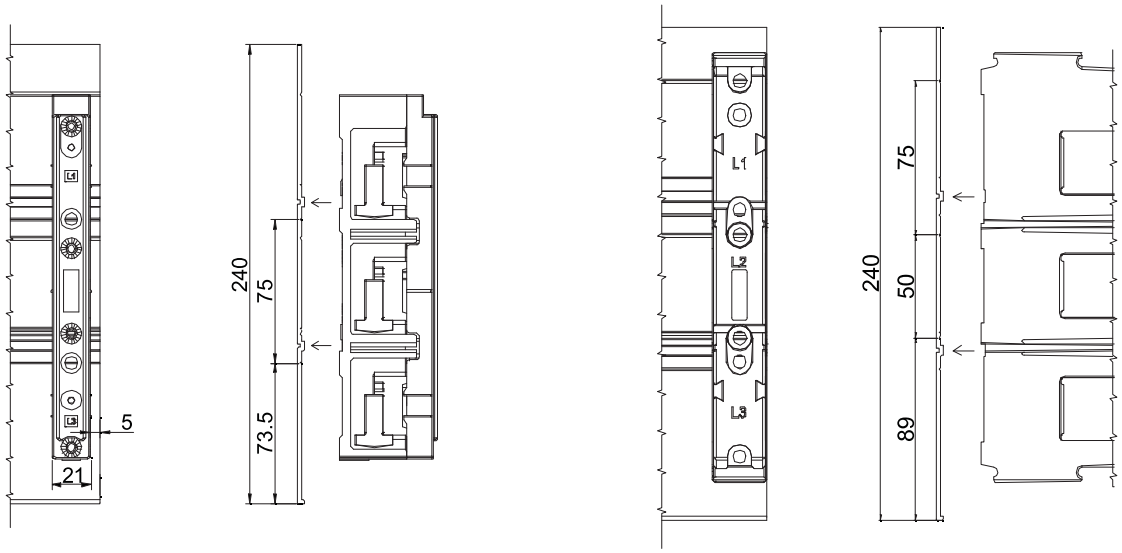

Размеры

CU-BAR-500/T

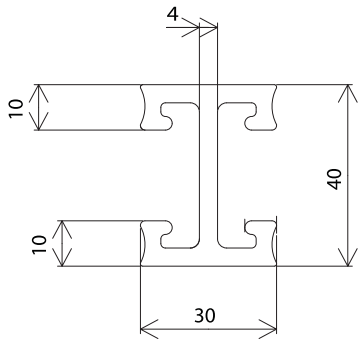

CU-BAR-720/T

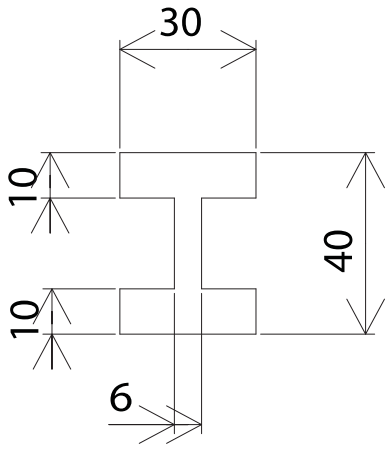

BBC-CU-BAR/PR

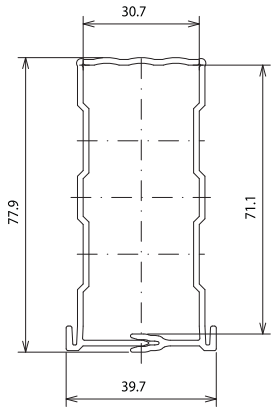

BBC-RCOV1

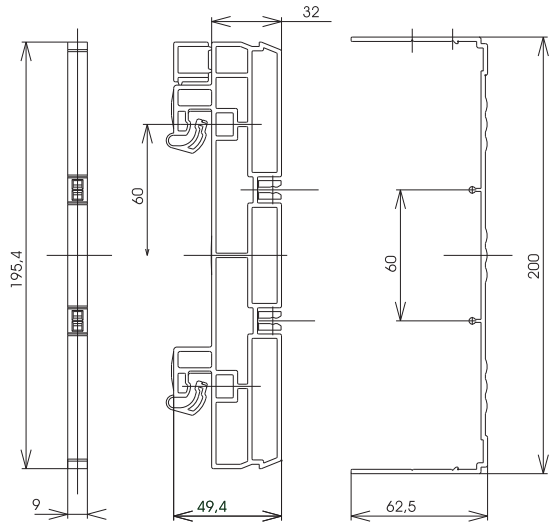

BBC-CS2-F + BBC-CS2-T/B + BBC-MCS2

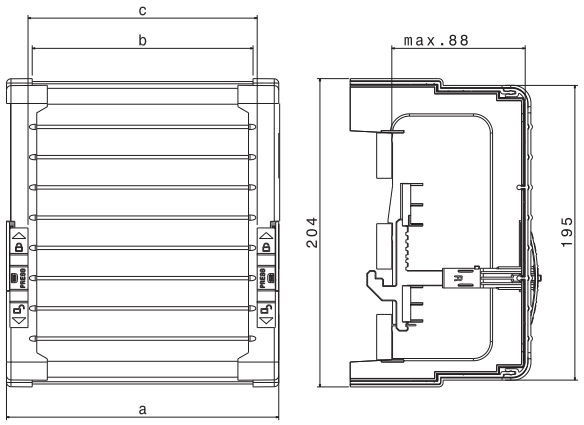

BBC-CS48/PR

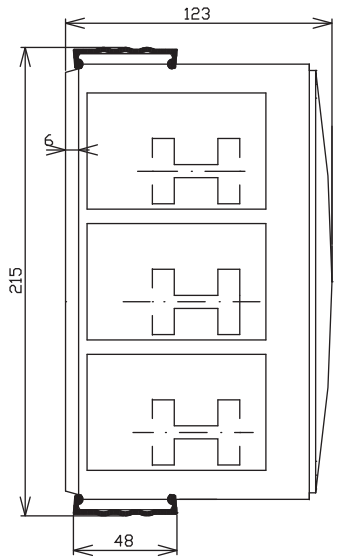

Размеры

BBC-CS76/PR

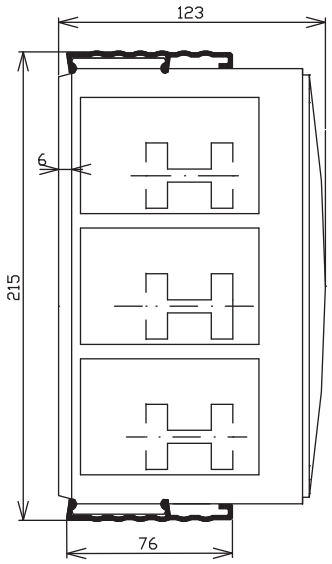

AM-195/54

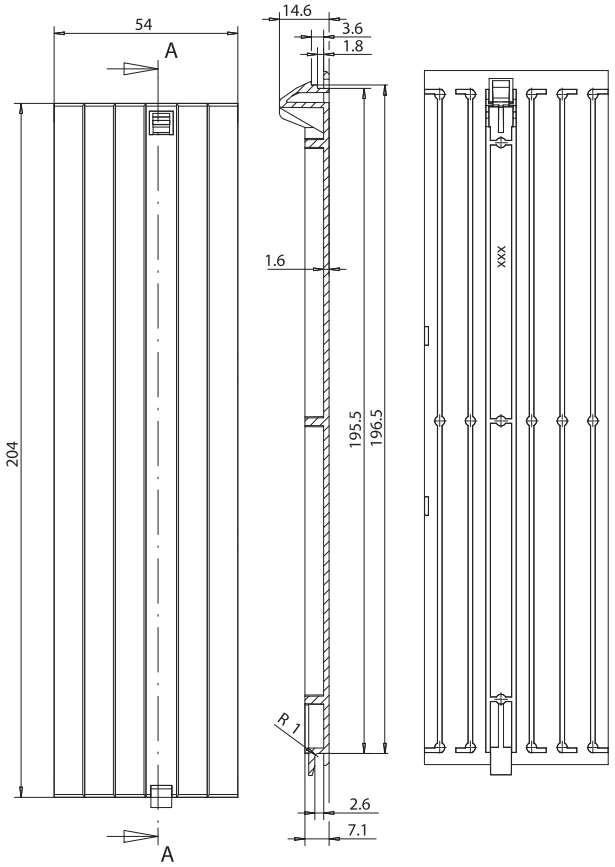

BBA-TP3/16

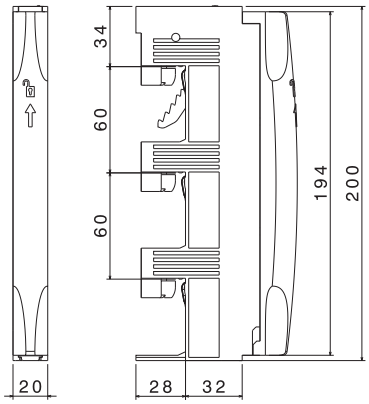

BBA-TP3/50

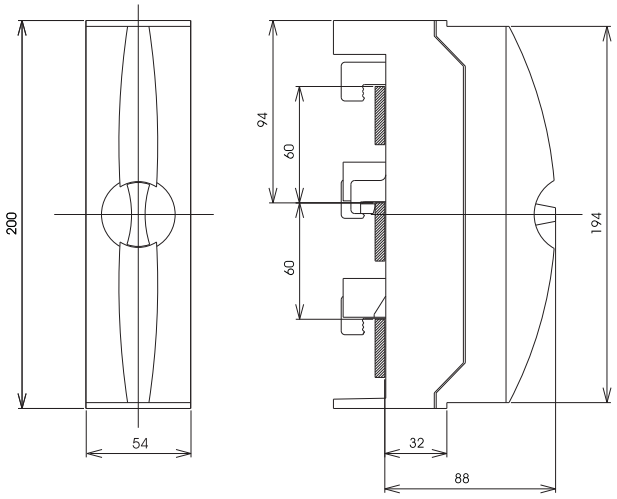

Размеры

BBA-TP3/120

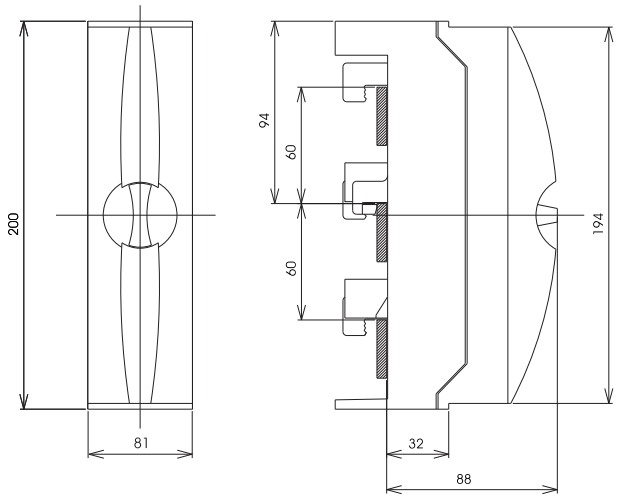

BBA-TP3/300

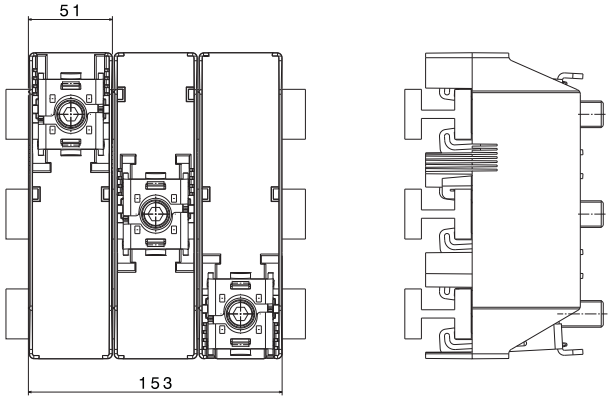

BBA-TP3/CU-Band

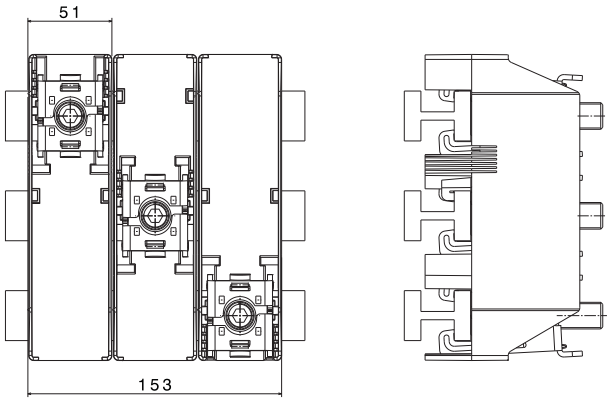

Размеры

AKS185

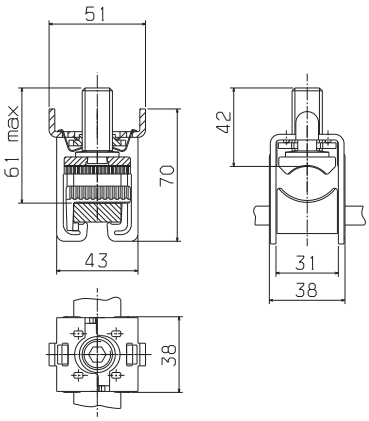

AKS300

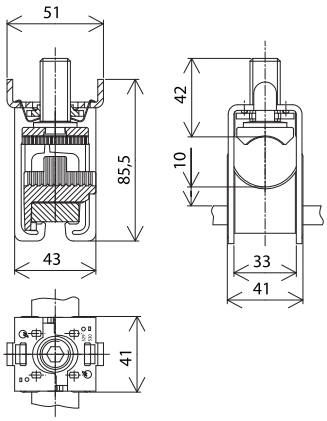

AKS-CU-BAND

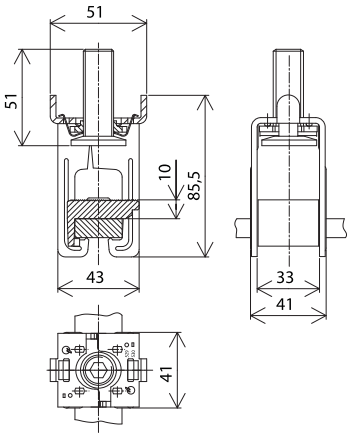

AKP1000

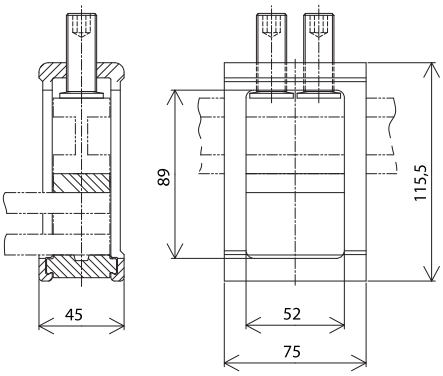

AKU 16/5

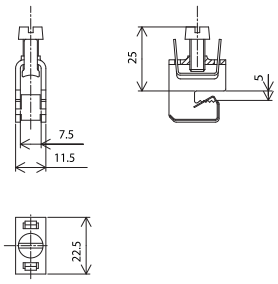

AKU 35/5

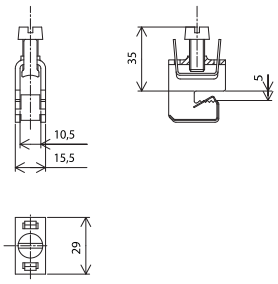

Размеры

AKU 70/5

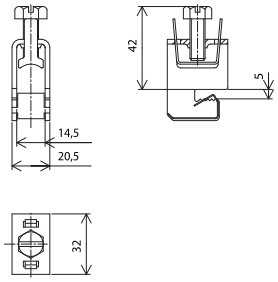

AKU 120/5

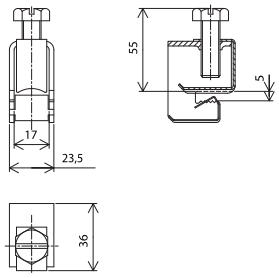

AKU 16/10

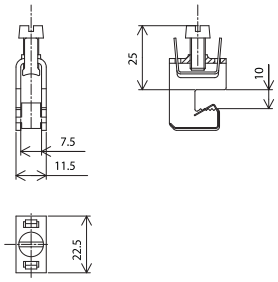

AKU 35/10

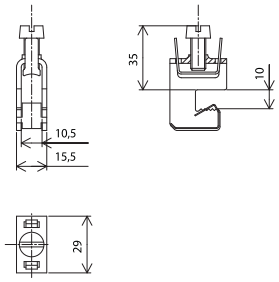

AKU 70/10

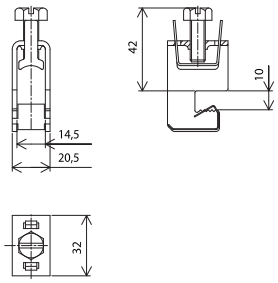

AKU 120/10

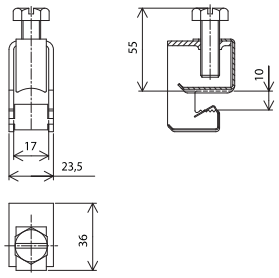

Размеры

BBT-CU20-30X5/10-95

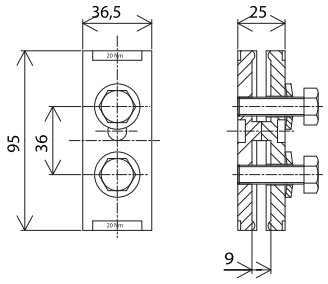

BBT-CU20-30X5/10-150

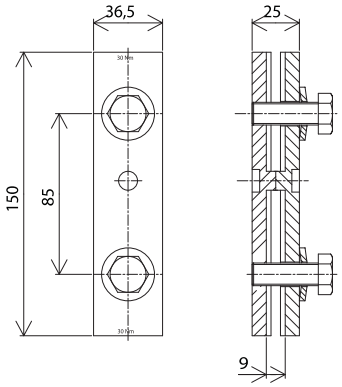

BBT-CU-BAR500/720-50

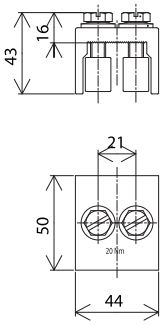

BBT-CU-BAR500/720-150

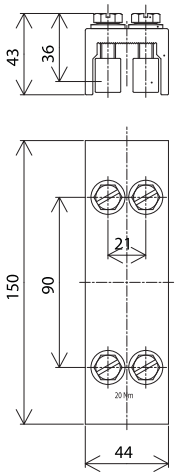

BBT-CU12-20x5/10-150

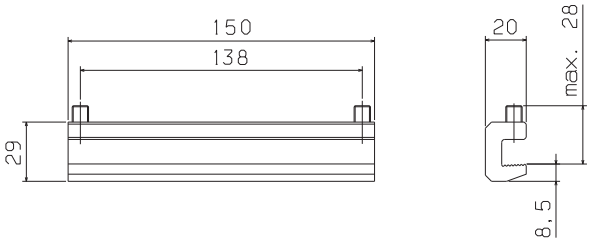

Блоки клемм

K.../1

K.../4

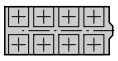

Тип	a	a1	a2	a3	b	b1	c	a5
K95/1/N	37	-	18,5	3	115	100	88	-
K95/4	130	100	15	3	115	100	88	31
K150/1	37	-	18,5	3	115	100	105	-
K150/4	130	100	15	3	115	100	105	31
K240/1	52	-	26	3	115	100	120	-
K240/4	190	150	20	3	115	100	120	46
K2X240/1	68	-	34	4	140	125	127	-
K2X240/4	254	200	27	4	140	125	127	62

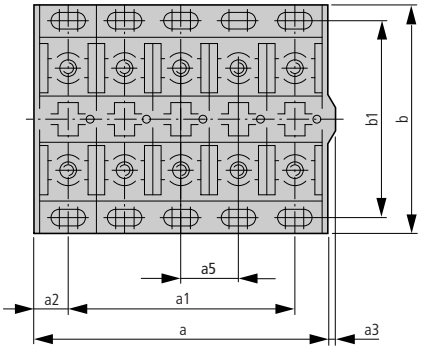

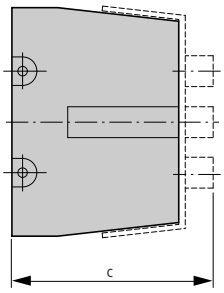

Размеры

NZM1-XAD160

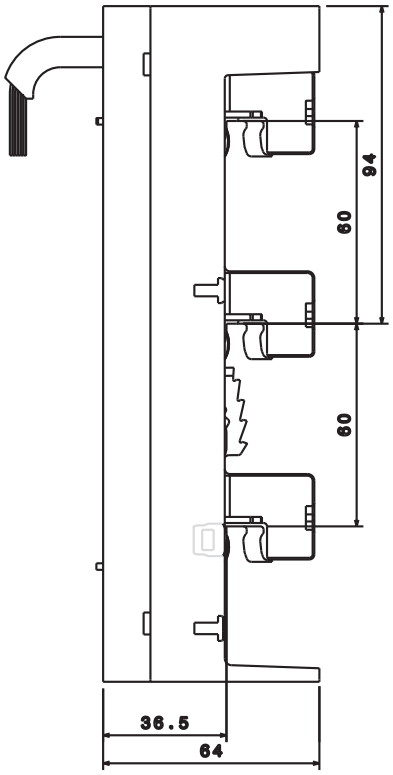

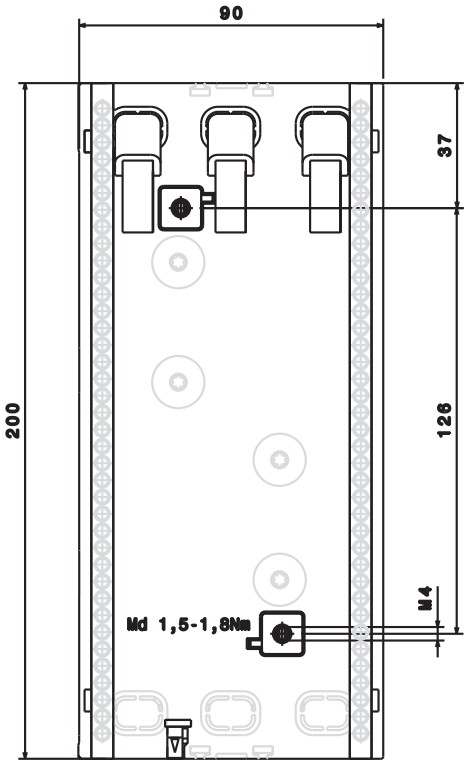

NZM2-XAD250

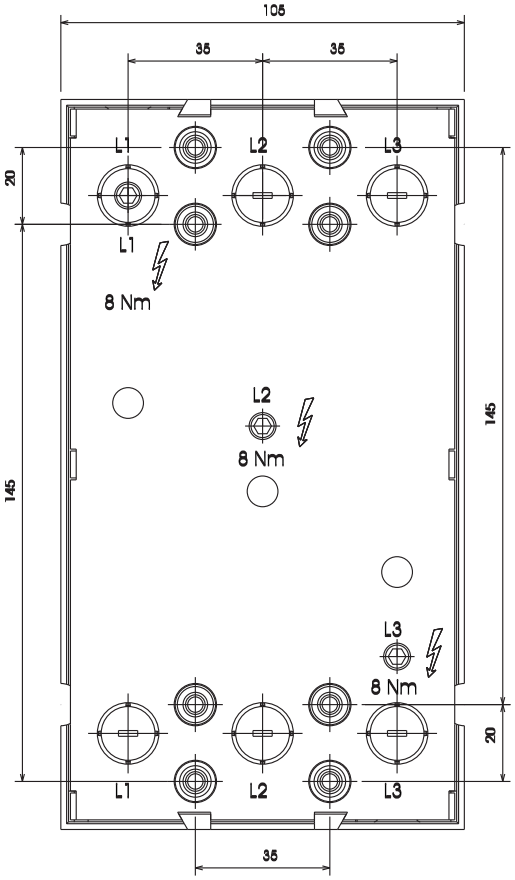

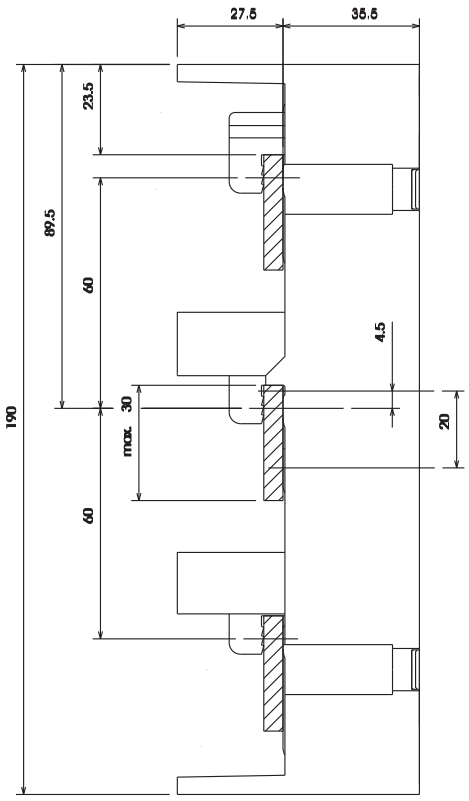

Размеры

NZM3-XAD630

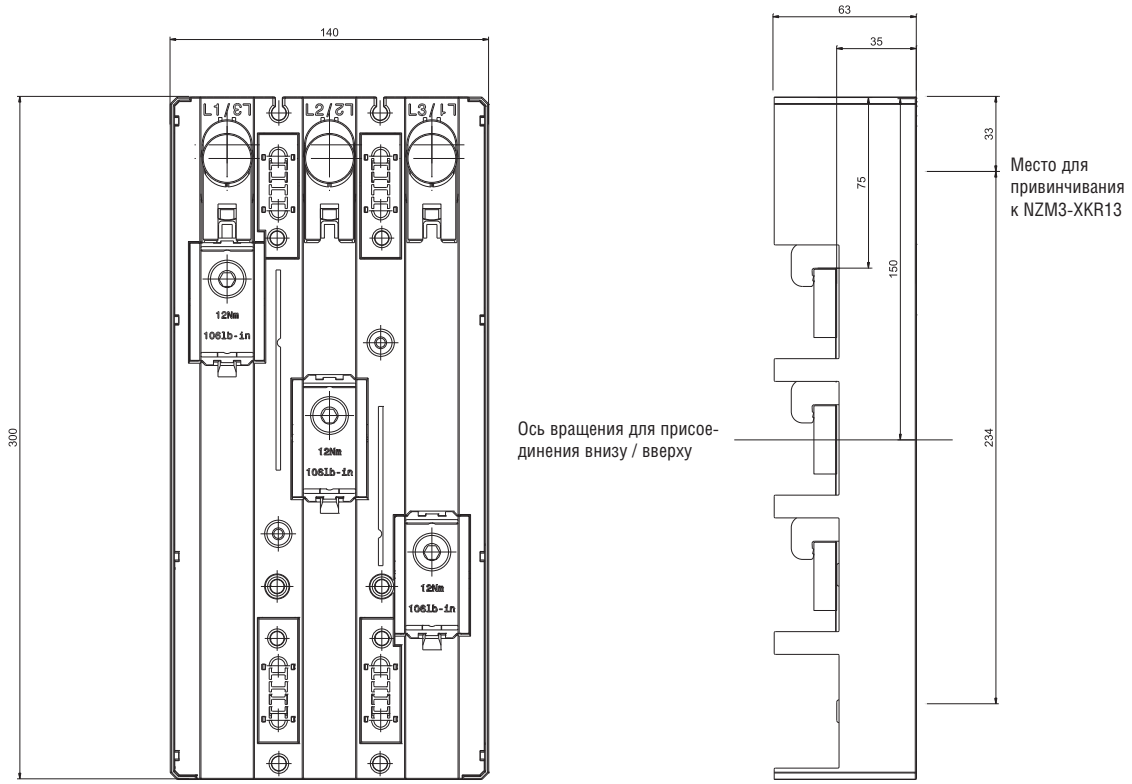

Размеры

BBA0-25

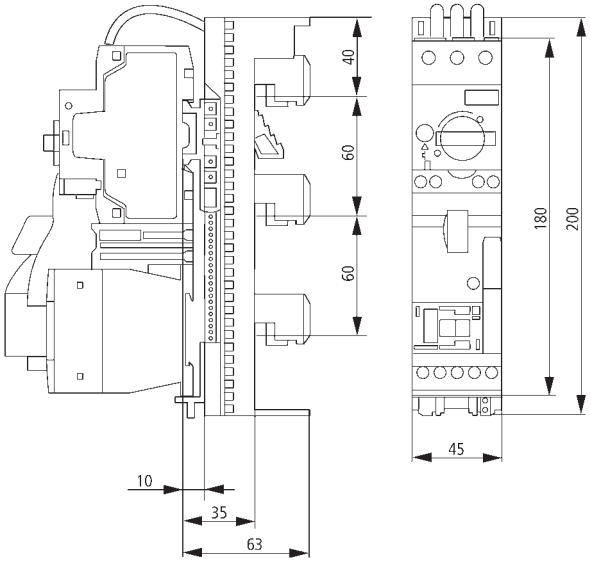

BBA0R-25

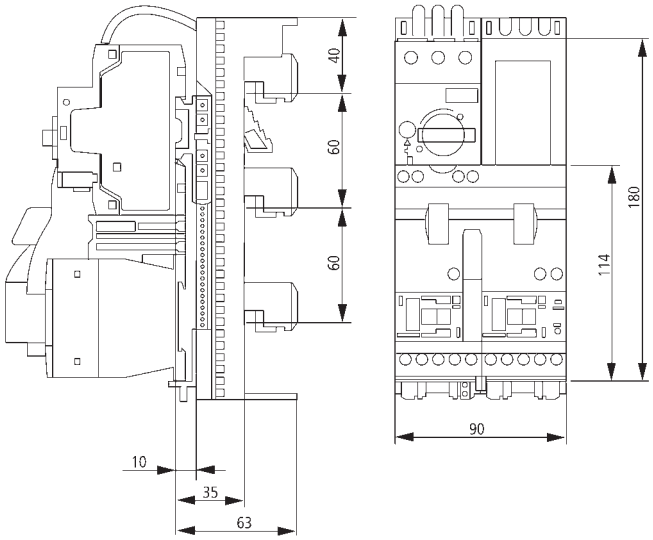

BBA0-32

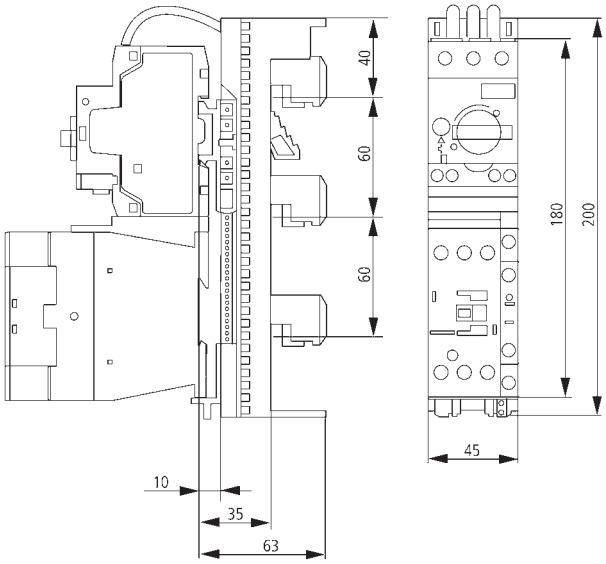

BBA0R-32

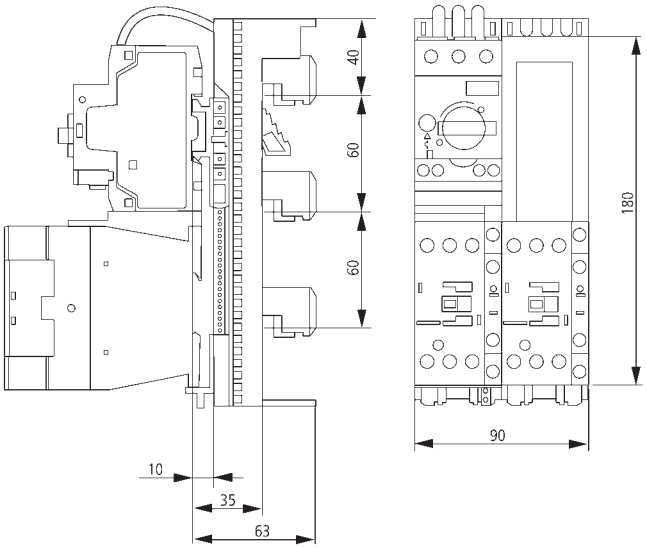

Z-SS-60-ADD/6...

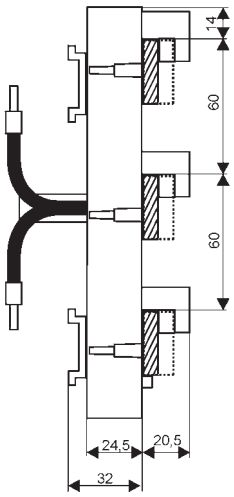

Перечень сертификации UL/CSA

Артикул	Тип	США [1]	Канада
104554	NZM1-XAD160	✓	✓
104555	NZM2-XAD250	✓	✓
104556	NZM3-XAD550	✓	✓
101451	BBA0-25	✓	✓
101452	BBA0-32	✓	✓
101453	BBA0R-25	✓	✓
101454	BBA0R-32	✓	✓
101455	BBA0C-16	✓	✓
101456	BBA0RC-16	✓	✓
101457	BBA4-63	✓	✓
101458	BBA2-63	✓	✓
101459	BBA4L-63	✓	✓
101480	BBA2L-63	✓	✓
101481	BBA0-25/2TS	✓	✓
101482	BBA0/2TS-L	✓	✓
101483	BBA4/2TS-L	✓	✓
101484	BBA-XSM	✓	✓
107066	BBS-3/FL	✓	✓
107067	BBS-3/FL-NA	✓	✓
107068	ES-BBS-3/FL	✓	✓
107162	BBS-3/PR	✓	✓
107164	ES-BBS-3/PR	✓	✓
107165	BBS-1/PR	✓	✓
107166	CU-BAR-500/T	✓	✓
107167	CU-BAR-720/T	✓	✓
107172	BBC-BT-NA	✓	✓
107173	BBC-FL5	✓	✓
107174	BBC-FL10	✓	✓
107175	BBC-CU-BAR/PR	✓	✓
107178	BBC-RCOV1	✓	✓
107179	BBC-MRCOV1	✓	✓
107180	BBC-CS2-F	✓	✓
107181	BBC-CS2-T/B	✓	✓
107182	BBC-MCS2	✓	✓
107183	BBA-TP3/50	✓	✓
107184	BBA-TP3/120	✓	✓
107185	BBA-TP3/300	✓	✓
107186	BBA-TP3/CU-BAND	✓	✓
107187	AKU16/5	✓	✓
107188	AKU35/5	✓	✓
107189	AKU70/5	✓	✓
107190	AKU120/5	✓	✓
107191	AKU16/10	✓	✓
107192	AKU35/10	✓	✓
107193	AKU70/10	✓	✓
107194	AKU120/10	✓	✓
107195	AKS185	✓	✓
107196	AKS300	✓	✓
107197	AKS-CU-BAND	✓	✓
107198	AKP800	✓	✓
107199	AKP1000	✓	✓

[1] Испытания проводились для цепей питания согласно UL-508A до 600 В

Сертификация согласно UL Протокол №: E307559, E300273
Сертификация согласно CSA Протокол №: 236217, 232140

Максимальные значения потери мощности всех установленных приборов

Тип	Потеря мощности [Вт]	Вес [кг]
CI23-125	33	1,170
CI23-150	36	1,280
CI43-125	46	1,717
CI43-150	50	1,822
CI43-200	56	2,203
CI44-125	66	2,523
CI44-150	68	2,633
CI44-200	72	3,128
CI44-250	78	3,346
CI45-200	89	3,828
CI48-200	138	4,850
CI48-250	164	6,130
KLV		
KLV-U-1/14	19	2,540
KLV-U-2/28	32	3,410
KLV-U-3/42	41	4,200
KLV-U-4/56	49	4,980
BP.-U-3S...		
BPZ-WB3S-400/4/2	41	4,680
BPZ-WB3S-400/7/2	63	5,900
BPZ-WB3S-400/10/2	85	7,100
BPZ-WB3S-400/12/2	99	7,920
BPZ-WB3S-600/4/2	81	5,520
BPZ-WB3S-600/7/2	90	6,740
BPZ-WB3S-600/10/2	118	7,940
BPZ-WB3S-600/12/2	136	8,760
BPZ-WB3S-600/15/2	122	9,980
BPZ-WB3S-600/17/2	134	10,780
BPZ-WB3S-600/20/2	157	12,000
BPZ-WB3S-800/7/2	118	7,560
BPZ-WB3S-800/10/2	129	8,760
BPZ-WB3S-800/12/2	140	9,280
BPZ-WB3S-800/15/2	171	10,800
BPZ-WB3S-800/17/2	203	11,600
BPZ-WB3S-800/20/2	241	12,820
BPZ-WB3S-1000/10/2	160	9,580
BPZ-WB3S-1000/12/2	187	10,400
BPZ-WB3S-1000/15/2	248	11,620
BPZ-WB3S-1000/17/2	274	12,420
BPZ-WB3S-1000/20/2	325	13,640
BPZ-WB3S-1200/12/2	264	11,220
BPZ-WB3S-1200/15/2	309	12,440
BPZ-WB3S-1200/17/2	354	13,240
BPZ-WB3S-1200/20/2	402	14,460
BPZ-WB3S-400/4/1	37	3,320
BPZ-WB3S-400/7/1	57	4,680
BPZ-WB3S-400/10/1	77	5,660
BPZ-WB3S-400/12/1	90	6,300
BPZ-WB3S-600/4/1	56	4,380
BPZ-WB3S-600/7/1	82	5,340
BPZ-WB3S-600/10/1	109	6,320
BPZ-WB3S-600/12/1	128	6,960
BPZ-WB3S-600/15/1	109	7,940
BPZ-WB3S-600/17/1	116	8,580
BPZ-WB3S-600/20/1	131	9,560
BPZ-WB3S-800/7/1	110	6,000
BPZ-WB3S-800/10/1	142	6,980
BPZ-WB3S-800/12/1	127	7,620
BPZ-WB3S-800/15/1	150	8,600
BPZ-WB3S-800/17/1	174	9,240
BPZ-WB3S-800/20/1	215	10,220
BPZ-WB3S-1000/10/1	142	7,640
BPZ-WB3S-1000/12/1	163	8,280
BPZ-WB3S-1000/15/1	227	9,260
BPZ-WB3S-1000/17/1	247	9,900
BPZ-WB3S-1000/20/1	288	10,880
BPZ-WB3S-1200/12/1	220	8,940
BPZ-WB3S-1200/15/1	278	9,920
BPZ-WB3S-1200/17/1	316	10,560
BPZ-WB3S-1200/20/1	372	11,540
BP-MF		
BP-MF-400/4	74	4,500
BP-MF-400/7	104	6,400
BP-MF-400/10	133	8,400
BP-MF-400/12	118	9,700
BP-MF-400/15	144	11,600
BP-MF-600/4	101	5,400
BP-MF-600/7	137	8,100
BP-MF-600/10	147	10,200
BP-MF-600/12	170	11,800
BP-MF-600/15	207	14,200
BP-MF-800/4	129	6,400
BP-MF-800/7	156	9,200
BP-MF-800/10	203	12,100
BP-MF-800/12	232	14,000
BP-MF-800/15	281	17,000
BP-MF-1000/10	264	16,100
BP-MF-1000/12	302	18,000
BP-MF-1000/15	364	21,000
BP-MF-1200/12	374	23,000
BP-MF-1200/15	429	26,000
BPM-O-...		
BPM-O-400/4	79	15,000
BPM-O-400/7	109	21,500
BPM-O-400/10	109	28,000
BPM-O-400/12	117	32,300
BPM-O-400/15	134	39,800
BPM-O-600/4	108	19,000
BPM-O-600/7	143	25,500
BPM-O-600/10	143	32,000
BPM-O-600/12	165	36,300
BPM-O-600/15	219	43,800
BPM-O-800/4	137	23,000
BPM-O-800/7	153	29,500
BPM-O-800/10	196	36,000
BPM-O-800/12	244	40,300
BPM-O-800/15	283	47,800
BPM-O-1000/10	272	40,000
BPM-O-1000/12	304	44,300
BPM-O-1000/15	375	51,800
BPM-O-1200/12	383	48,300
BPM-O-1200/15	432	55,800
BP-F		
BP-F-400/17/3	168	34,000
BP-F-400/20/3	202	36,000
BP-F-600/17/3	252	40,000
BP-F-600/20/3	293	43,500
BP-F-800/17/3	347	50,500
BP-F-800/20/3	379	54,500
BP-F-1000/17/3	412	61,000
BP-F-1000/20/3	445	67,400
BP-F-1200/17/3	474	71,500
BP-F-1200/20/3	519	75,000
BPM-F		
BPM-F-400/17	182	44,100
BPM-F-400/20	213	50,600
BPM-F-600/17	264	48,100
BPM-F-600/20	311	54,600
BPM-F-800/17	367	52,100
BPM-F-800/20	391	58,600
BPM-F-1000/17	425	56,100
BPM-F-1000/20	459	62,600
BPM-F-1200/17	489	60,100
BPM-F-1200/20	539	66,600
CS		
CS-2520/150	11	3,500
CS-32/150	13	3,900
CS-33/150	16	5,400
CS-33/200	19	5,700
CS-34/200	23	7,600
CS-43/150	21	6,900
CS-43/200	24	7,600
CS-44/150	25	9,000
CS-44/200	29	9,700
CS-54/150	30	14,500
CS-54/200	35	16,600
CS-46/200	39	17,600
CS-46/250	44	11,000
CS-46/300	49	11,900
CS-54/250	39	12,800
CS-55/250	45	16,900
CS-64/150	35	13,500
CS-64/200	40	14,500
CS-65/150	42	15,500
CS-65/200	47	17,600
CS-64/250	45	18,800
CS-65/250	55	20,200
CS-66/200	54	22,200
CS-66/250	60	23,400
CS-66/300	65	25,000
CS-68/300	81	31,900
CS-75/200	53	21,600
CS-75/250	59	23,200
CS-84/200	51	20,800
CS-84/250	57	21,200
CS-86/200	68	28,500
CS-86/300	82	30,100
CS-88/200	85	31,900
CS-86/250	75	36,000
CS-88/300	101	40,500
CS-810/300	120	49,100
CS-106/250	91	37,000
CS-106/300	99	38,800
CS-108/250	112	47,200
CS-108/300	121	49,300
CS-1010/300	143	59,600
CS-126/250	106	43,900
CS-128/300	141	57,700
CS-1210/300	166	70,100
CS-1212/250	180	79,200
XVTL		
XVTL-BF-4/3/20	208	55,000
XVTL-BF-4/4/20	263	56,000
XVTL-BF-4/5/20	335	57,000
XVTL-BF-4/6/20	383	59,000
XVTL-BF-4/8/20	465	62,000
XVTL-BF-6/3/20	284	65,000
XVTL-BF-6/4/20	374	67,000
XVTL-BF-6/5/20	408	68,000
XVTL-BF-6/6/20	453	70,000
XVTL-BF-6/8/20	575	73,000
XVTL-BF-8/3/20	375	80,000
XVTL-BF-8/4/20	424	82,000
XVTL-BF-8/5/20	485	83,000
XVTL-BF-8/6/20	556	86,000
XVTL-BF-8/8/20	649	89,000
XVTL-BF-10/3/20	438	95,000
XVTL-BF-10/4/20	505	97,000
XVTL-BF-10/5/20	588	99,000
XVTL-BF-10/6/20	629	100,000
XVTL-BF-10/8/20	724	105,000
XVTL-BF-12/3/20	509	110,000
XVTL-BF-12/4/20	586	114,000
XVTL-BF-12/5/20	641	118,000
XVTL-BF-12/6/20	694	123,000
XVTL-BF-12/8/20	803	127,000
XVTL-BF-6/3/18	257	59,000
XVTL-BF-6/4/18	326	61,000
XVTL-BF-6/5/18	390	62,000
XVTL-BF-6/6/18	435	64,000
XVTL-BF-8/3/18	357	74,000
XVTL-BF-8/4/18	410	76,000
XVTL-BF-8/5/18	461	77,000
XVTL-BF-8/6/18	454	80,000
XVTL-BF-10/3/18	415	89,000
XVTL-BF-10/4/18	477	91,000
XVTL-BF-10/5/18	548	93,000
XVTL-BF-10/6/18	615	94,000
XVTL-BF-12/3/18	479	104,000
XVTL-BF-12/4/18	562	108,000
XVTL-BF-12/5/18	625	112,000
XVTL-BF-12/6/18	671	117,000
XVTL-BF-4/3/16	160	50,000
XVTL-BF-6/3/16	235	53,000
XVTL-BF-6/4/16	326	55,000
XVTL-BF-6/6/16	421	58,000
XVTL-BF-8/3/16	308	68,000
XVTL-BF-8/4/16	398	70,000
XVTL-BF-8/6/16	494	74,000
XVTL-BF-10/3/16	401	83,000
XVTL-BF-10/4/16	458	85,000
XVTL-BF-10/6/16	574	88,000

Максимальные значения потери мощности всех установленных приборов

Тип	Потеря мощности [Вт]	Вес [кг]
XVTL-BF-12/3/16	458	98,000
XVTL-BF-12/4/16	524	102,000
XVTL-BF-12/6/16	649	111,000
XVTL-BF-6/3/14	204	47,000
BPZ-SF		
BPZ-SF-17		2,350
BPZ-SF-20		2,760
MSW		
BPZ-MSW-4		1,300
BPZ-MSW-7		2,330
BPZ-MSW-10		3,440
BPZ-MSW-12		4,180
BPZ-MSW-15		5,290
BPZ-MSW-17		6,030
BPZ-MSW-20		7,140
XVTL-IC		
XVTL-IC-4/16		4,500
XVTL-IC-4/20		8,500
XVTL-IC-6/14		8,900
XVTL-IC-6/16		10,500
XVTL-IC-6/18		12,100
XVTL-IC-6/20		13,700
XVTL-IC-8/16		14,500
XVTL-IC-8/18		16,700
XVTL-IC-8/20		18,900
XVTL-IC-10/16		18,500
XVTL-IC-10/18		21,300
XVTL-IC-10/20		24,100
XVTL-IC-12/16		23,400
XVTL-IC-12/18		27,000
XVTL-IC-12/20		30,600
XVTL-IC/S-4/16		16,500
XVTL-IC/S-4/20		20,500
XVTL-IC/S-6/14		20,500
XVTL-IC/S-6/16		23,500
XVTL-IC/S-6/18		26,500
XVTL-IC/S-6/20		29,500
XVTL-IC/S-8/16		32,500
XVTL-IC/S-8/18		35,500
XVTL-IC/S-8/20		38,500
XVTL-IC/S-10/16		37,500
XVTL-IC/S-10/18		42,500
XVTL-IC/S-10/20		47,500
XVTL-IC/S-12/16		46,700
XVTL-IC/S-12/18		52,900
XVTL-IC/S-12/20		59,100

Тип	Коммерч. информация страница	Технич. данные страница
A		
ADT	24	
AE/I..E	21	147
AFP	86	253
AKP	119	323
AKS	119	323
AKU	120	323
AM-45	66	
AP-45	66	
AV/I..	22	147
B		
BBA	126	329
BBA-TP3	118	321
BBC-BT-NA	114	
BBC-BT-NA	116	319
BBC-CS2-F	117	320
BBC-CS2-T/B	117	320
BBC-CS48/PR	117	320
BBC-CS76/PR	117	321
BBC-CU-BAR/PR	117	320
BBC-FL	115	
BBC-MCS2	117	320
BBC-MRCOV1	117	
BBC-RCOV1	117	320
BBS-1/FL	114	319
BBS-1/PR	116	319
BBS-2/FL	114	319
BBS-3/FL	114	318
BBS-3/FL-NA	114	318
BBS-3/PR	116	319
BBT-CU	124	325
BC-A	10	141
BC-MP65	14	143
BC-O	4	139
BC-U	4	138
BCZ-A-BFS-H	12	
BCZ-A-KLT	12	
BCZ-A-T	11	141
BCZ-CS-BO	12	
BCZ-CS-CHP	12	
BCZ-CS-PF	11	
BEL	68	204
BF-O	31	150
BF-OT	31	150
BF-U	30	150
BF-UT	30	150
BFZ-DES	76	240
BFZ-DINS	32	
BFZ-FLP-BL	32	
BFZ-FP	32	
BFZ-MPFC	32	
BFZ-NZM1	32	
BFZ-O-ITMPL	32	
BFZ-OTR	33	
BFZ-OTS	33	
BFZ-OTT	33	
BFZ-SP..	32	
BFZ-U-ITMPL	32	
BFZ-UTS	33	
BFZ-UTT	33	
BFZ-WFR..	34	
BL-CI	26	
BP-C	40	156
BP-DS	55	177
BP-DT	55	177
BP-F	61	189
BP-FLP	54	168
BP-MF	54	167
BPM-F	63	192
BP-MFL	56	179
BPM-O	58	184
BP-MSL	56	181
BP-MSL-MSW	56	181
BPM-U-3S	50	157
BP-O ../.. – EW	59	183
BP-SP	55	169
BP-TBP	54	168
BP-U-3S	49	157
BPZ-BB/T	75	233
BPZ-BBS	76	233
BPZ-BBS/DH	75	233
BPZ-BBS/PC	75	233
BPZ-BR/BBS630/V	76	234
BPZ-BR/SASY/H	76	237
BPZ-BR/WB3S	51	163
BPZ-CB	74	230
BPZ-CDB	69	208
BPZ-CL	74	230
BPZ-CP	69	209
BPZ-CTS	65	201
BPZ-DINR	68	205
BPZ-DRS-MT	72	223
BPZ-DS	61	190
BPZ-DT	62	190
BPZ-FLEX	77	241
BPZ-FP	66	202
BPZ-FP-...-RMQ	67	202
BPZ-FPP	67	202
BPZ-FPS	65	193
BPZ-FS	64	193
BPZ-KAS	69	206
BPZ-KB	74	230
BPZ-KEY	78	
BPZ-KEY/DH	77	
BPZ-KEY/SH6	77	
BPZ-LE	78	232
BPZ-LOCK	45	
BPZ-LOCK/DH	77	
BPZ-LOCK/SH6	77	
BPZ-MPL	101	272
BPZ-MPLSASY	76	237
BPZ-MSW	65	195
BPZ-MT-...	72	221
BPZ-NZM	71	213
BPZ-NZM...-RH	71	213
BPZ-NZM../MSW	71	214
BPZ-NZM.X...	72	217
BPZ-RP	52	160
BPZ-SF	64	195
BPZ-SH	78	
BPZ-SNAP	65	195
BPZ-SP-MSW	55	169
BPZ-SS	64	193
BPZ-T..	68	204
BPZ-TA/2	42	
BPZ-TSB	73	226
BPZ-WAB	58	185
BPZ-WB3S	51	160
BS..-CI	26	
C		
CI..	16	144
CL..	24	146
CNP	85	252
CS	84	246
CU ..x..	115	
CU-BAND	128	
CU-BAR	116	320
D		
D..-CI	27	
D…-CI	19	144
D…-CI../T	26	
DSCH-CI	19	
DV125-CI	19	
DV150-250-CI	19	
E		
EGM	78	
EM4-CI	23	147
ES-BBS-3/FL	114	318
ES-BBS-3/PR	116	319
F		
F3A	86	241
FKV-O7	14	142
FL	25	147
FPK	72	
FT-CI	26	
G		
GA-O/..	22	148
H		
HG-CI	20	
H-K	123	
HS..-CI	24	
I		
IL-F	77	
IM4-CI	23	147
K		
K../..	122	234
K-A	25	148
K-CI	27	
KD4-CI	27	
KG-A	25	148
KKW	69	206
KL	73	226
KLA	73	
KLM	73	
KLV-BSB	7	
KLV-BSB	12	
KLV-KL	73	226
KLV-U	6	140
KLV-U-KLT	7	
KLV-U-SS-D/DT	7	
KLV-U-SS-F/SF	32	
KLV-U-TD-1, 2, 3, 4	6	140
KM-6	78	
KS..-CI	26	
KS-61005	77	
KST..	17	144
KT..	28	149
KT-M	28	149
KT-M26F	28	149
L		
LAB-BAG_A4	79	243
LAB-BAR	79	242
LAB-TAPE	79	242
LCM	86	252
LCP	86	252
LT284-M6X20-C	27	
LVP	85	252

Тип	Коммерч. информация страница	Технич. данные страница
M		
M3-CI	23	147
MFD	28	149
MFV	28	149
ML4	24	
MS-61005	45	
N		
N23AE	22	
N434AE	22	
NBP-1000	66	
NWE-.A../GL/ZS	130	
NWE-.B../GL/ZS	130	
NWS-.A../GL/ZS	130	
NWS-.B../GL/ZS	131	
NWS-ERD/SET	109	
NWS-FAD/19/2HE	133	
NWS-FFD/19/2HE	133	
NWS-FFE/19/2HE	133	
NWS-FFS/T400	133	
NWS-FLB/2F	132	
NWS-FP/KFB/M	132	
NWS-FPB./19	131	
NWS-FPD./19/	131	
NWS-FPD/BUE/19/	131	
NWS-HZ	78	
NWS-K/AC	105	293
NWS-KBL/B19	132	
NWS-KF	132	
NWS-SHE	78	
NWS-SL	78	
NWS-SRL/S/ST/MG	106	
NWS-STL/19/…	132	
NWS-TKT	106	
NZM..-XAD	125	327
NZM..-XKR4	125	
P		
PEN..AE	22	
PLV200-CI	20	
S		
SAA	68	204
SS-KS-61005	45	
STB..-CI	26	
STB-M	88	
STB-M..F	28	149
STL	68	204
T		
T-CI	25	148
TG	22	
TIW-1	65	196
TSA	68	
TSCL4-15	24	
TSS	68	
U		
U7 EMR	38	154
UBS4,8	24	
U-CI..	18	144
V		
VHG50-CI	20	
V-M	28	149
VS-CI	27	
VS-KS-CI	27	
VST12	22	

Тип	Коммерч. информация страница	Технич. данные страница
W		
W../..	27	147
WFB-SET-CS	85	250
X		
XAB4	88	
XAC	100	266
XAR	105	293
XAT	109	
XBSP	106	294
XBST	106	300
XSDMC	97	261
XSPBAC	99	263
XSPBM	99	263
XVTL-AB	105	293
XVTL-BF	92	256
XVTL-BP/JL	99	263
XVTL-BP-F	108	304
XVTL-BP-W	108	304
XVTL-BRA	104	278
XVTL-BSB	106	295
XVTL-CAGENUTS-M8	109	
XVTL-CF/S	100	265
XVTL-DA	107	303
XVTL-DG	97	259
XVTL-DRG	107	303
XVTL-FITUP	102	272
XVTL-FITUP/BRA	102	269
XVTL-HP	104	283
XVTL-IC	101	268
XVTL-IC/BRA	102	269
XVTL-IC-Z	102	273
XVTL-IZM	104	285
XVTL-MP/BF	96	257
XVTL-MP/S	97	257
XVTL-MP/T	98	262
XVTL-MP/T/EF	98	262
XVTL-S	95	257
XVTL-SO...	100	267
XVTL-SPT6	109	297
XVTL-SRL/S	106	
XVTL-VP	105	291
Z		
ZBR	72	221
ZG/I	23	
ZK1	23	
ZRF	25	147
ZSD-2K/FLA	77	
Z-SS-60-ADD/6	127	329